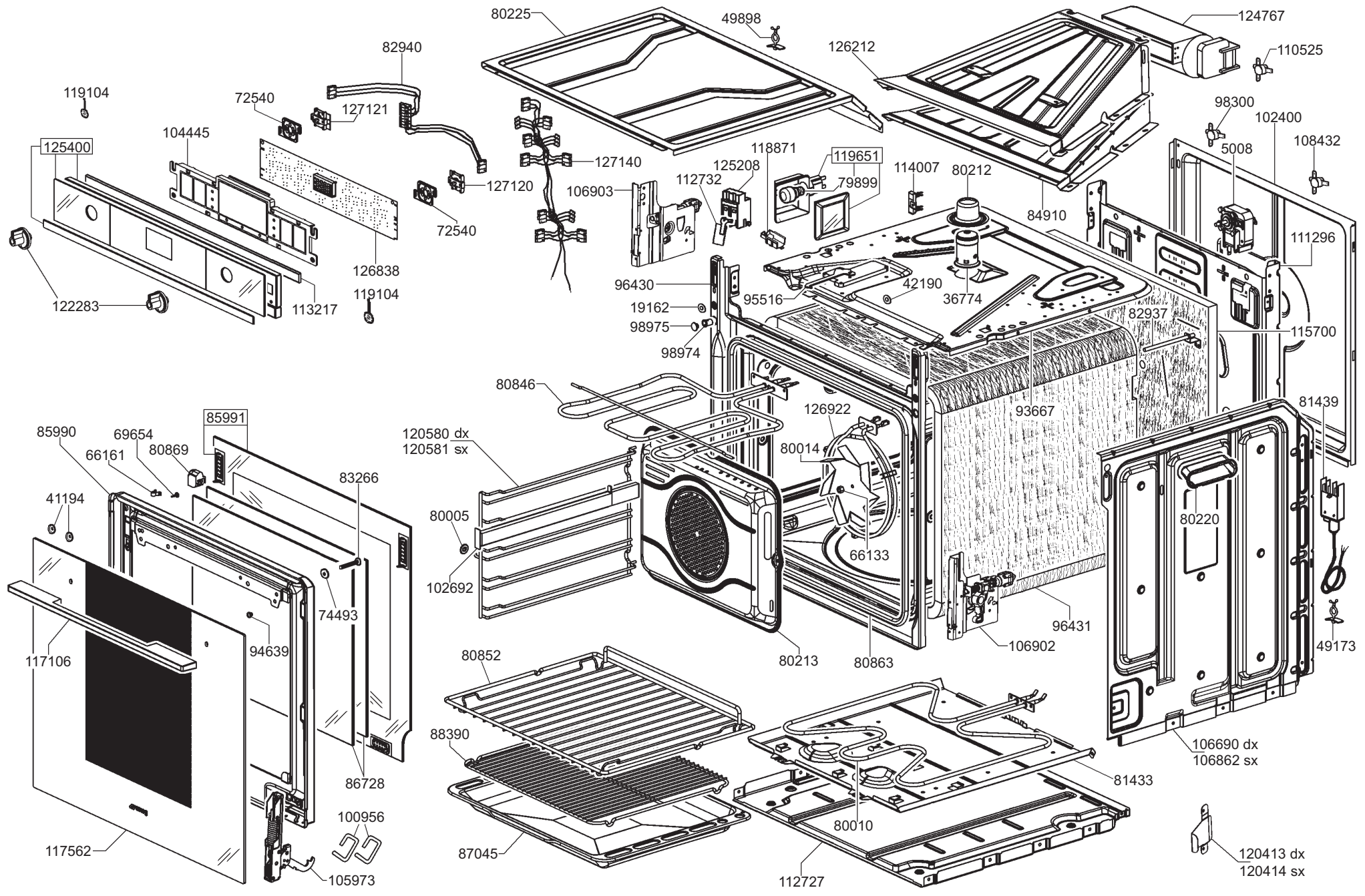
80225
49898
124767
126212
110525
82940
119104
72540
127121
104445
125400
127140
127120
72540
126838
113217
119104
122283
118871
125208
112732
106903
119651
79899
114007
80212
84910
98300
102400
5008
108432
111296
96430
95516
42190
36774
19162
98975
98974
82937
115700
80846
93667
81439
85990
69654
66161
80869
85991
83266
41194
74493
94639
117106
86728
100956
117562
105973
120580 dx
120581 sx
126922
80014
80005
102692
66133
80220
96431
106902
80213
80863
49173
80852
88390
87045
80010
81433
106690 dx
106862 sx
112727
120413 dx
120414 sx