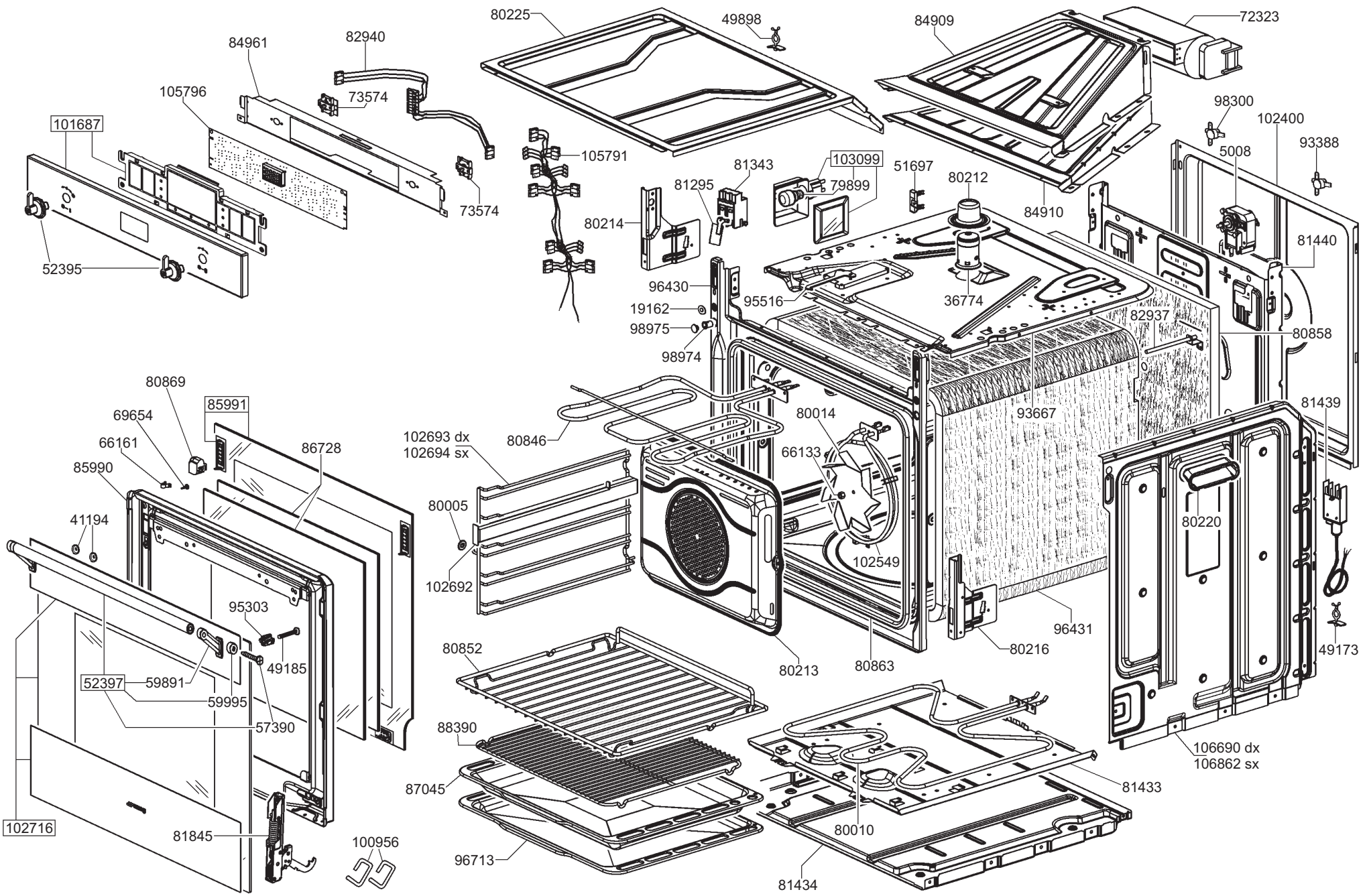
80225
49898
84909
72323
84961
82940
105796
73574
101687
105791
98300
102400
93388
5008
81343
103099
51697
80212
81295
79899
80214
84910
81440
52395
73574
96430
95516
36774
19162
98975
82937
80858
98974
80869
85991
69654
66161
86728
85990
80846
80014
93667
81439
102693 dx
102694 sx
66133
41194
80005
80220
102549
102692
95303
96431
80852
80216
49185
80213
80863
49173
52397
59891
59995
57390
88390
106690 dx
106862 sx
87045
81433
80010
102716
81845
100956
96713
81434