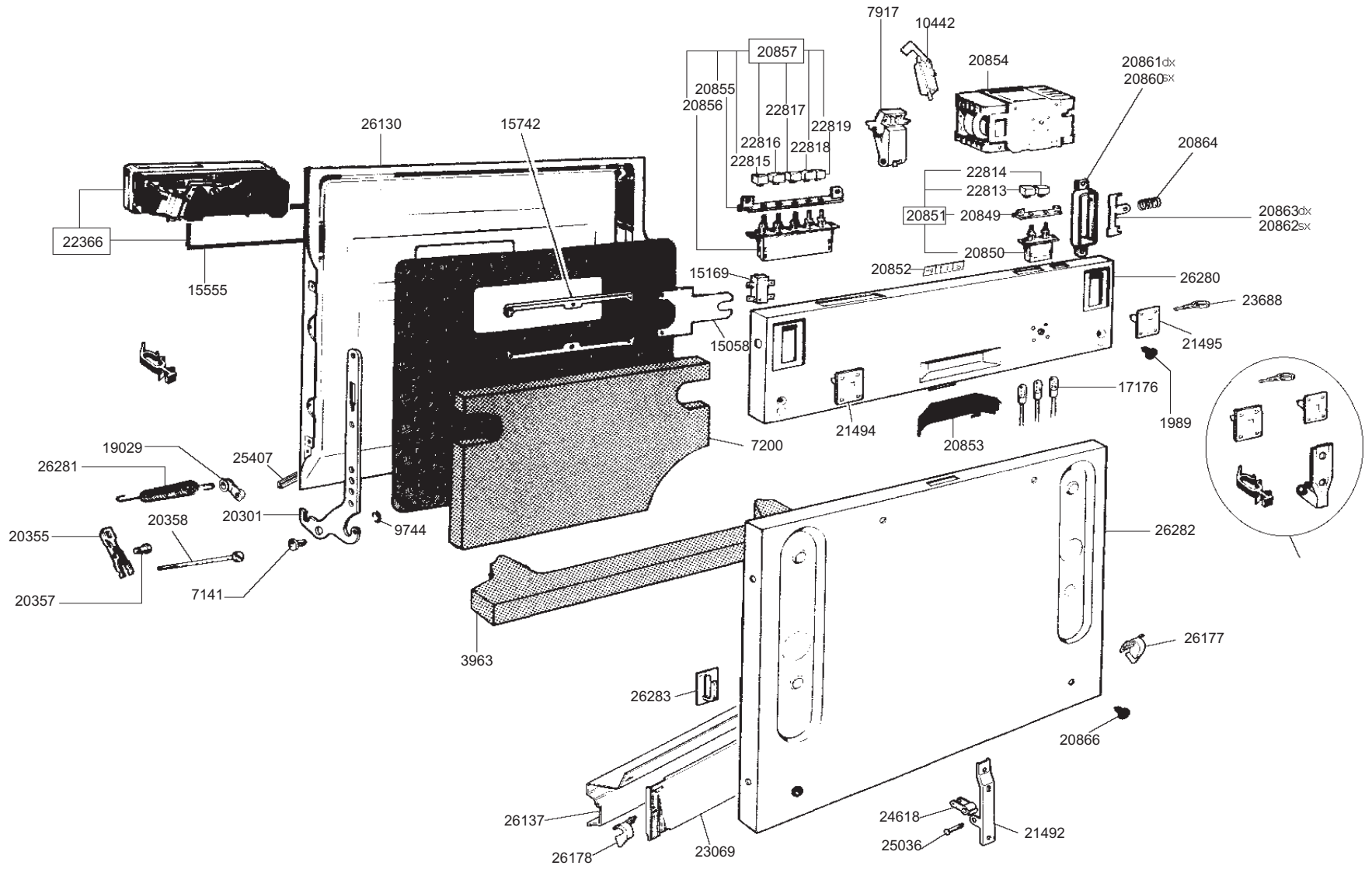
7917
10442
20857
20854
20861dx
20860sx
20855
20856
22817
22819
22816
22818
22815
26130
15742
20864
22814
22813
20851
20849
20863dx
20862sx
22366
20850
15555
15169
20852
26280
23688
15058
21495
17176
21494
20853
1989
19029
25407
7200
26281
20358
20301
9744
26282
20355
20357
7141
3963
26177
26283
20866
26137
24618
21492
25036
26178
23069

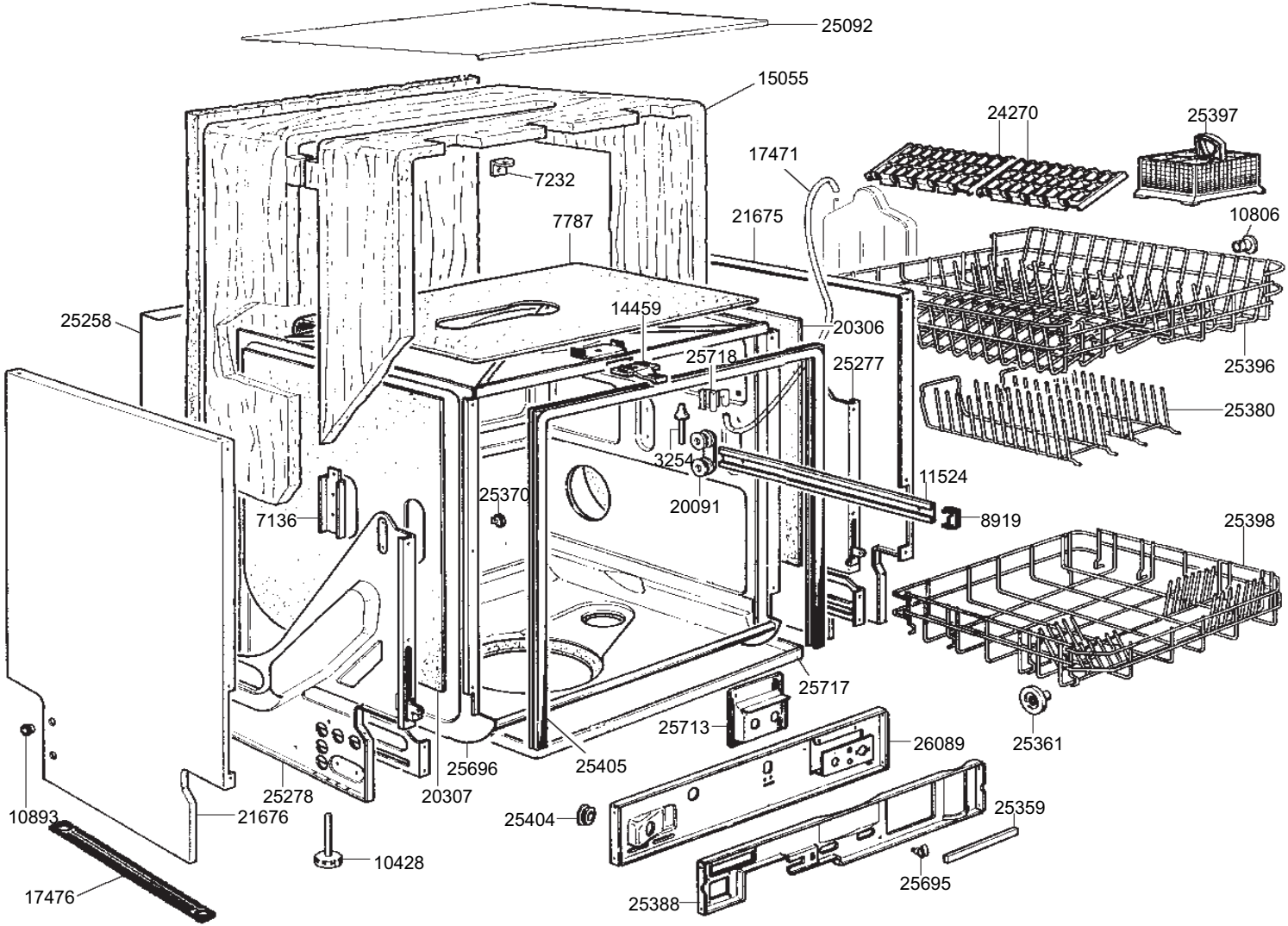
25092
15055
24270
25397
17471
7232
7787
21675
10806
25258
14459
20306
25718
25277
25396
25380
3254
11524
25370
20091
8919
7136
25398
25717
25713
26089
25361
25405
25696
25278
20307
10893
21676
25404
25359
10428
25695
17476
25388

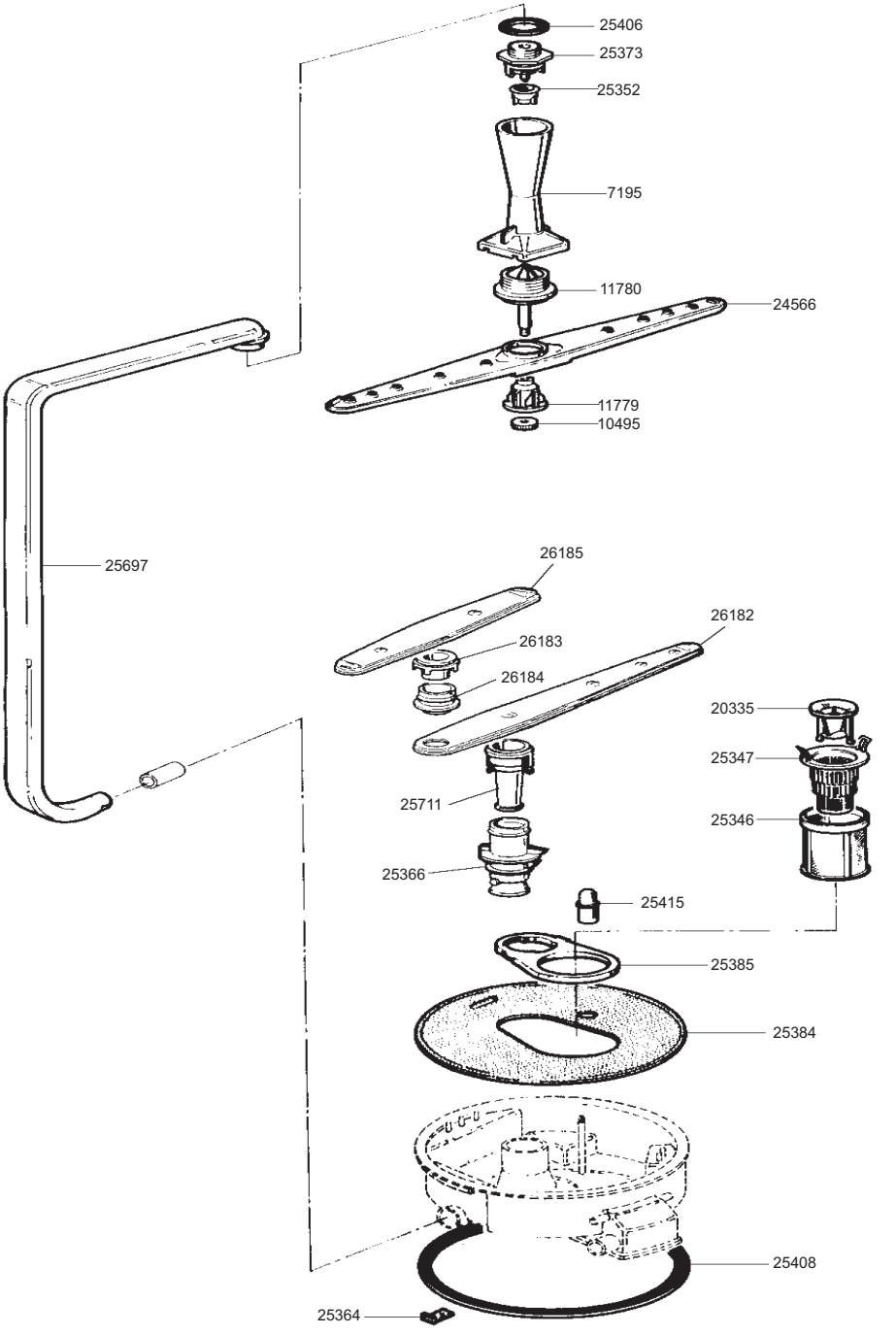
25406
25373
25352
7195
11780
24566
11779
10495
25697
26185
26182
26183
26184
20335
25347
25711
25346
25366
25415
25385
25384
25408
25364

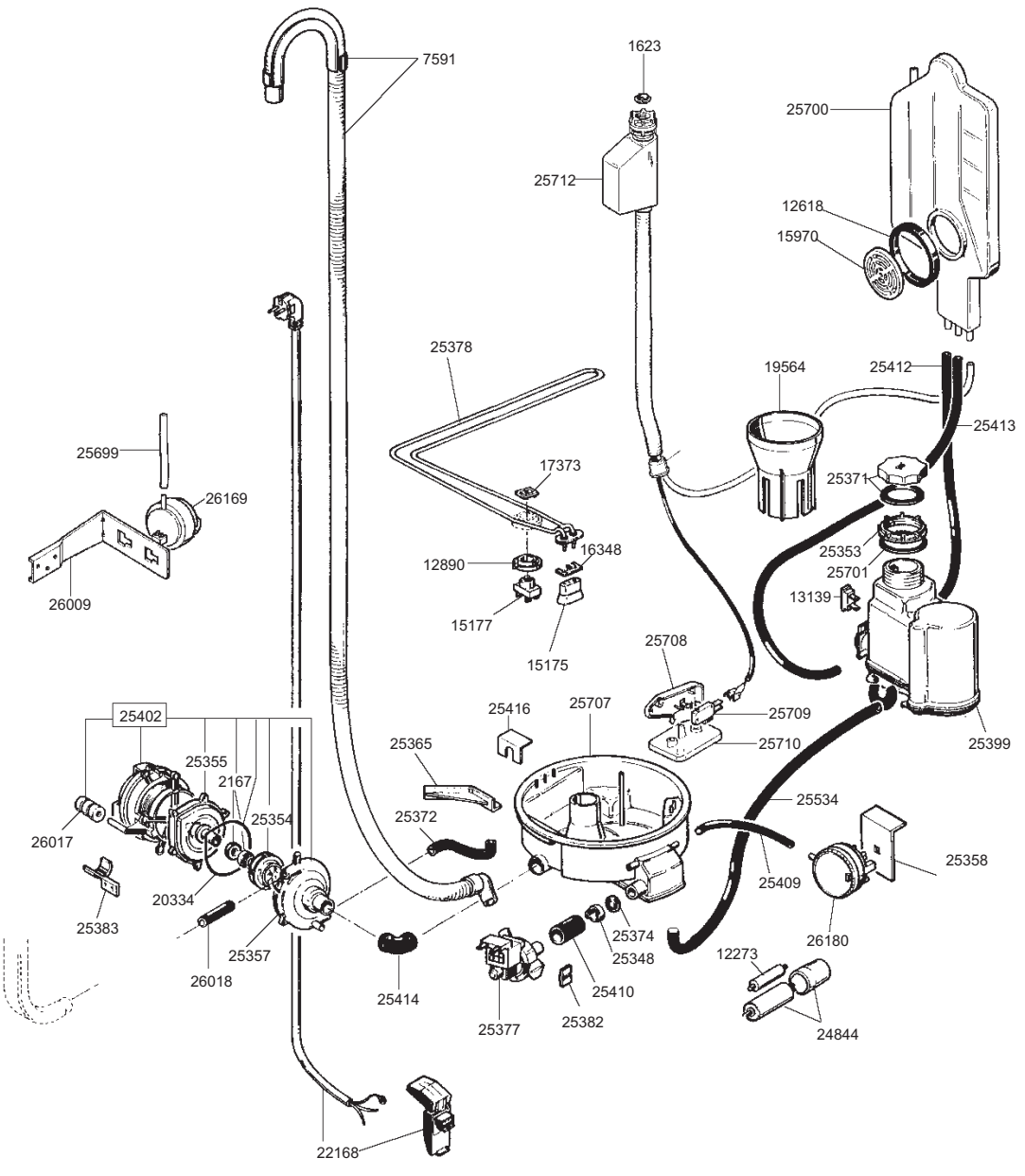
7591
1623
25700
25712
12618
15970
25378
19564
25412
25413
25699
17373
25371
26169
16348
25353
12890
25701
13139
26009
15177
15175
25708
25402
25416
25707
25709
25710
25399
25355
25365
2167
25534
25354
25372
26017
25358
25409
20334
25383
25374
26180
25357
25348
12273
26018
25410
25414
25377
25382
24844
22168