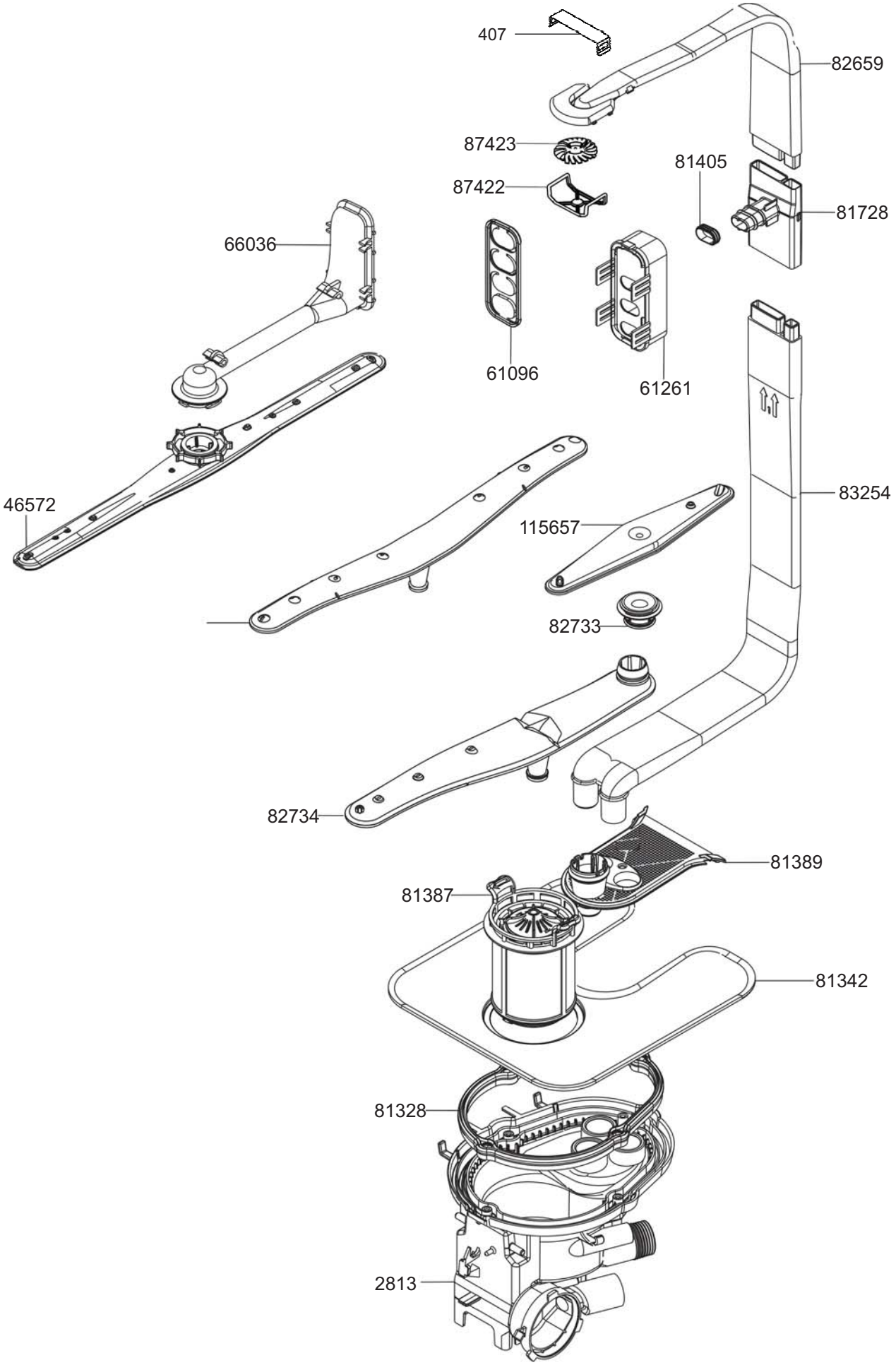
407
82659
87423
81405
87422
81728
66036
61096
61261
83254
46572
115657
82733
82734
81389
81387
81342
81328
2813

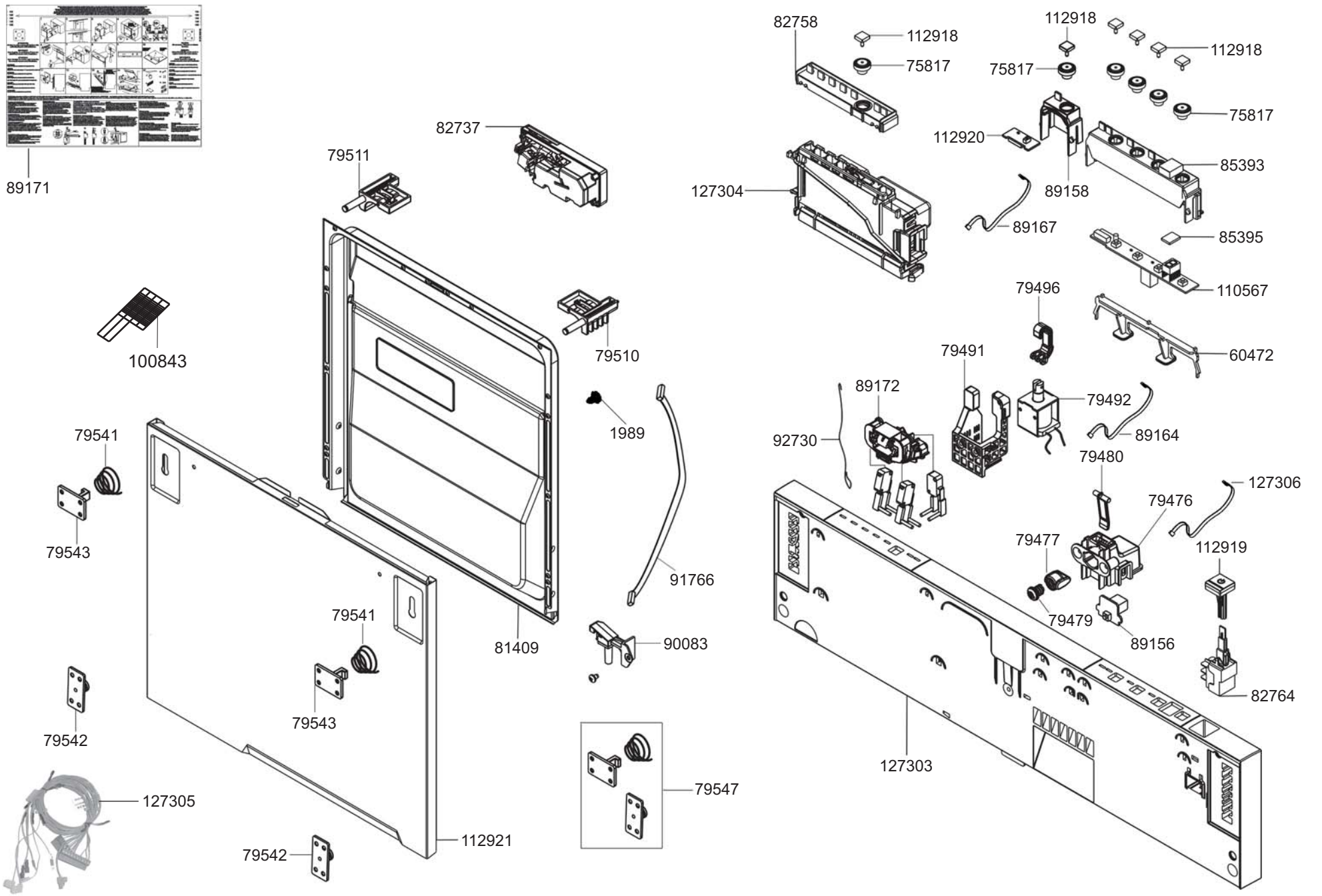
89171
82758
112918
75817
112918
75817
112918
75817
112920
82737
79511
127304
89158
85393
89167
85395
110567
100843
79496
79510
60472
79491
89172
79492
1989
92730
89164
79541
79480
127306
79476
79543
79477
112919
91766
79479
79541
81409
90083
89156
82764
79542
79543
127303
79547
127305
112921
79542

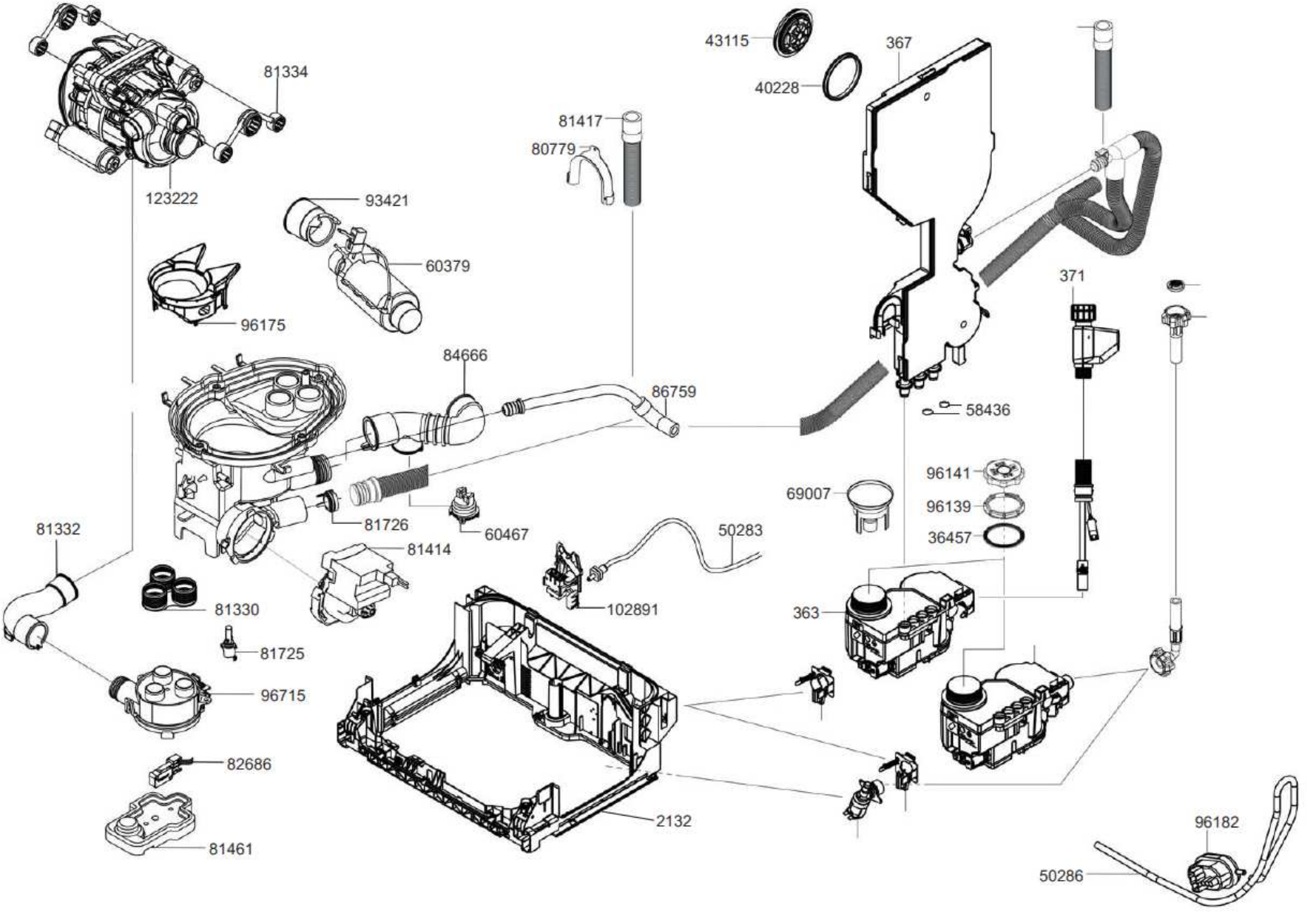
81334
123222
93421
60379
96175
81417
80779
43115
40228
367
371
84666
86759
58436
96141
96139
36457
69007
81726
60467
81414
50283
102891
81332
81330
81725
96715
82686
81461
363
2132
96182
50286

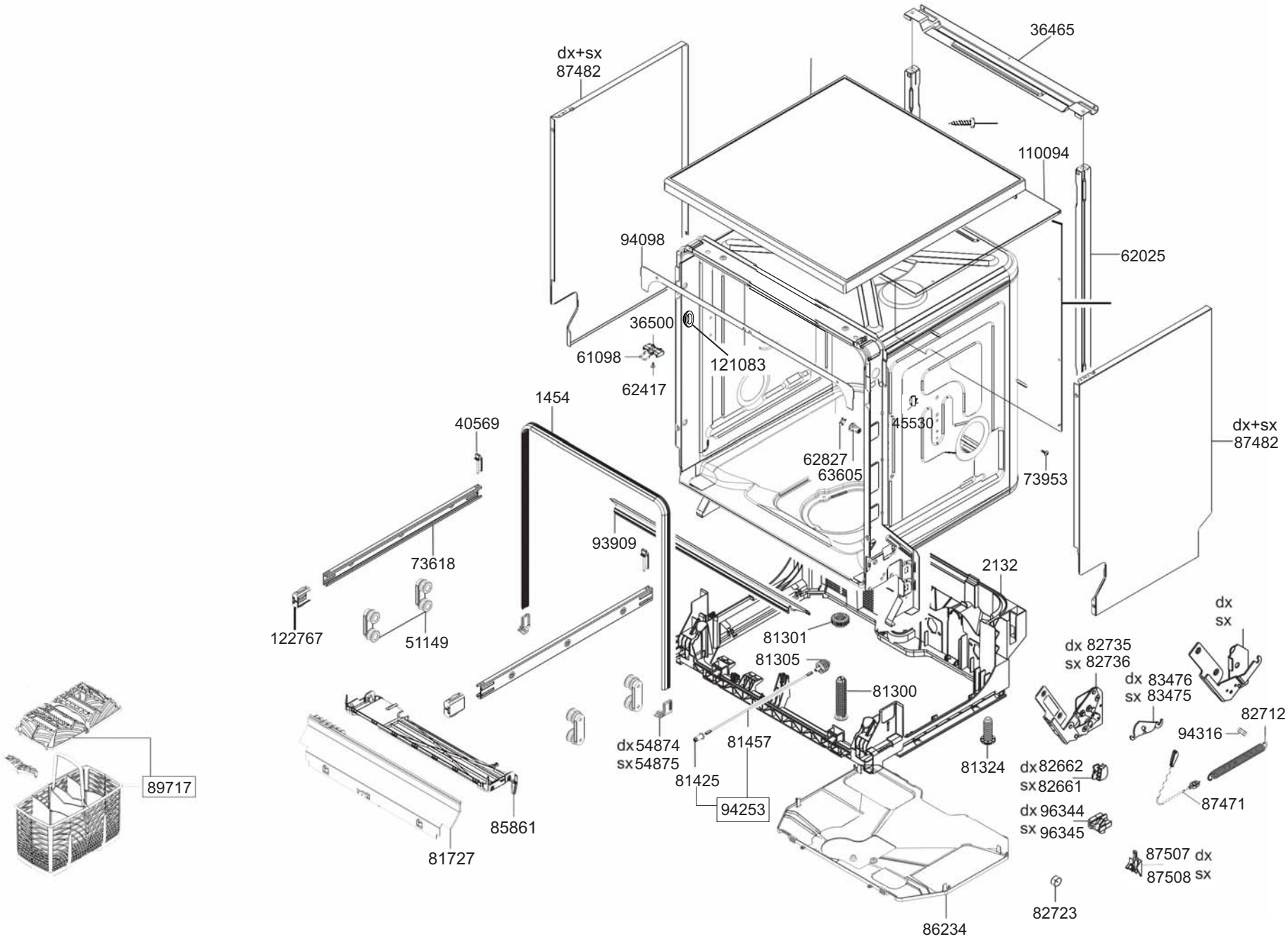
36465
dx+sx
87482
110094
94098
62025
36500
61098
121083
62417
1454
40569
45530
dx+sx
87482
62827
63605
73953
93909
73618
2132
122767
51149
81301
dx
sx
dx 82735
sx 82736
81305
dx 83476
sx 83475
81300
82712
94316
dx 54874
sx 54875
81457
81324
dx 82662
sx 82661
81425
94253
87471
dx 96344
sx 96345
85861
81727
87507 dx
87508 sx
82723
86234
89717

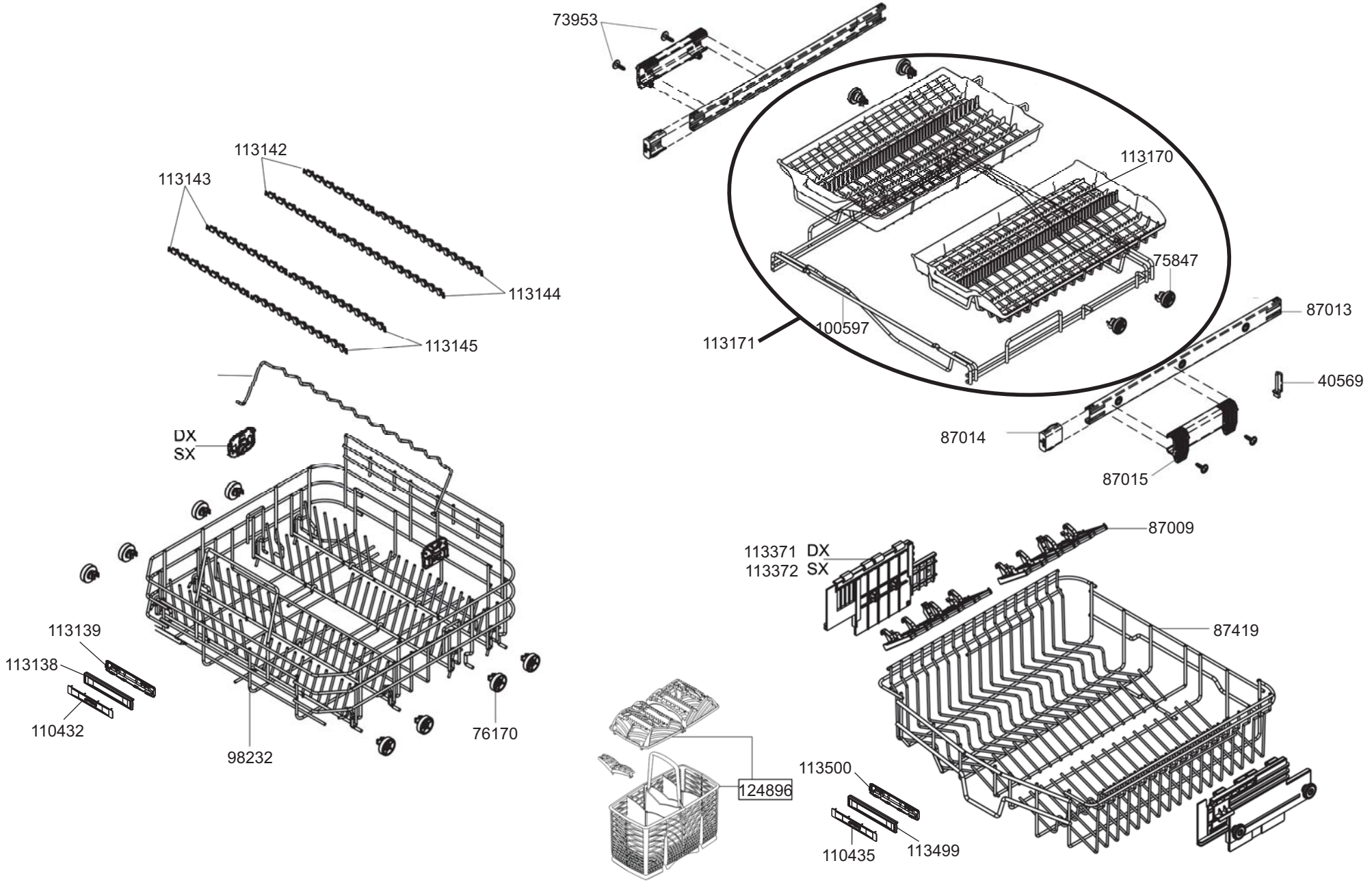
73953
113142
113143
113144
113145
113170
75847
100597
113171
87013
40569
87014
87015
DX
SX
87009
113371 DX
113372 SX
87419
113139
113138
110432
98232
76170
124896
113500
110435
113499