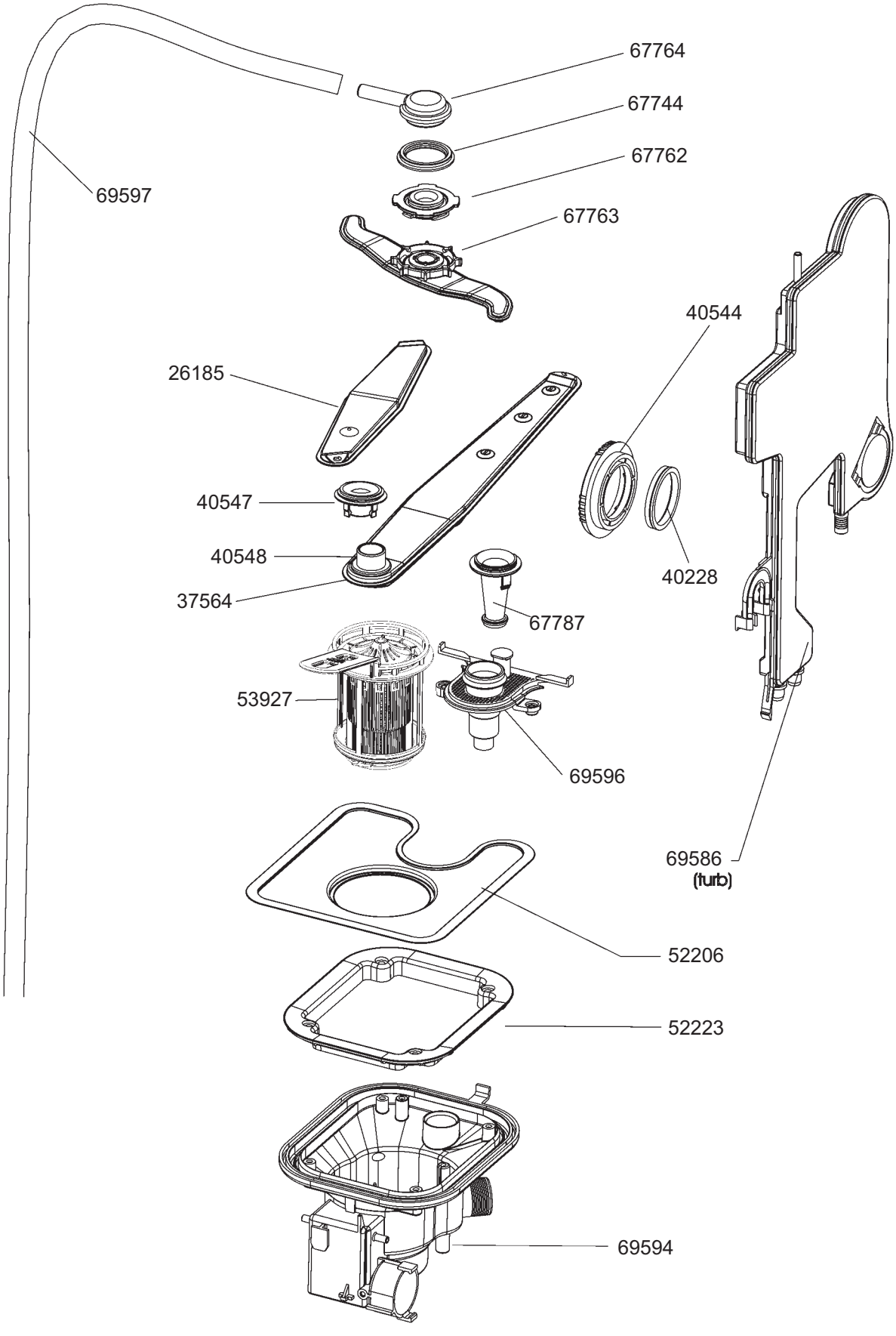
67764
67744
67762
69597
67763
40544
26185
40547
40548
37564
40228
67787
53927
69596
69586
(turb)
52206
52223
69594

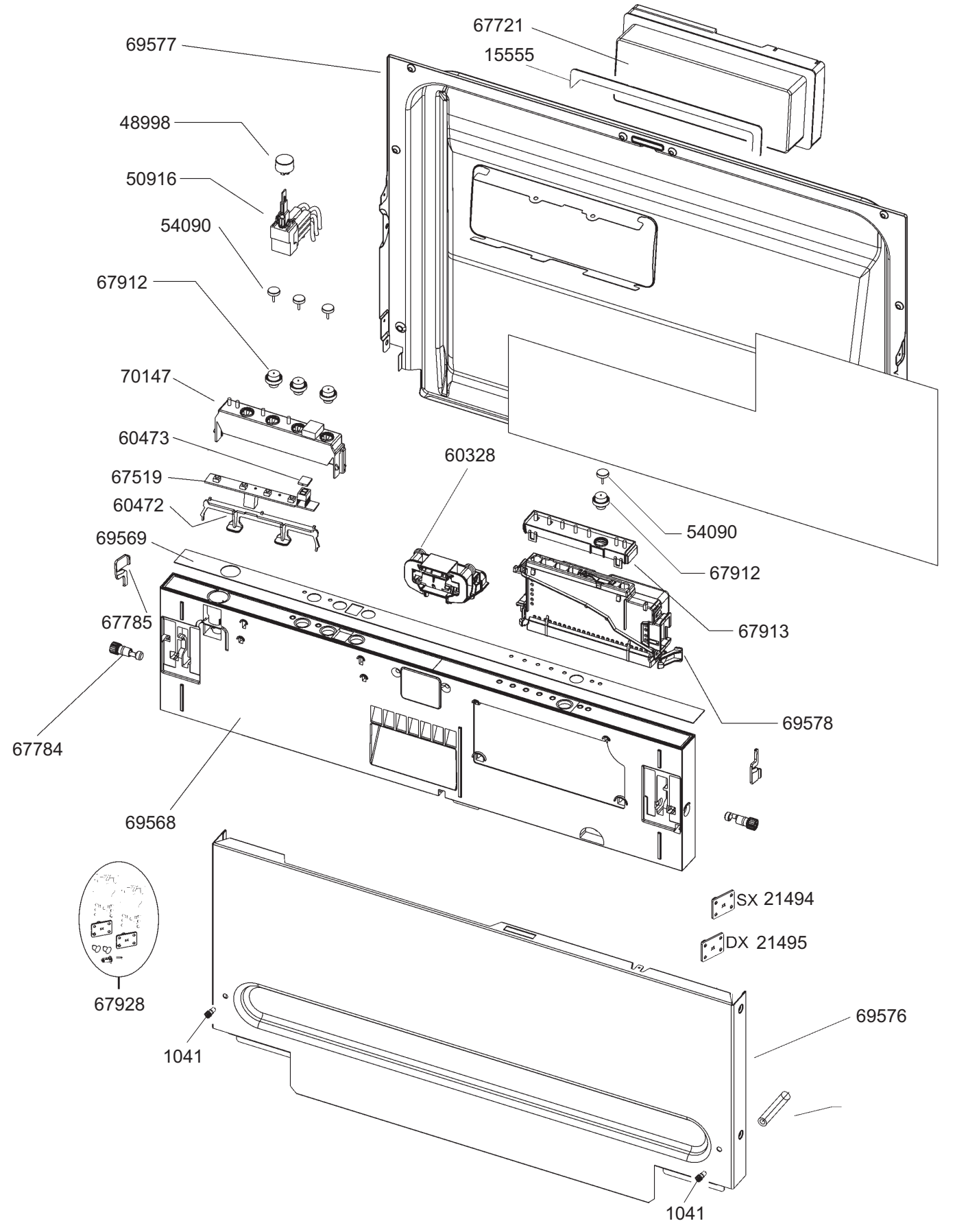
67721
69577
15555
48998
50916
54090
67912
70147
60473
60328
67519
60472
54090
69569
67912
67785
67913
67784
69578
69568
SX 21494
DX 21495
67928
69576
1041
1041

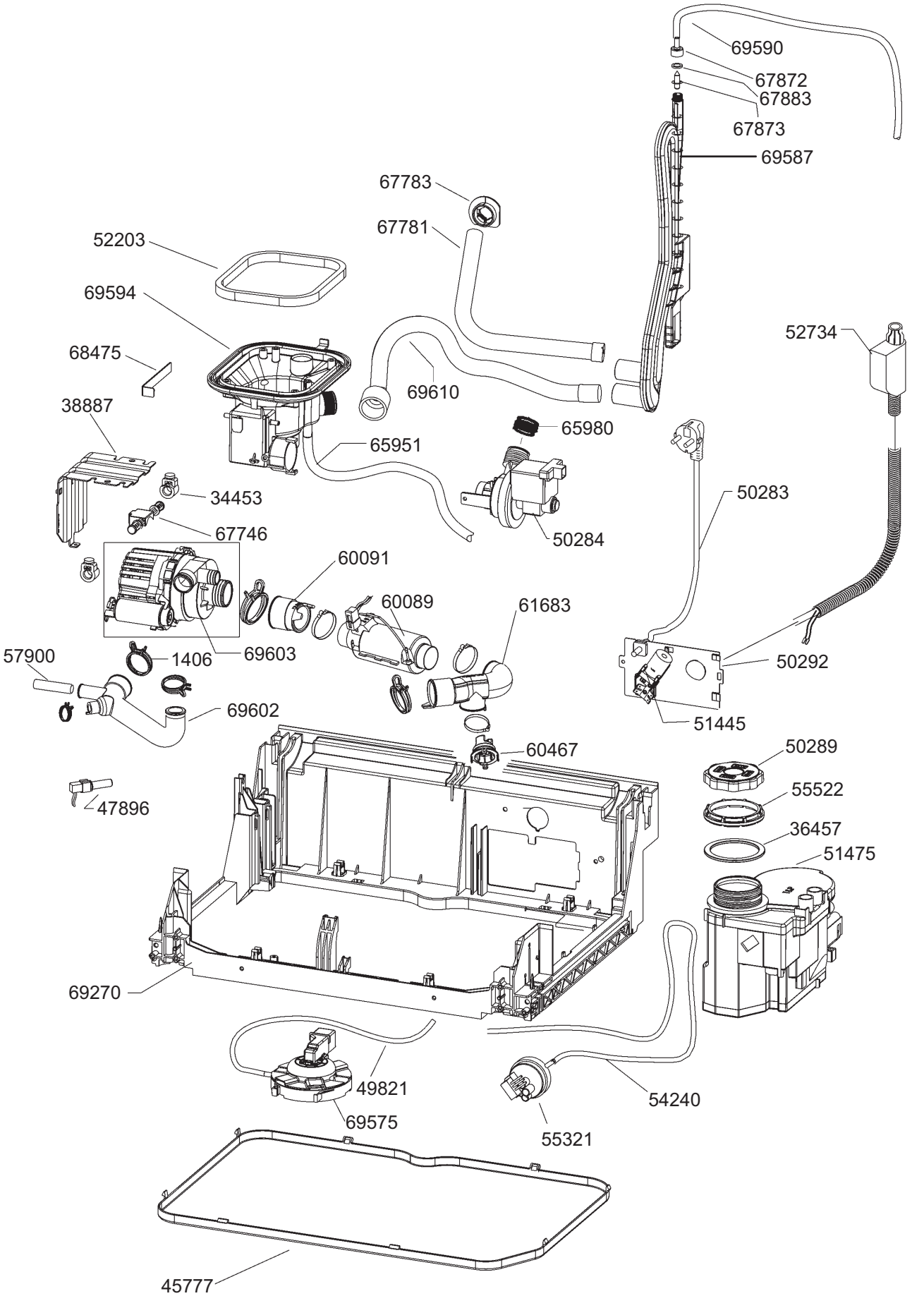
69590
67872
67883
67873
69587
67783
67781
52203
69594
68475
69610
52734
38887
65980
65951
34453
50283
67746
50284
60091
60089
61683
57900
1406
69603
50292
69602
51445
60467
50289
47896
55522
36457
51475
69270
49821
54240
69575
55321
45777

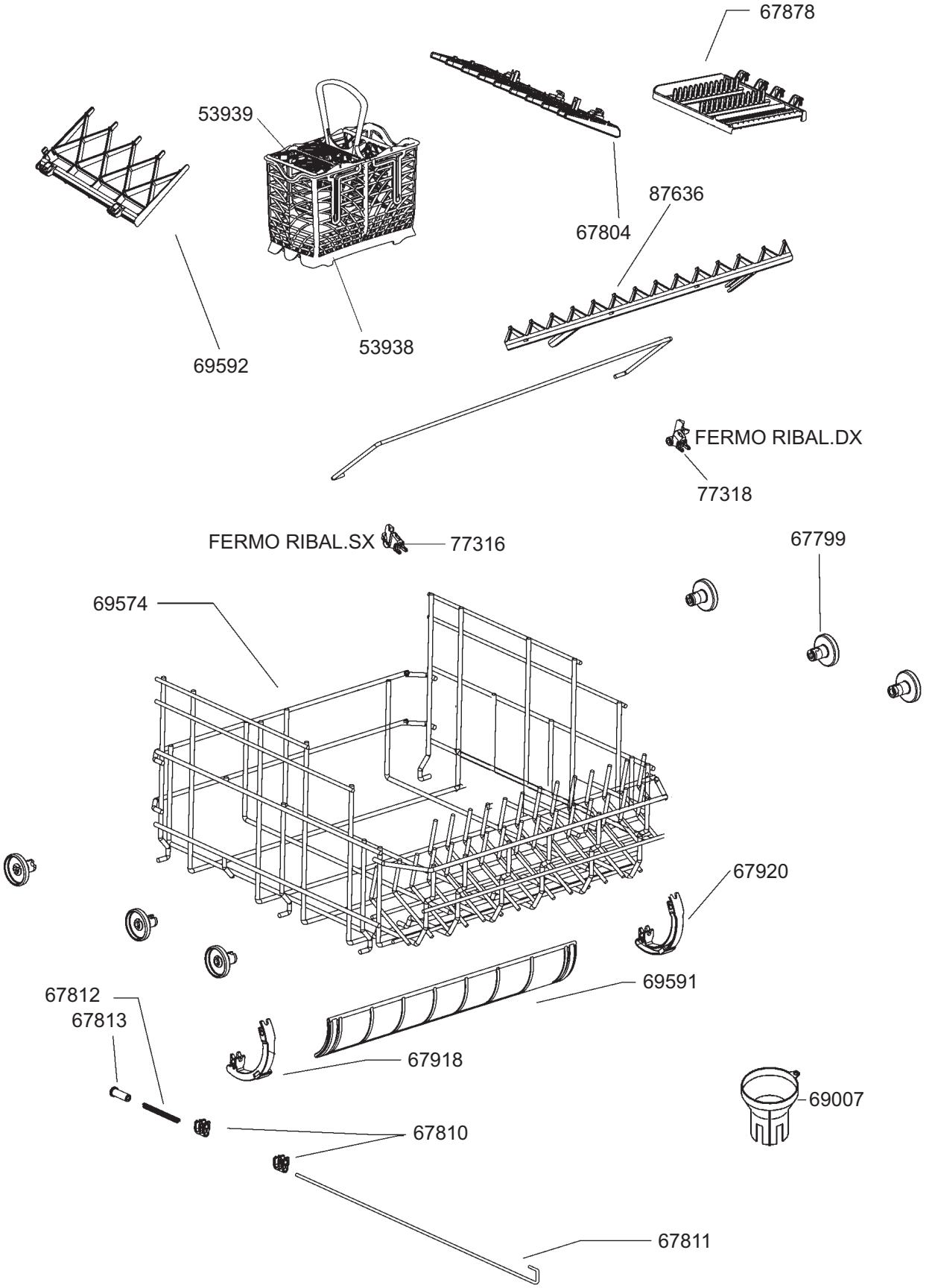
67878
53939
67804
87636
69592
53938
FERMO RIBAL.DX
77318
FERMO RIBAL.SX
77316
67799
69574
67920
69591
67812
67813
67918
69007
67810
67811

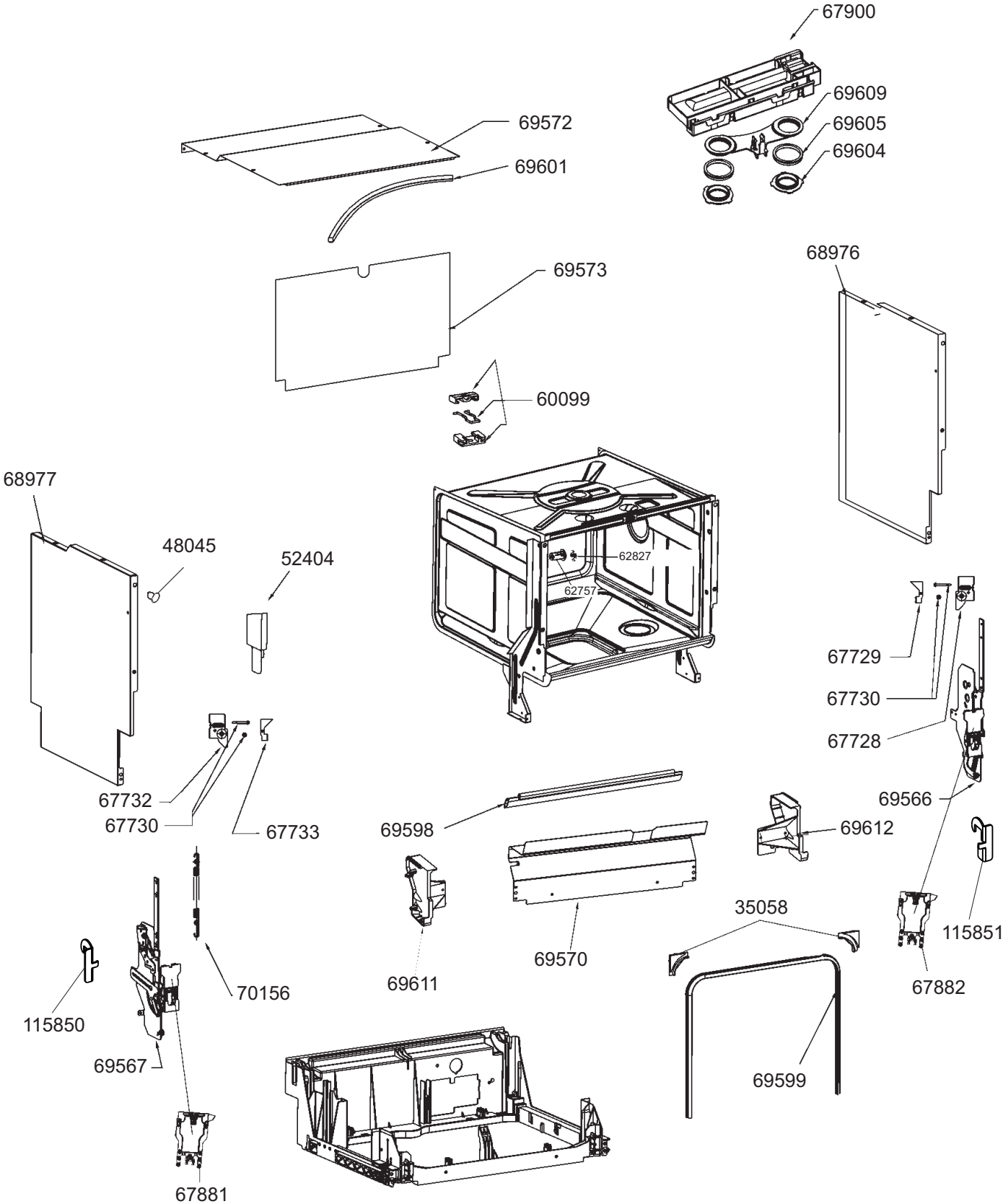
67900
69609
69605
69604
69572
69601
69573
68976
60099
68977
48045
52404
62827
62757
67729
67730
67728
67732
67730
67733
69566
69598
69612
69611
69570
35058
115851
67882
115850
70156
69567
69599
67881