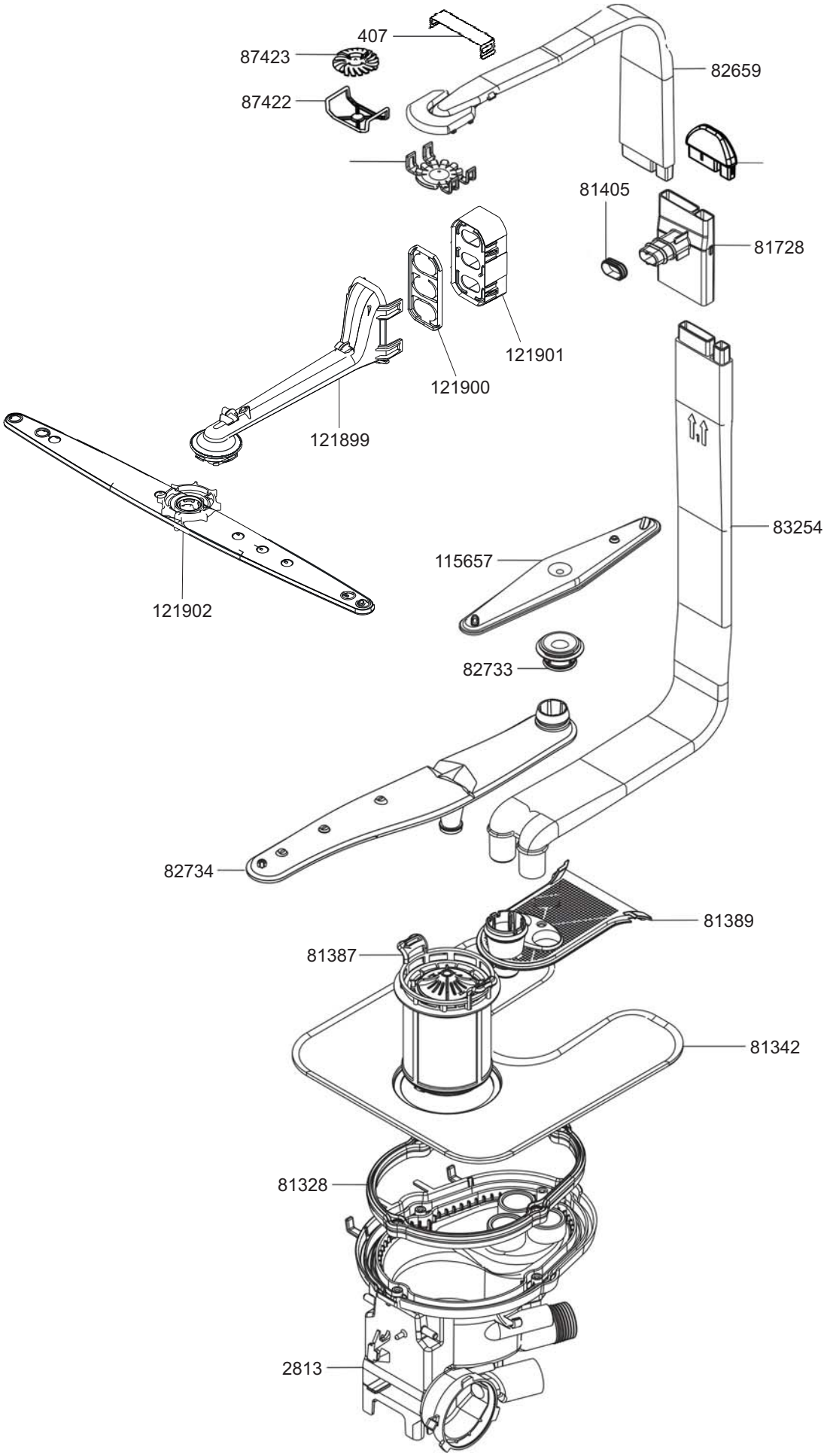
407
87423
87422
82659
81405
81728
121901
121900
121899
121902
83254
115657
82733
82734
81389
81387
81342
81328
2813

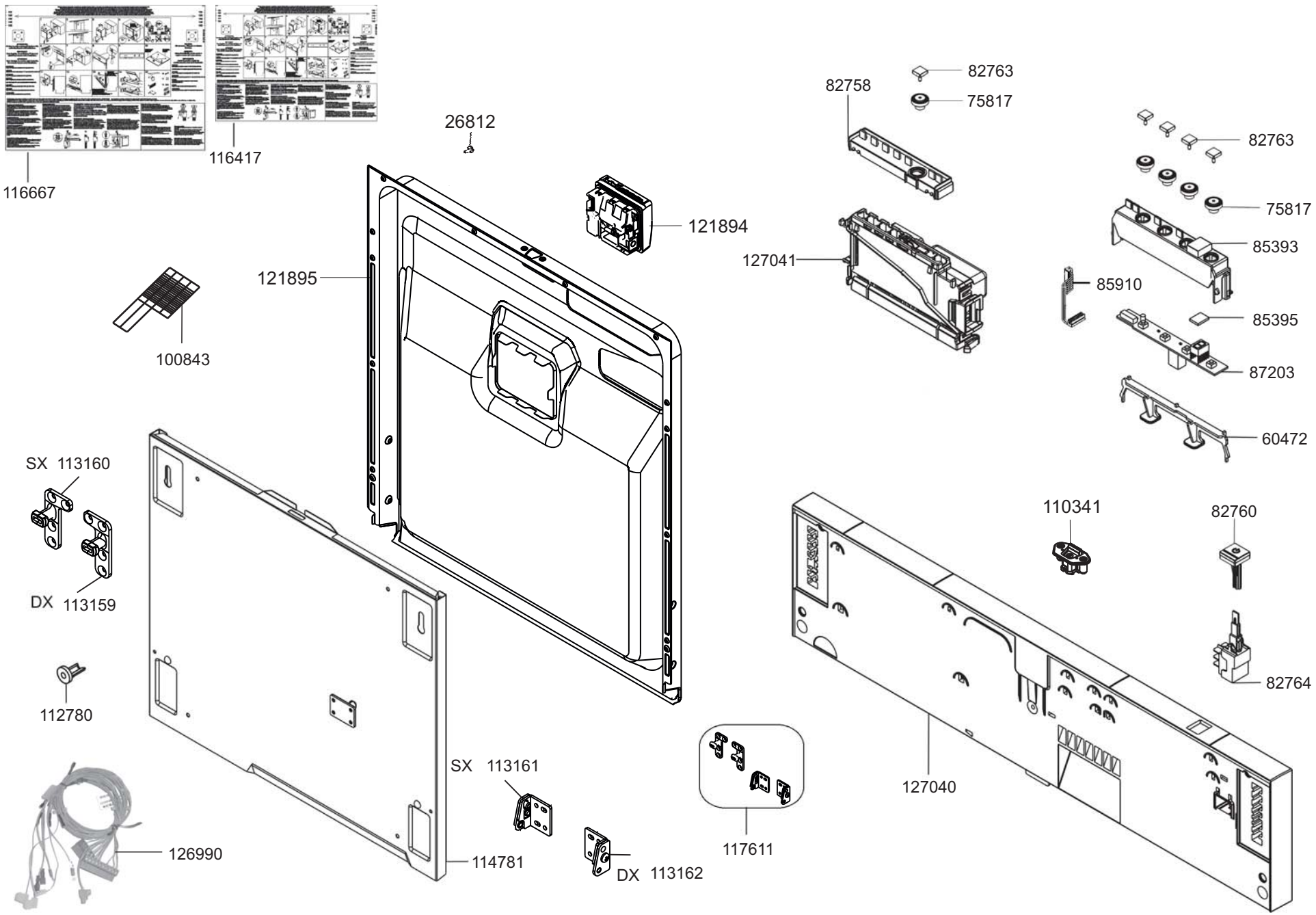
116667
116417
26812
121894
121895
100843
82758
82763
75817
127041
82763
75817
85393
85910
85395
87203
60472
SX 113160
DX 113159
112780
126990
114781
SX 113161
DX 113162
117611
110341
82760
82764
127040

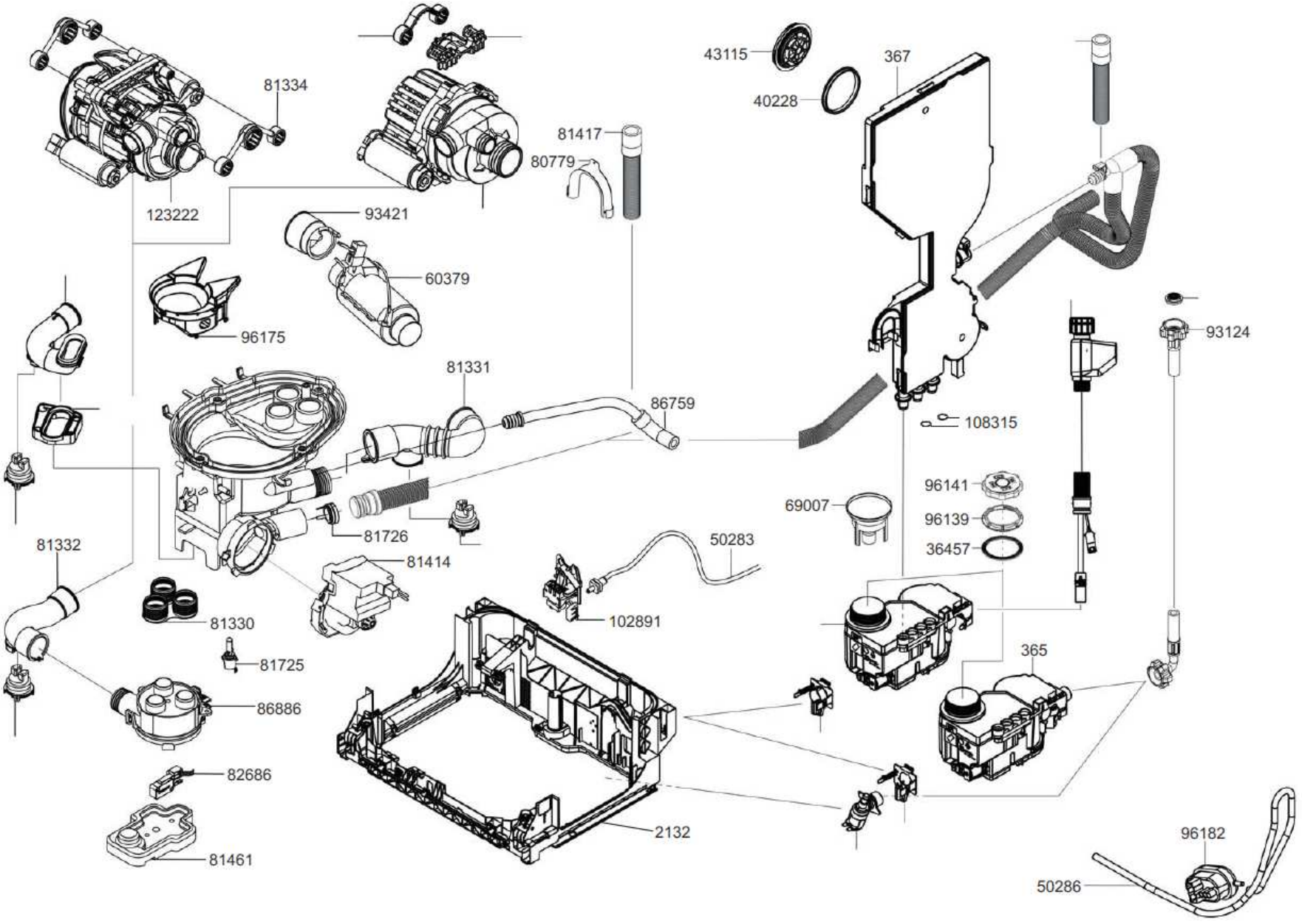
81334
123222
93421
60379
96175
81417
80779
43115
40228
367
93124
108315
81331
86759
81726
81414
81332
81330
81725
86886
82686
81461
50283
102891
2132
69007
96141
96139
36457
365
96182
50286

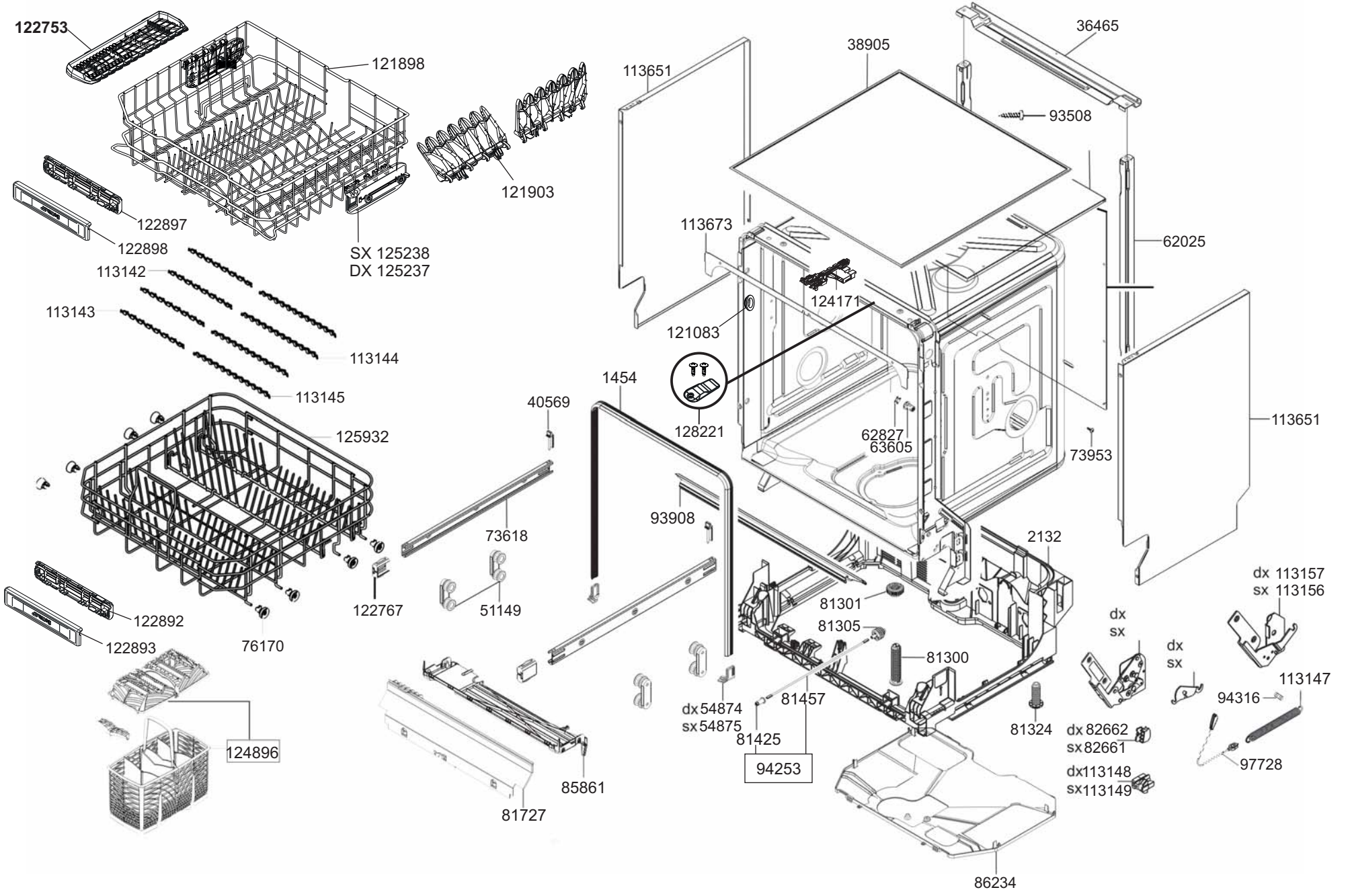
122753
121898
121903
122897
122898
SX 125238
DX 125237
113142
113143
113144
113145
125932
122892
122893
76170
124896
122767
51149
73618
40569
1454
93908
81727
85861
113651
38905
36465
93508
113673
62025
124171
121083
128221
62827
63605
73953
113651
2132
81301
81305
81300
dx 54874
sx 54875
81425
81457
94253
81324
dx
sx
dx 82662
sx 82661
dx113148
sx113149
dx
sx
dx 113157
sx 113156
113147
94316
97728
86234