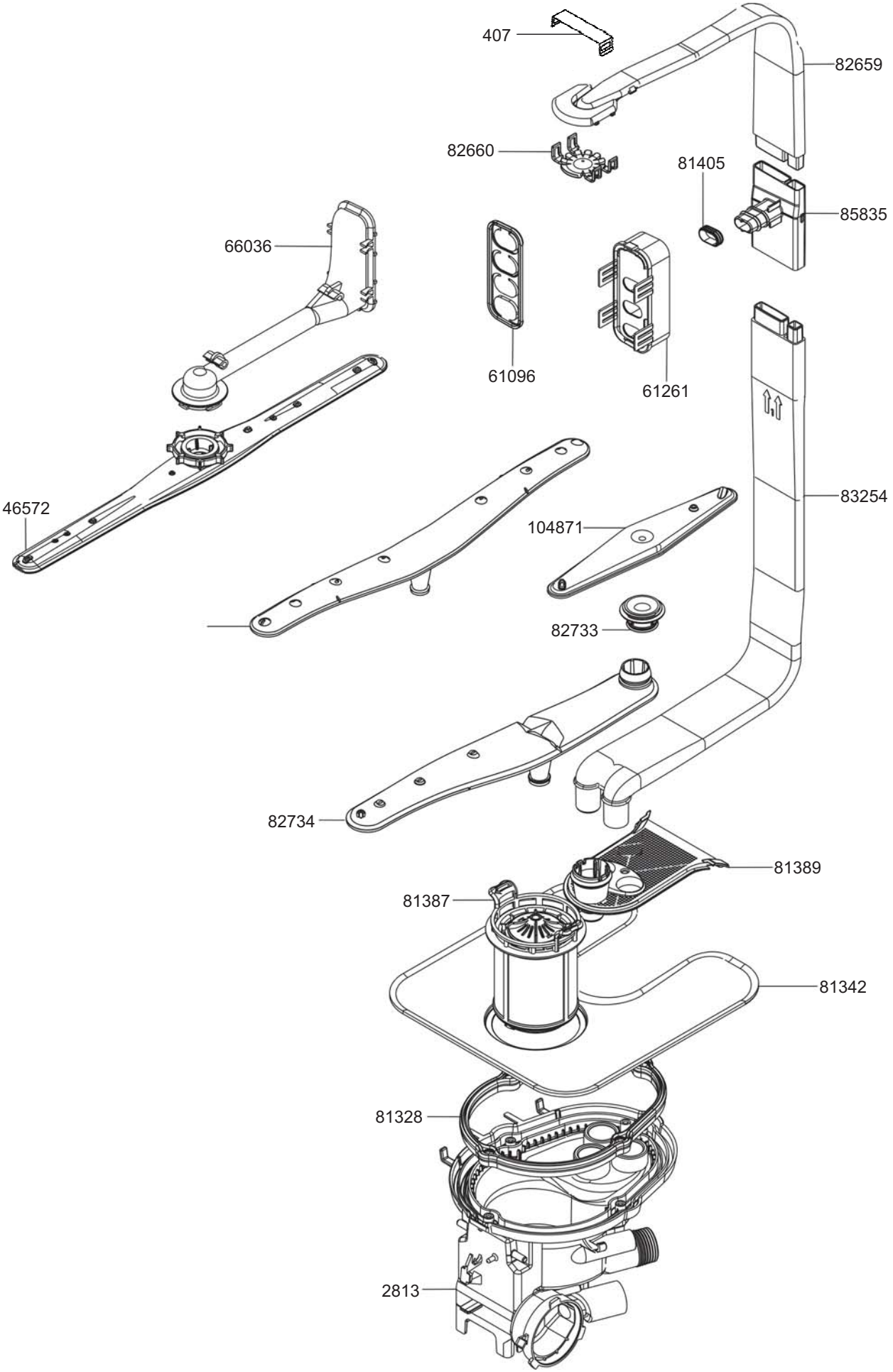
407
82659
82660
81405
85835
66036
61096
61261
46572
83254
104871
82733
82734
81389
81387
81342
81328
2813

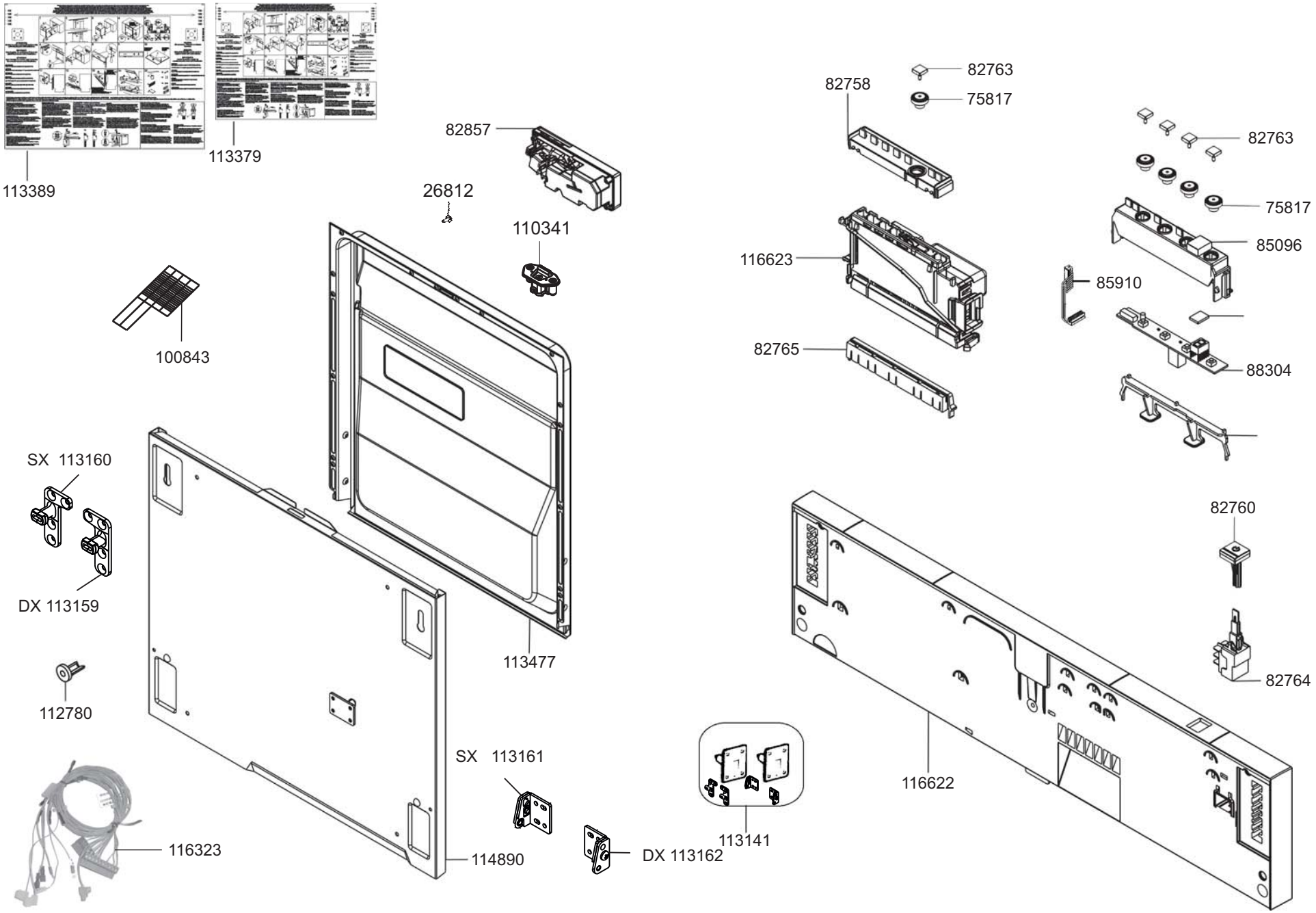
113389
113379
82857
26812
110341
100843
SX 113160
DX 113159
112780
113477
SX 113161
114890
116323
DX 113162
113141
116622
82758
82763
75817
82763
75817
85096
116623
85910
82765
88304
82760
82764

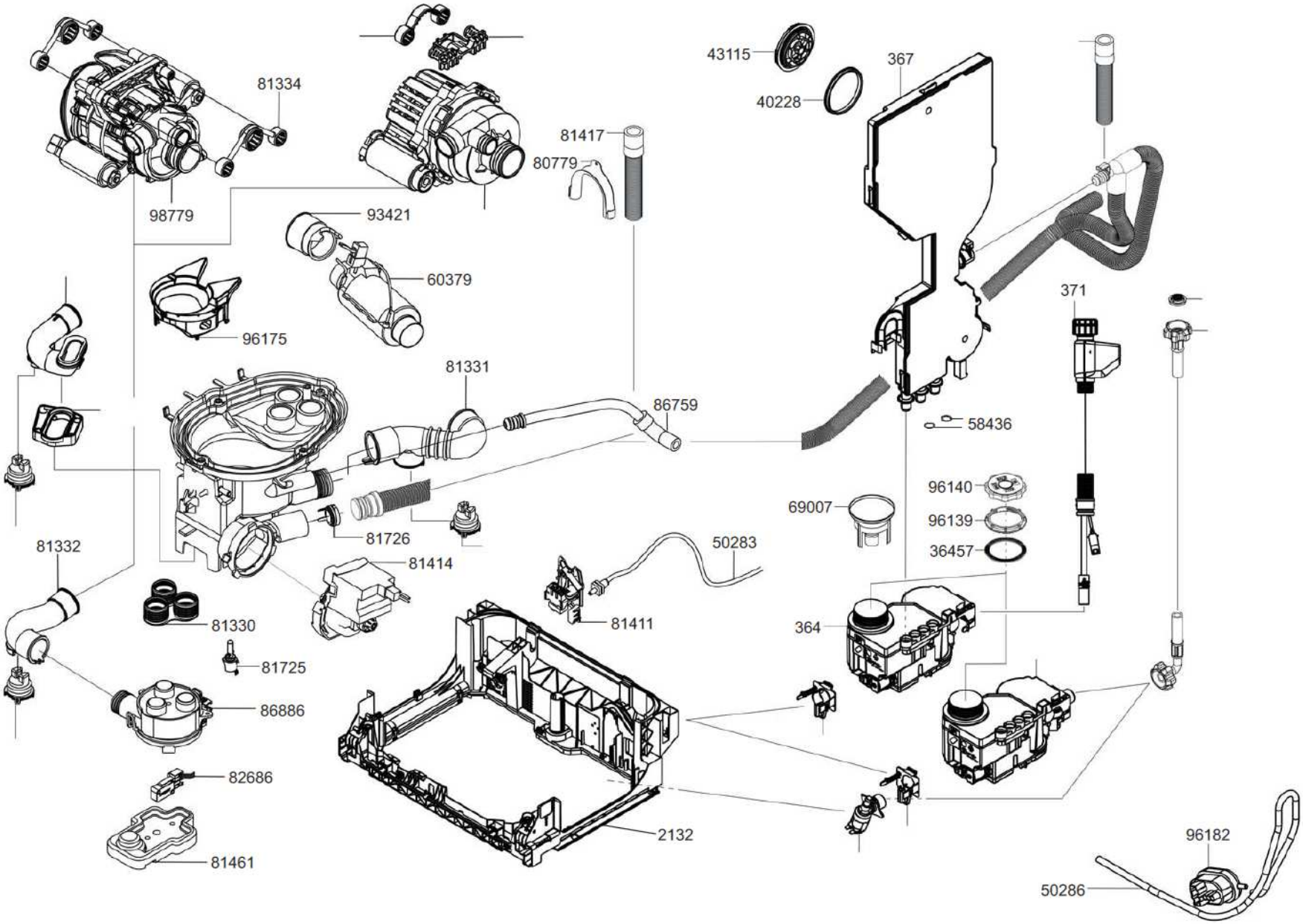
81334
98779
93421
60379
96175
81417
80779
43115
40228
367
371
58436
81331
86759
81726
81414
81332
81330
81725
86886
82686
81461
50283
81411
2132
69007
96140
96139
36457
364
96182
50286

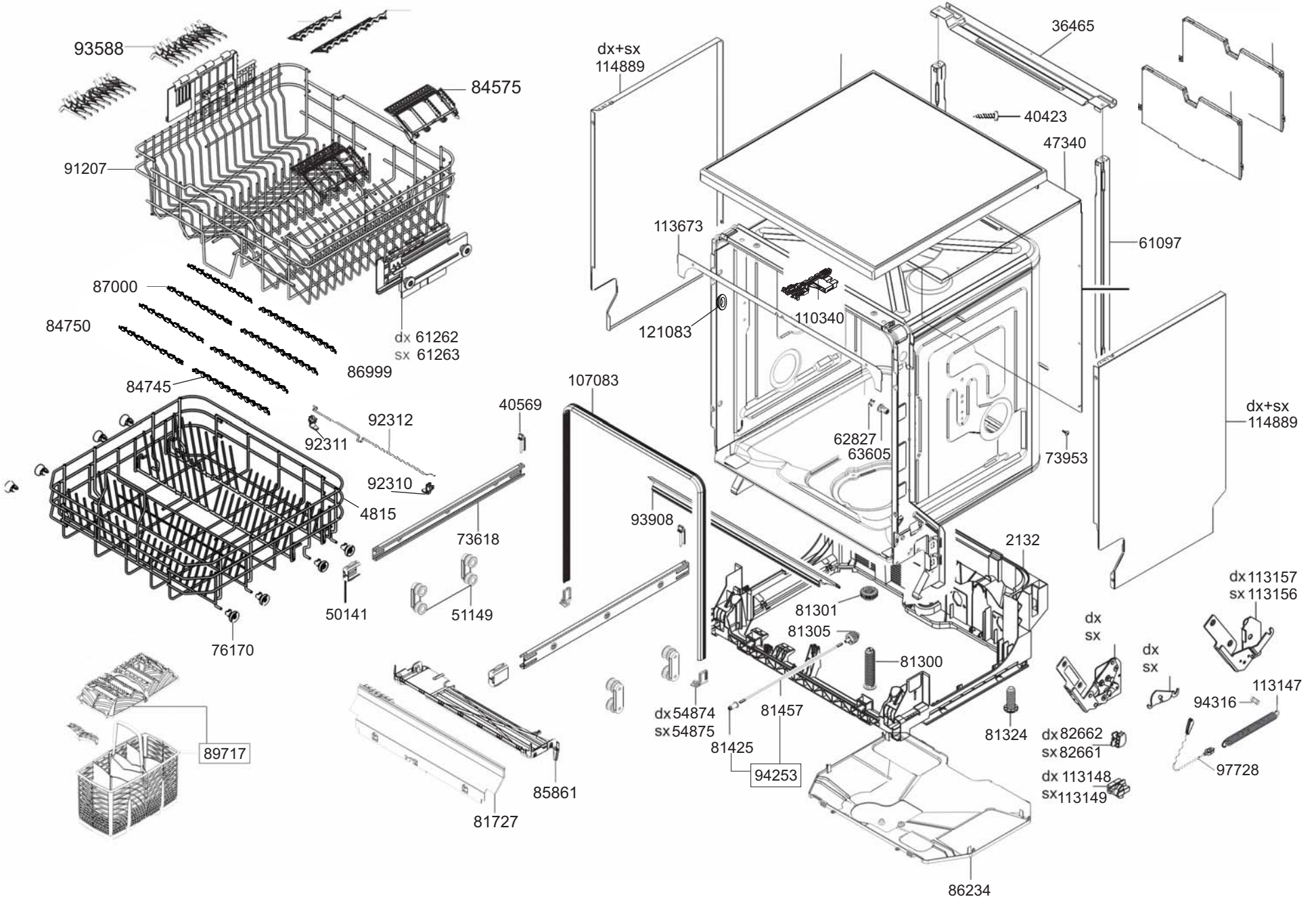
93588
84575
91207
87000
84750
dx 61262
sx 61263
86999
84745
92312
92311
92310
4815
50141
76170
40569
73618
51149
107083
93908
89717
85861
81727
dx+sx
114889
36465
40423
47340
113673
61097
110340
121083
62827
63605
73953
dx+sx
114889
2132
81301
81305
81300
dx 54874
sx 54875
81457
81425
94253
81324
dx 82662
sx 82661
dx 113148
sx 113149
dx
sx
dx
sx
dx 113157
sx 113156
113147
94316
97728
86234