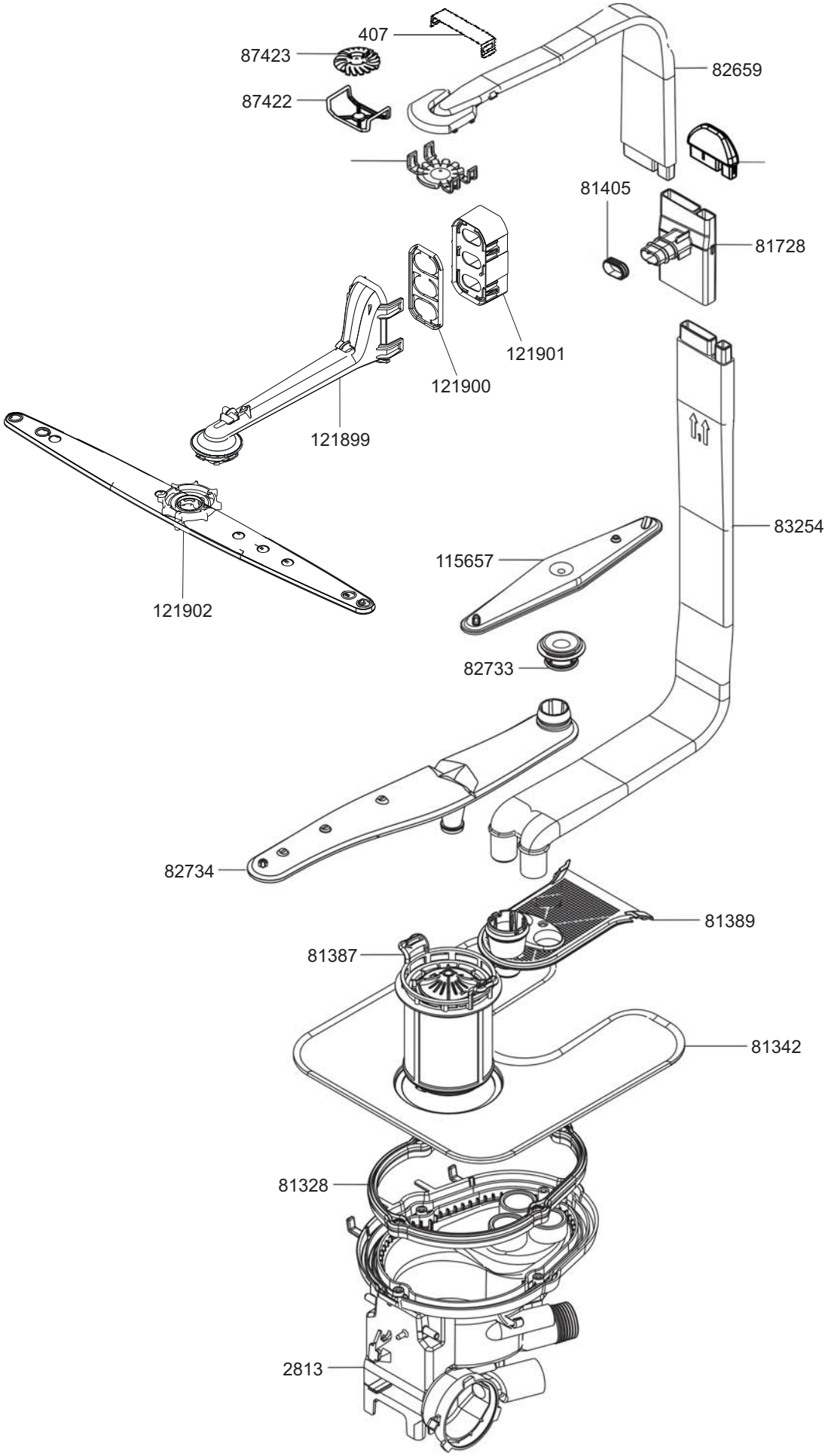
407
87423
87422
82659
81405
81728
121901
121900
121899
121902
83254
115657
82733
82734
81389
81387
81342
81328
2813

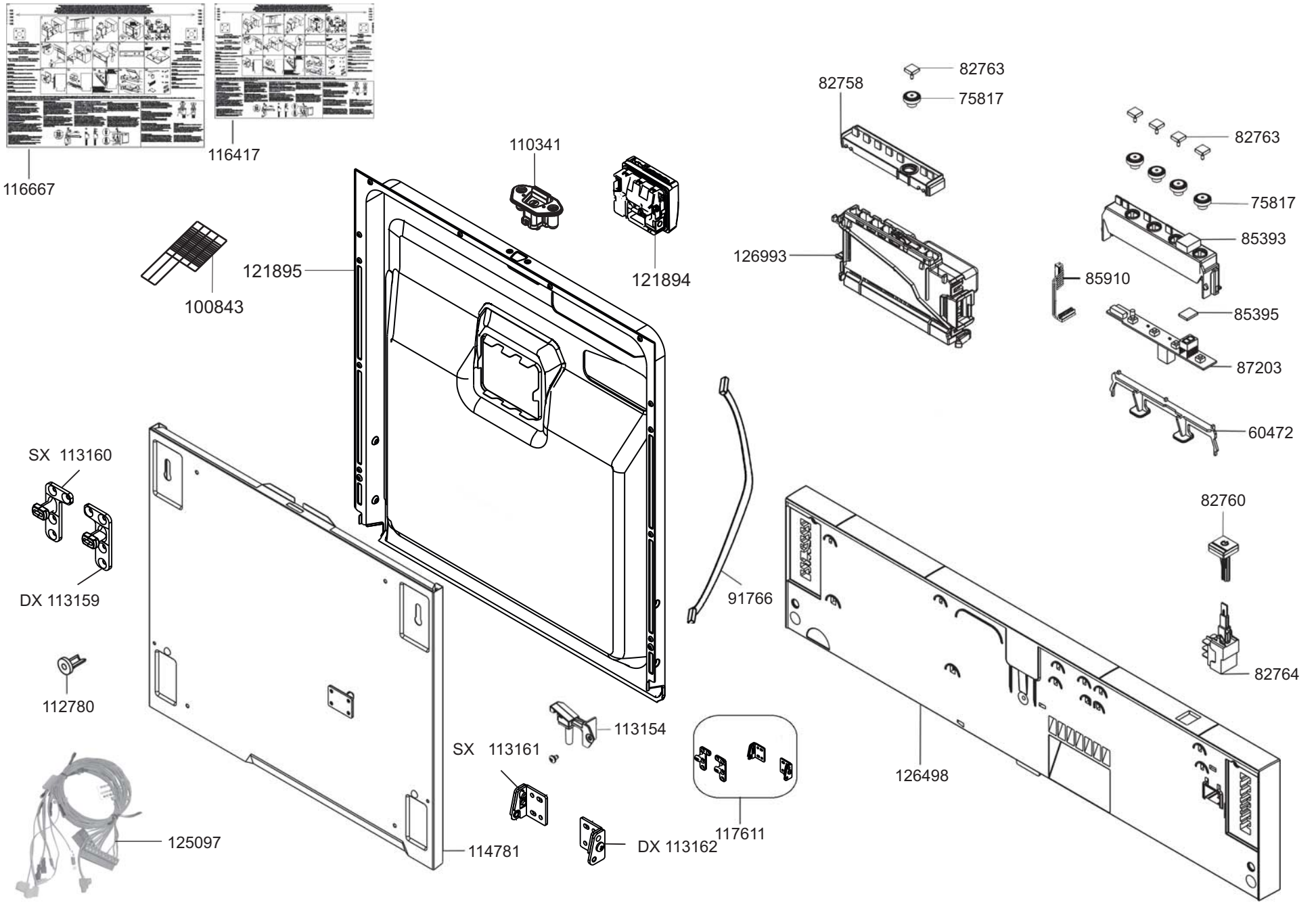
116667
116417
110341
121894
121895
100843
82758
82763
75817
126993
82763
75817
85393
85910
85395
87203
60472
SX 113160
DX 113159
91766
82760
82764
112780
113154
SX 113161
126498
125097
114781
DX 113162
117611

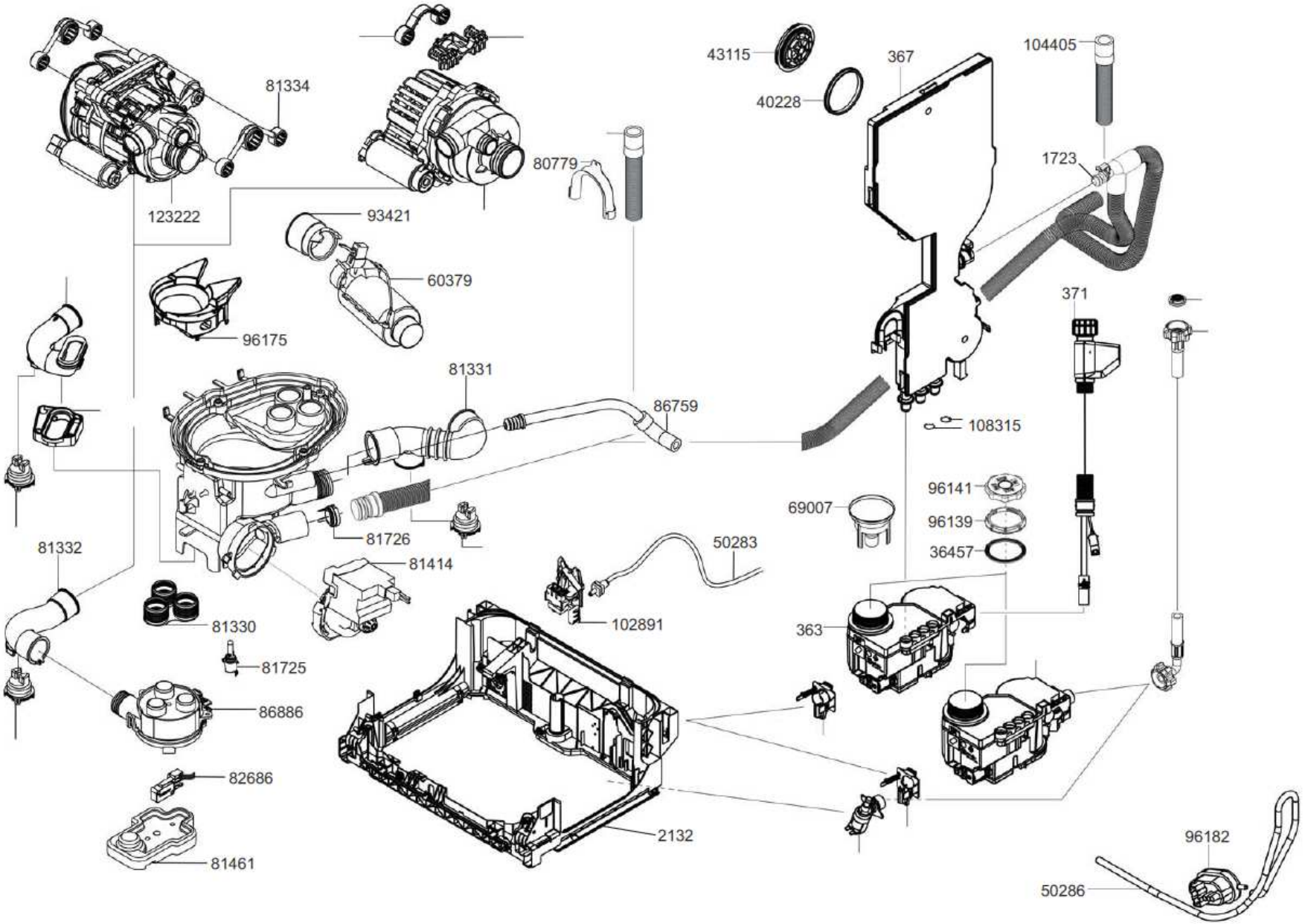
81334
123222
93421
60379
96175
80779
43115
40228
367
104405
1723
371
81331
86759
108315
96141
69007
96139
36457
81726
81414
50283
81332
81330
102891
363
81725
86886
82686
2132
81461
96182
50286

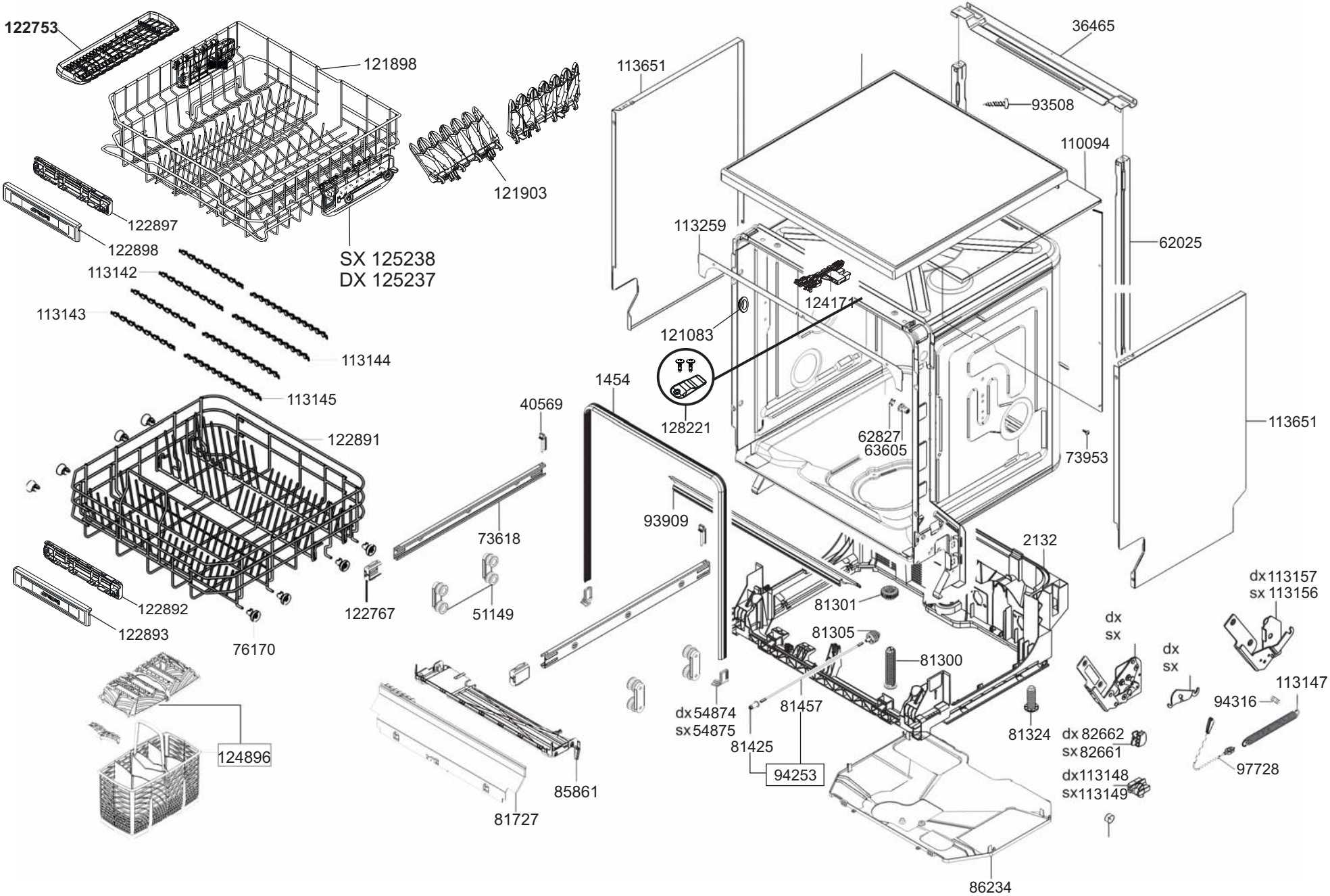
122753
121898
121903
122897
122898
SX 125238
DX 125237
113142
113143
113144
113145
122891
122892
122893
76170
124896
122767
51149
73618
40569
1454
93909
81727
85861
113651
113259
121083
128221
124171
62827
63605
93508
36465
110094
62025
73953
113651
2132
81301
81305
81300
81457
81425
94253
dx 54874
sx 54875
81324
dx
sx
dx 82662
sx 82661
dx 113148
sx 113149
dx
sx
dx 113157
sx 113156
113147
94316
97728
86234

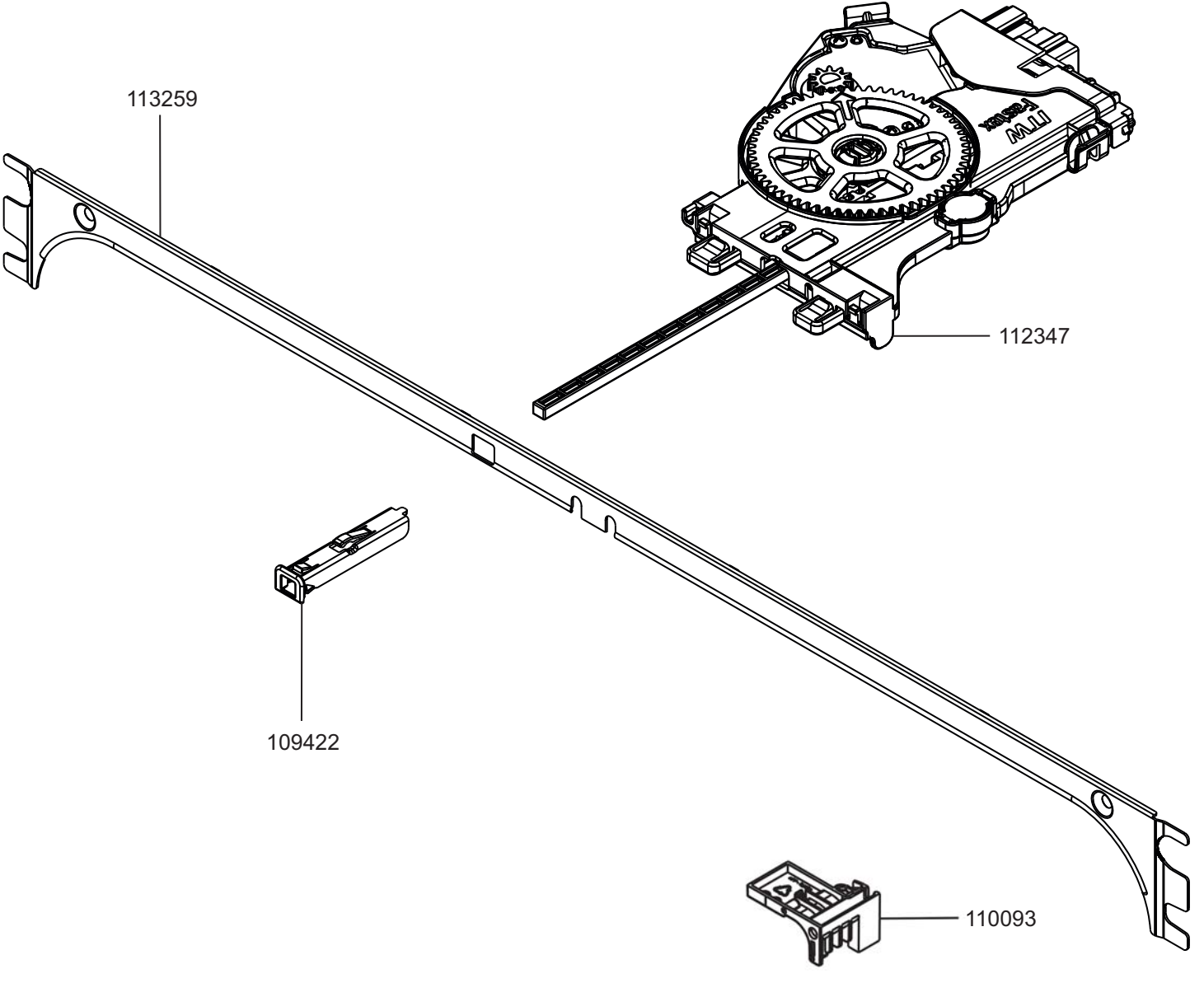
113259
112347
109422
110093