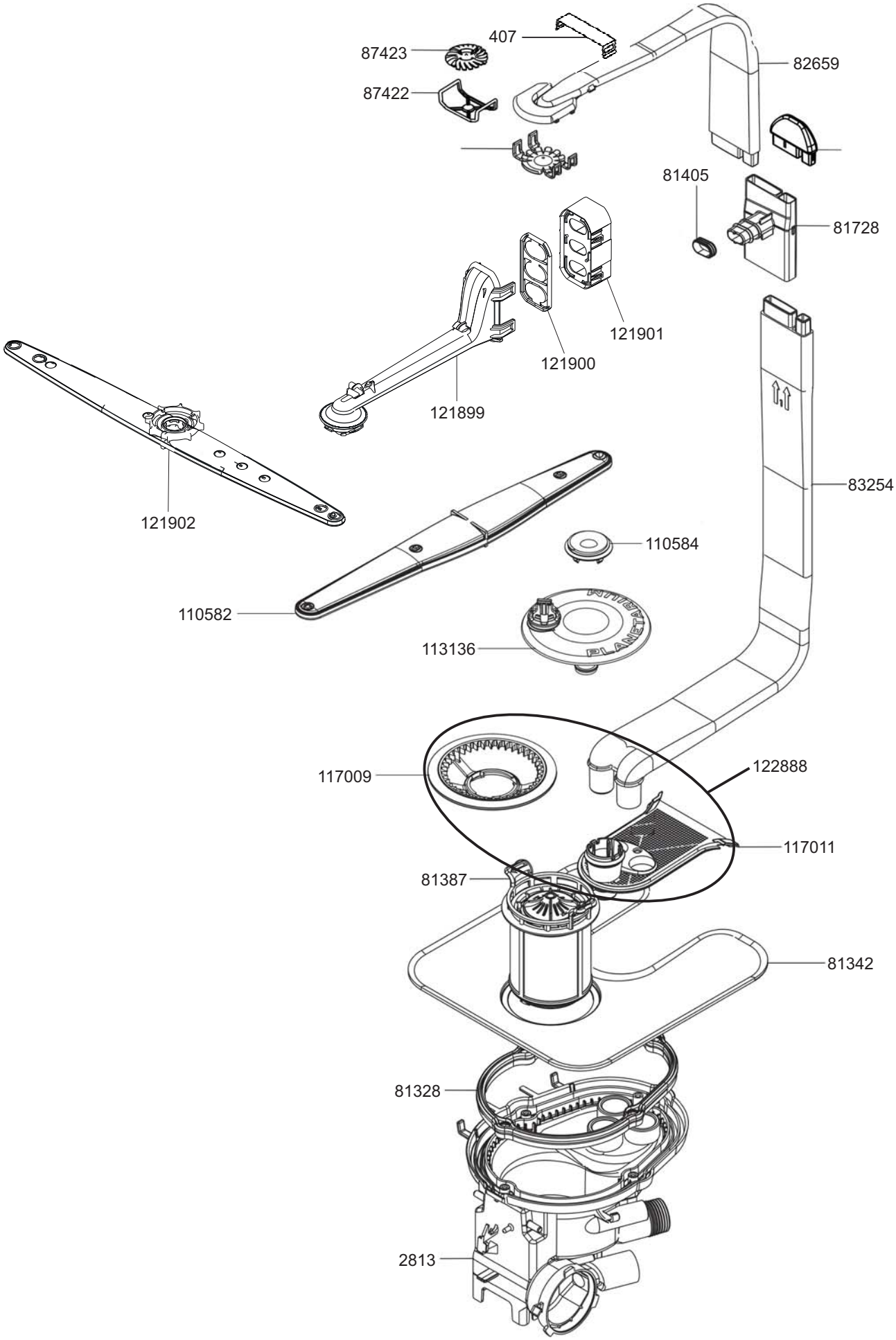
407
87423
87422
82659
81405
81728
121901
121900
121899
121902
83254
110584
110582
113136
PLANETA
117009
122888
117011
81387
81342
81328
2813

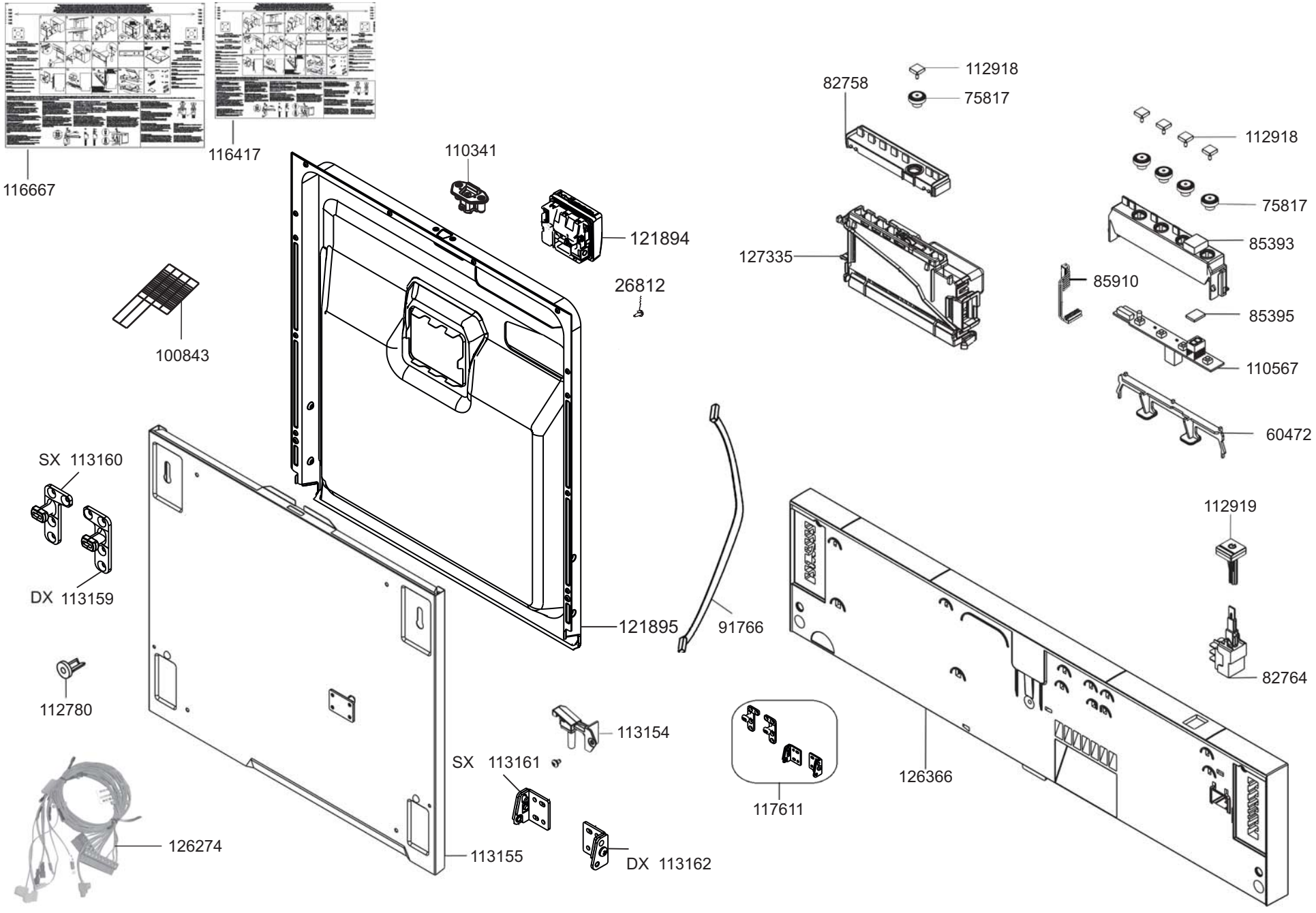
116667
116417
110341
121894
26812
100843
82758
112918
75817
127335
112918
75817
85393
85910
85395
110567
60472
SX 113160
DX 113159
121895
91766
112919
82764
112780
113154
SX 113161
117611
126366
126274
113155
DX 113162

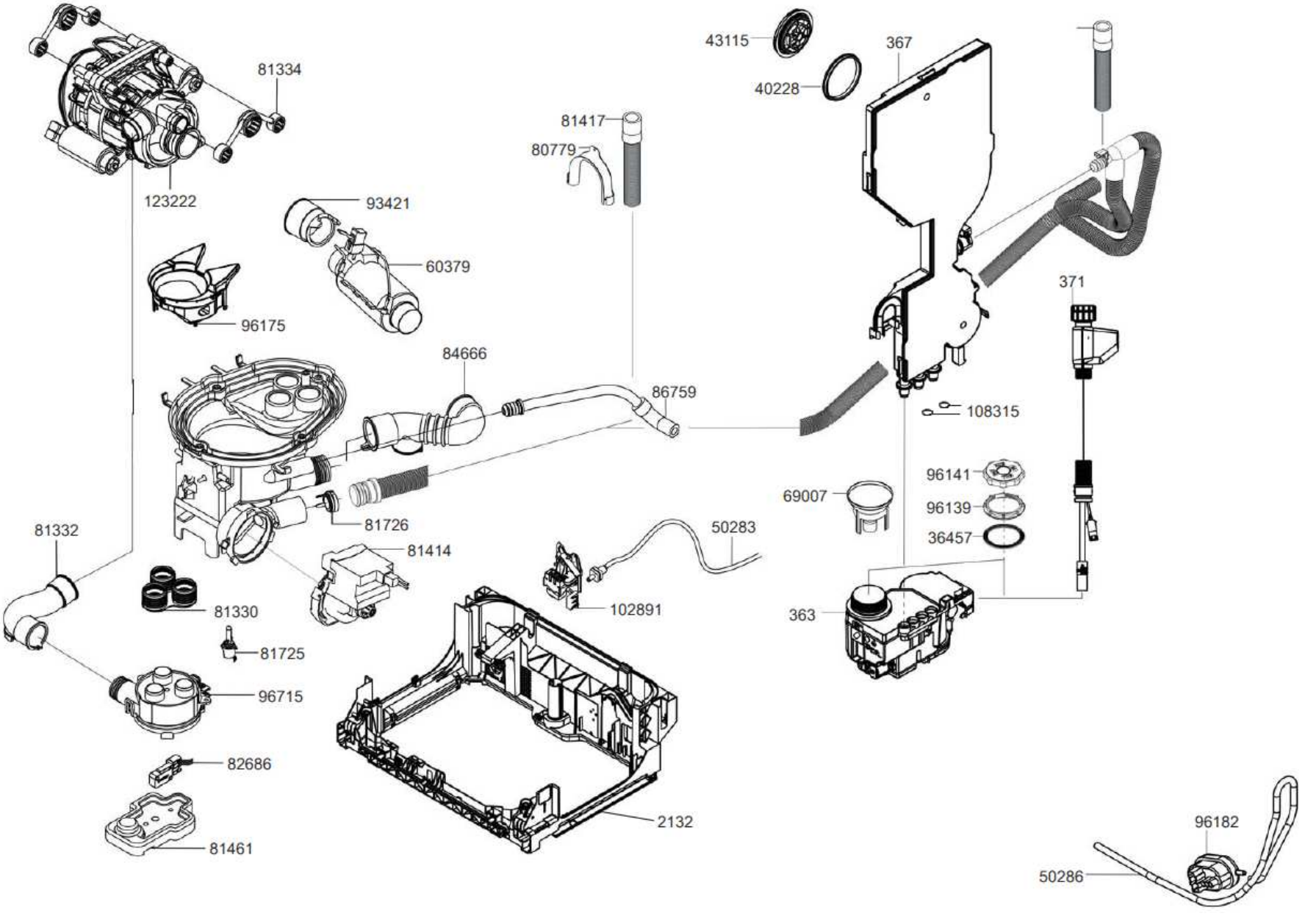
81334
123222
93421
60379
96175
81417
80779
43115
40228
367
371
84666
86759
108315
96141
96139
36457
69007
81726
81332
81414
50283
102891
363
81330
81725
96715
82686
81461
2132
96182
50286

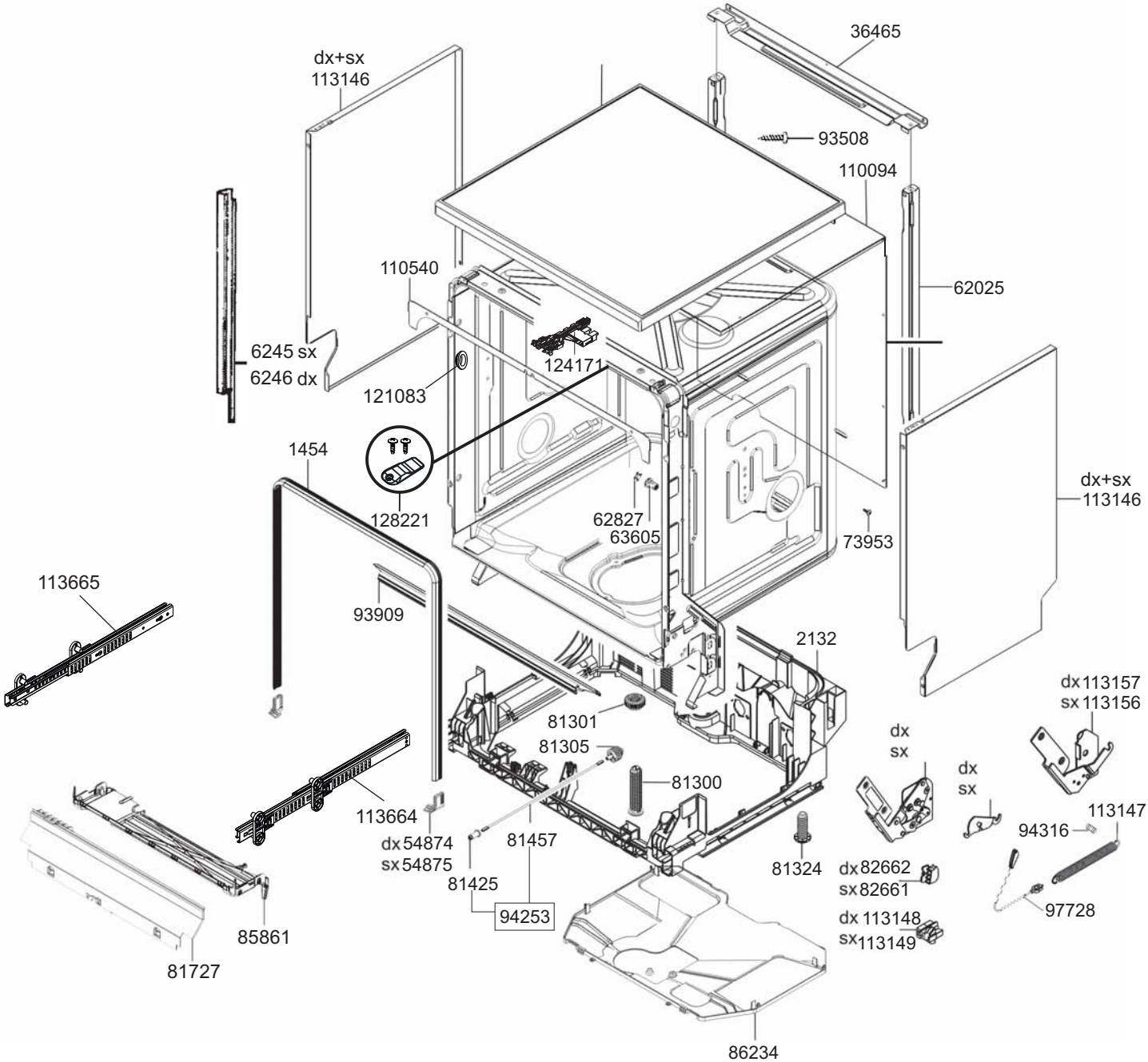
36465
dx+sx
113146
93508
110094
110540
62025
6245 sx
6246 dx
124171
121083
1454
128221
62827
63605
73953
dx+sx
113146
113665
93909
2132
dx 113157
sx 113156
81301
81305
dx
sx
dx
sx
81300
113664
113147
94316
dx 54874
sx 54875
81457
81425
81324
dx 82662
sx 82661
94253
97728
dx 113148
sx 113149
85861
81727
86234

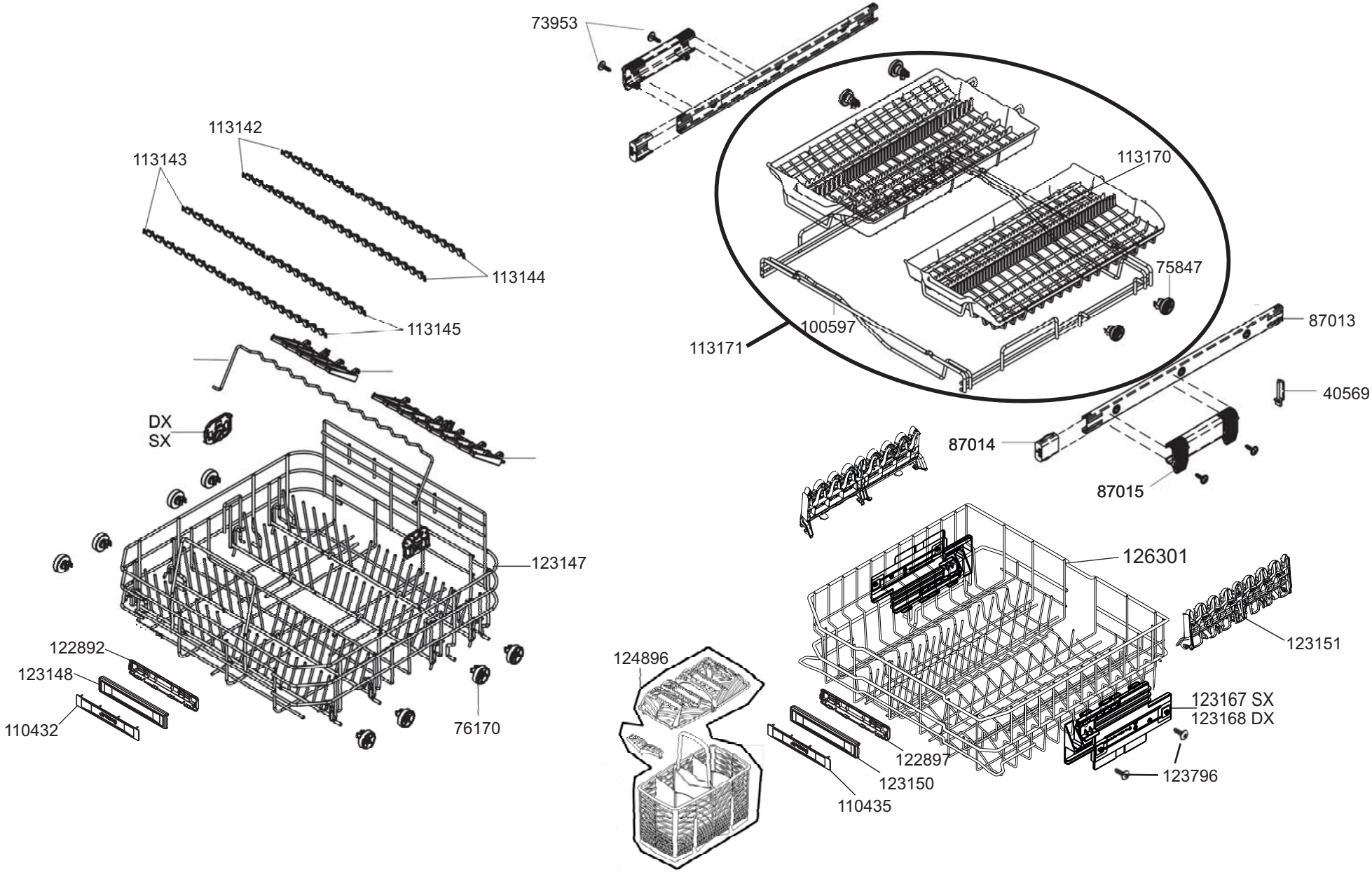
73953
113142
113143
113144
113145
113170
75847
100597
113171
87013
40569
DX
SX
87014
87015
123147
126301
123151
122892
123148
110432
76170
124896
123167 SX
123168 DX
122897
123150
110435
123796

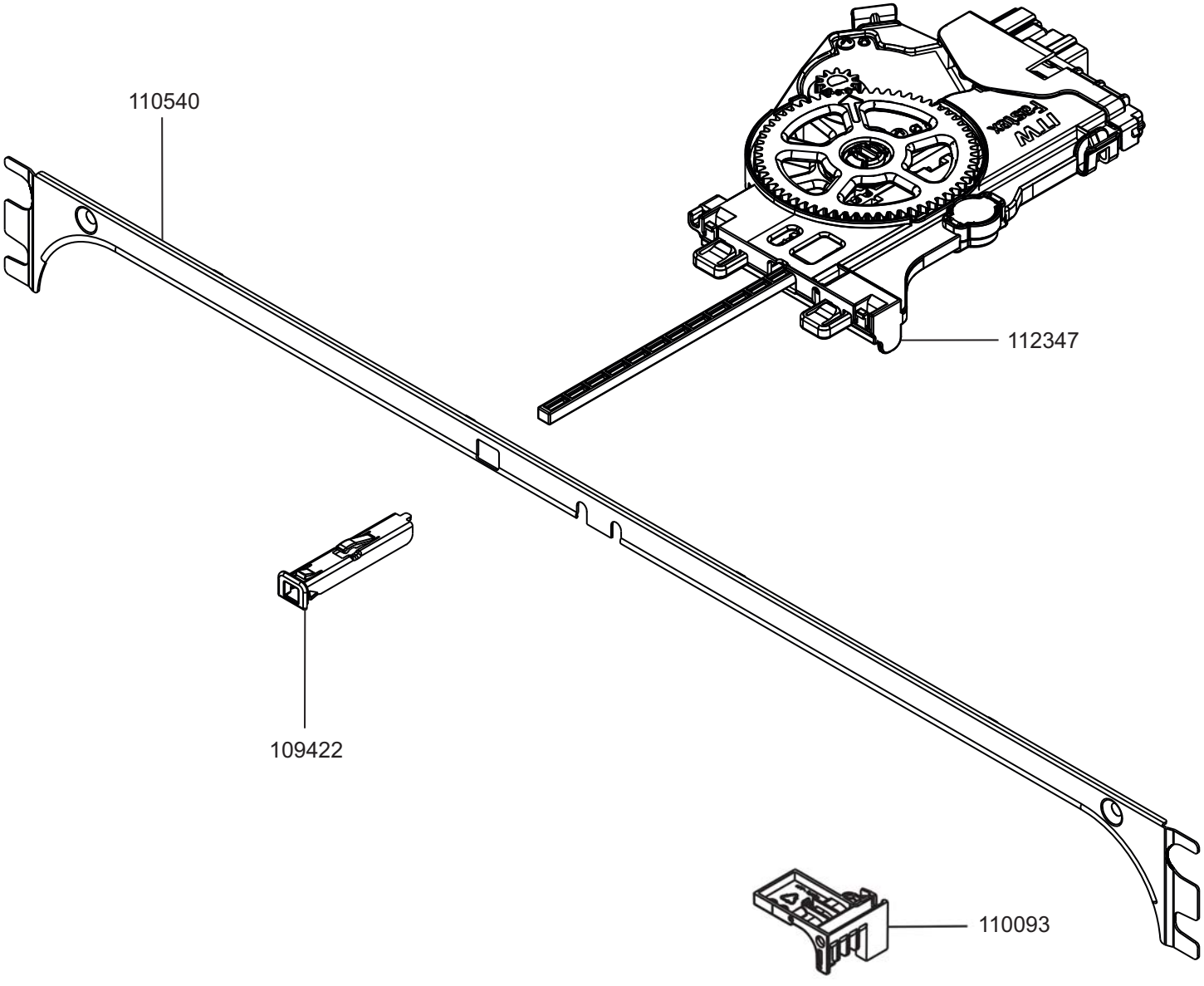
110540
112347
109422
110093