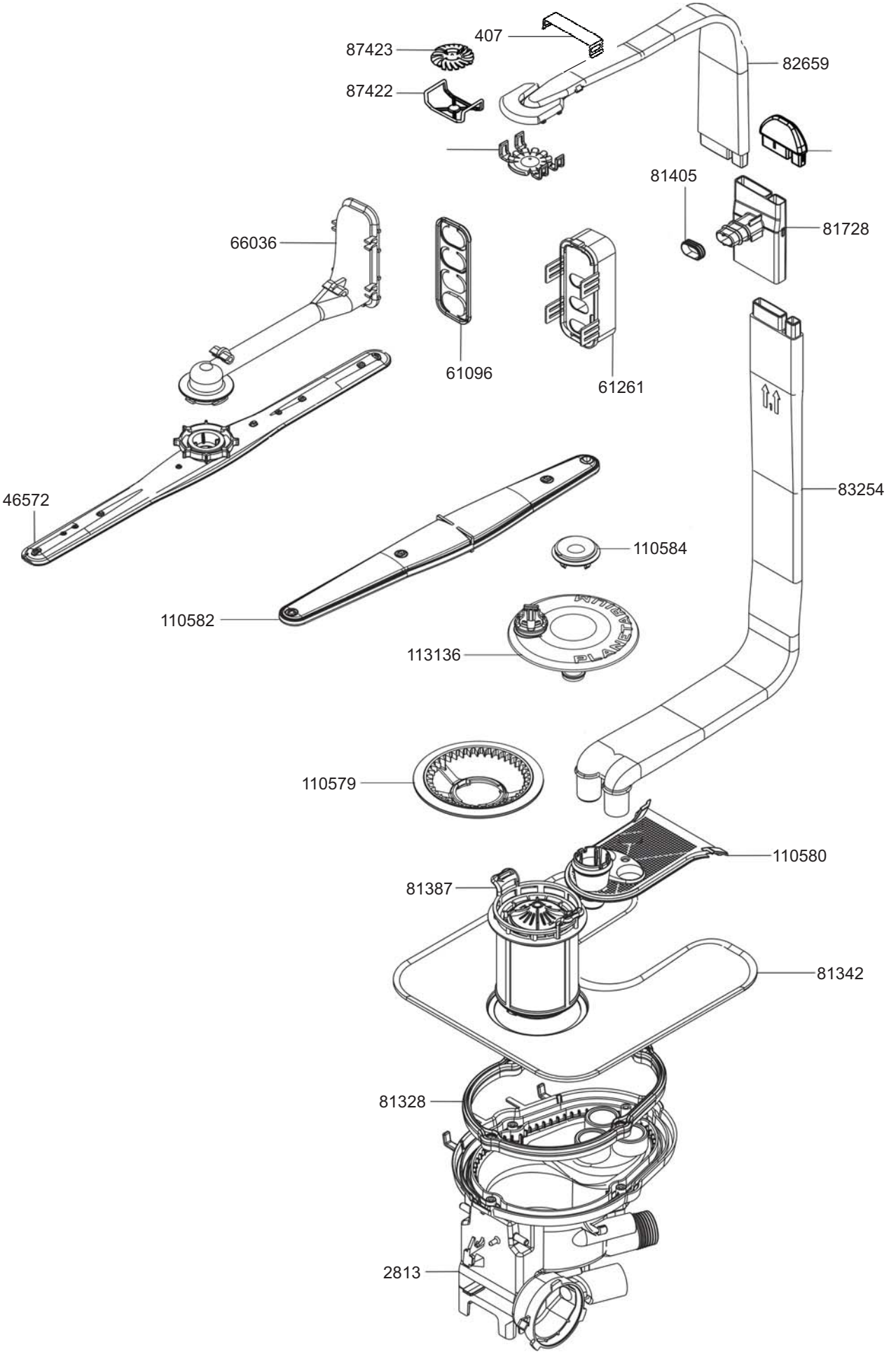
87423
407
82659
87422
81405
81728
66036
61096
61261
46572
83254
110584
110582
113136
110579
110580
81387
81342
81328
2813

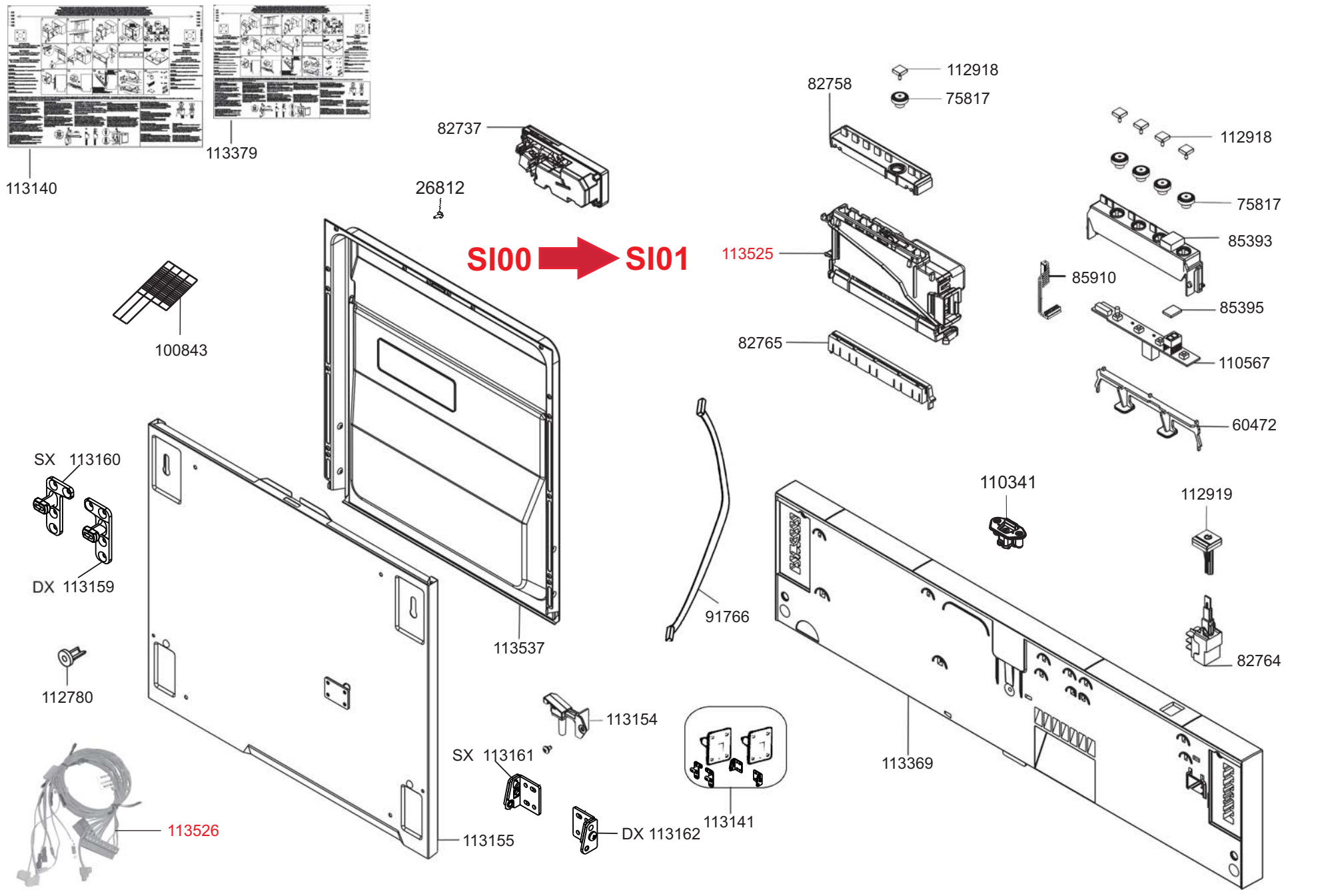
113140
113379
82737
26812
SI00
SI01
100843
SX 113160
DX 113159
112780
113526
113537
113155
113154
SX 113161
DX 113162
113141
91766
113369
110341
112919
82764
113525
82765
82758
112918
75817
112918
75817
85393
85910
85395
110567
60472

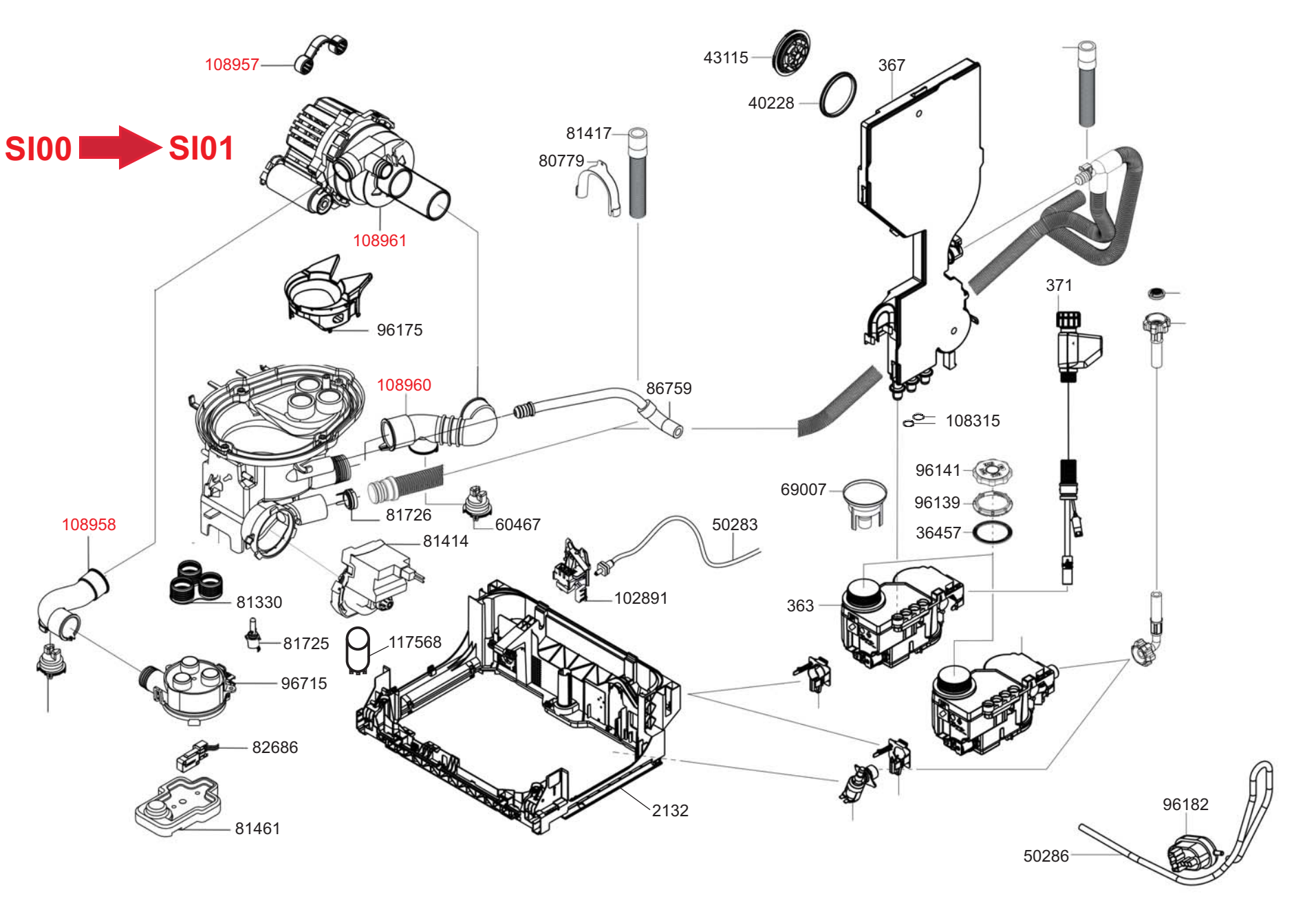
SI00
SI01
108957
108961
96175
108960
108958
81726
60467
81414
81330
81725
117568
96715
82686
81461
81417
80779
86759
43115
40228
367
371
108315
96141
96139
36457
69007
50283
102891
363
2132
96182
50286

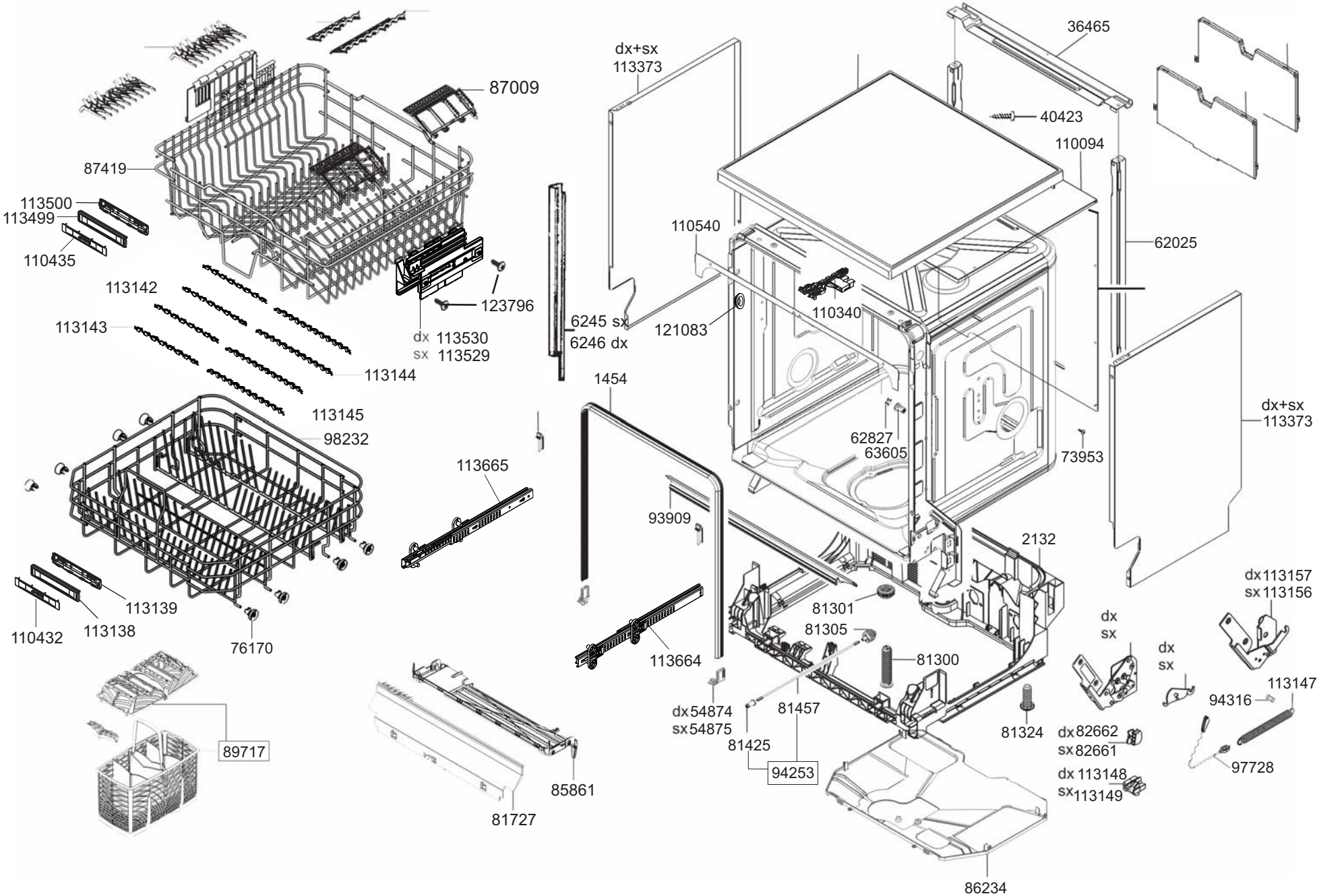
87009
87419
113500
113499
110435
113142
113143
123796
dx 113530
sx 113529
113144
113145
98232
113139
113138
110432
76170
89717
113665
113664
85861
81727
dx+sx
113373
6245 sx
6246 dx
1454
93909
110540
121083
110340
62827
63605
36465
40423
110094
62025
73953
dx+sx
113373
2132
81301
81305
81300
dx54874
sx54875
81457
81425
94253
81324
dx82662
sx82661
dx 113148
sx113149
86234
dx
sx
dx
sx
dx113157
sx113156
113147
94316
97728

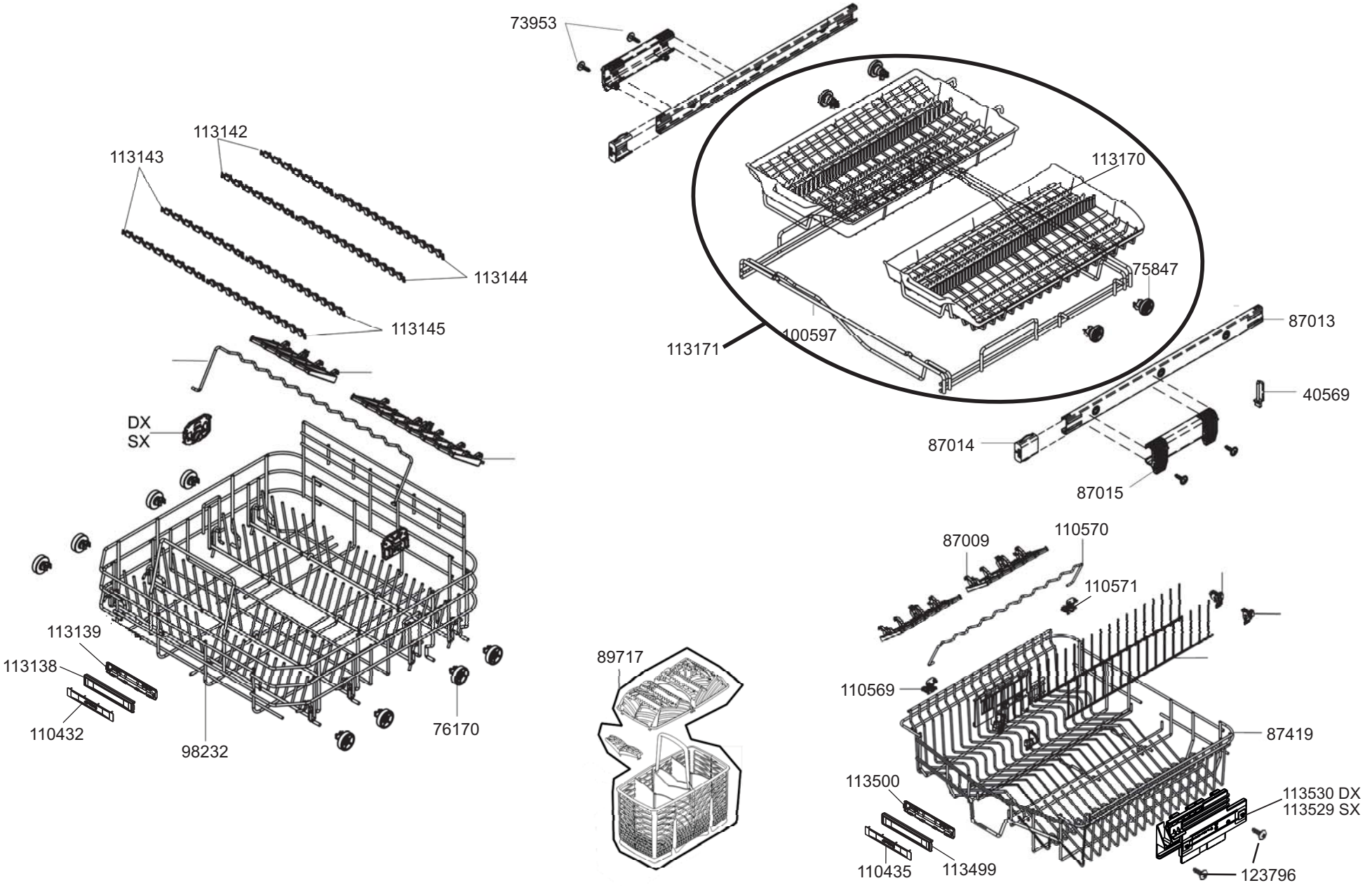
73953
113142
113143
113144
113145
113170
75847
113171
100597
87013
40569
87014
87015
DX
SX
87009
110570
110571
113139
113138
110432
98232
76170
89717
110569
87419
113500
113530 DX
113529 SX
110435
113499
123796

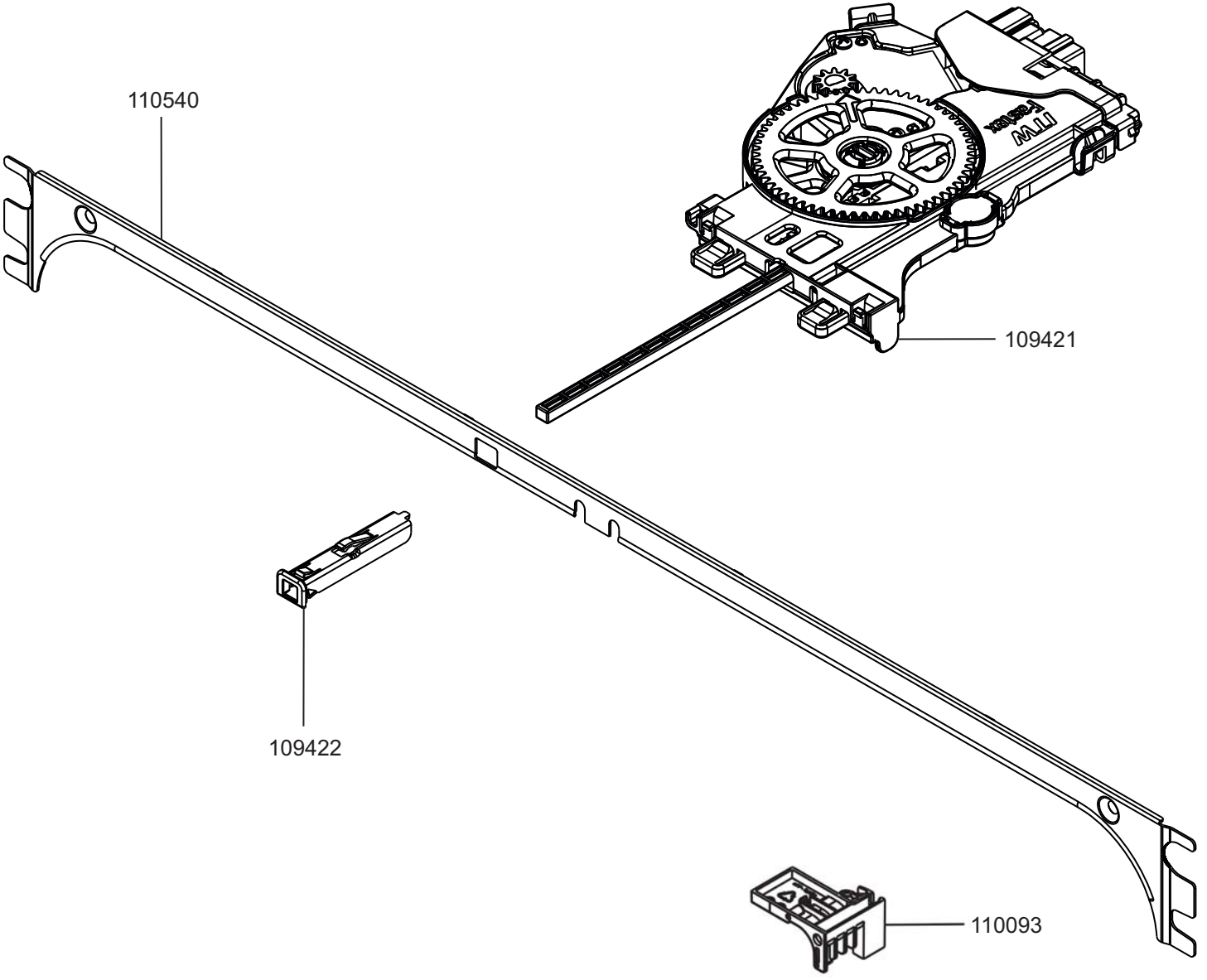
110540
109421
109422
110093