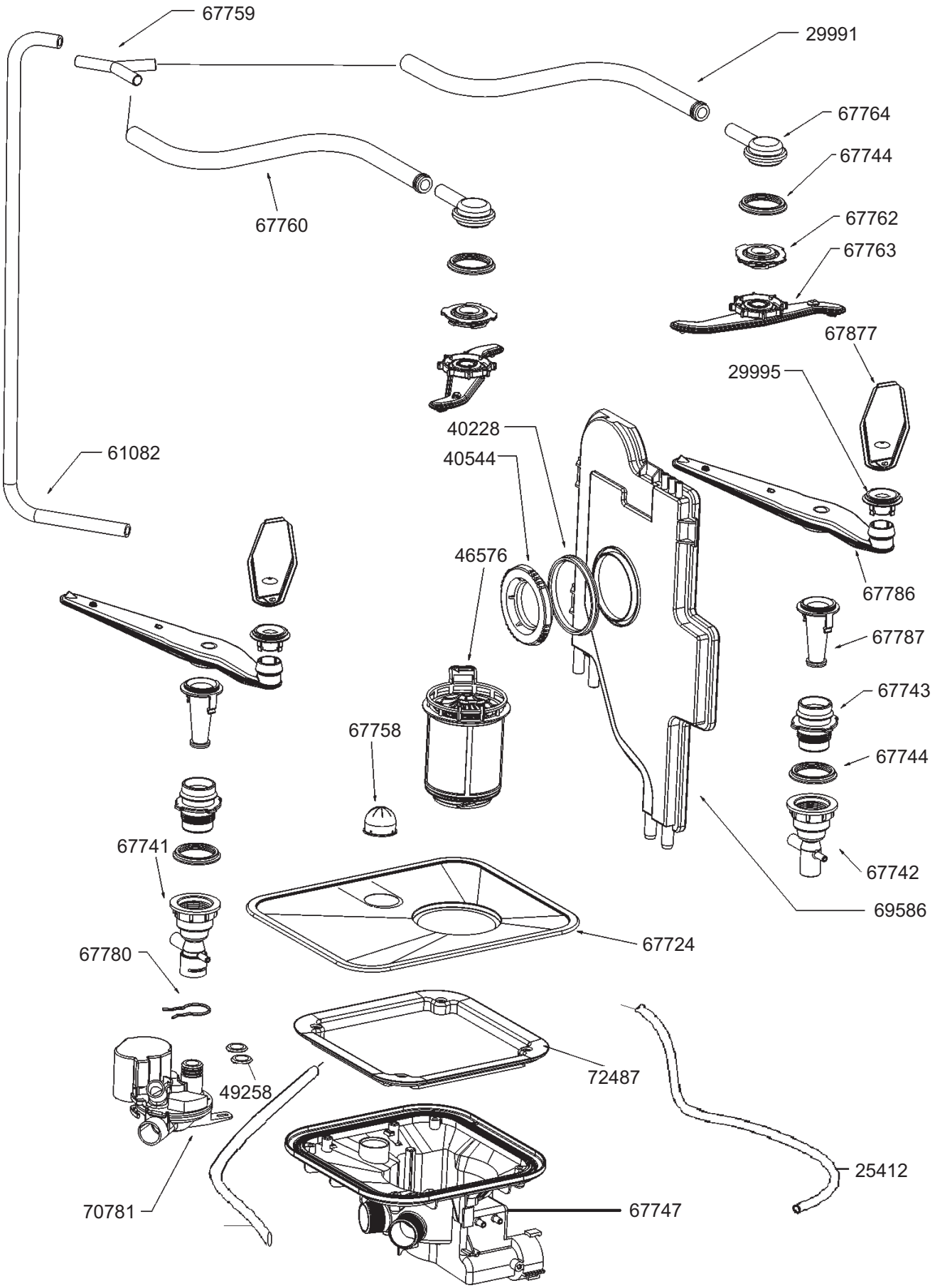
67759
29991
67764
67744
67760
67762
67763
67877
29995
61082
40228
40544
46576
67786
67787
67743
67758
67744
67741
67742
69586
67724
67780
72487
49258
25412
70781
67747

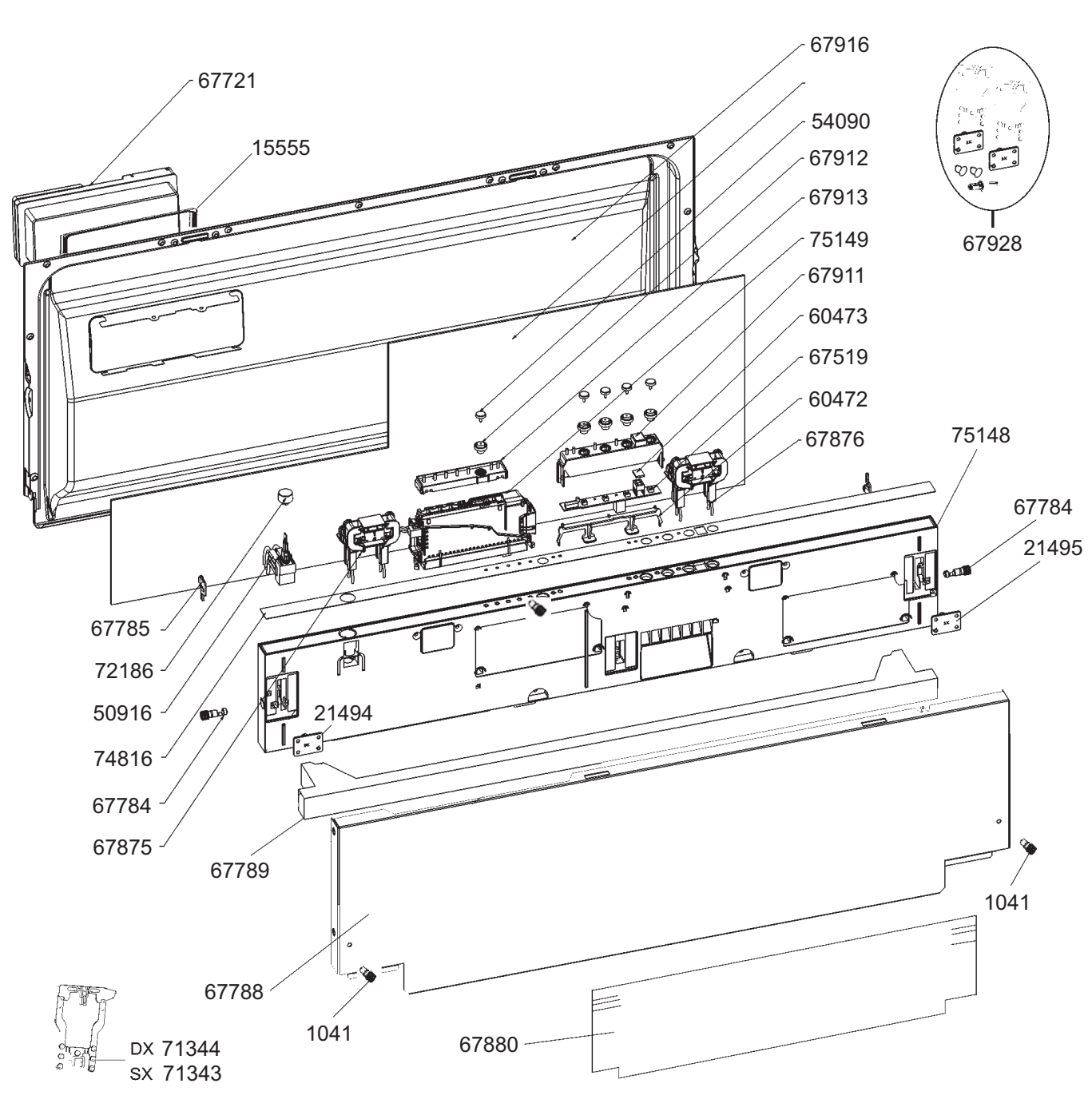
67916
67721
54090
15555
67912
67913
75149
67911
60473
67519
60472
67876
75148
67784
21495
67785
72186
50916
74816
67784
67875
21494
67789
1041
67788
1041
67880
67928
DX 71344
SX 71343

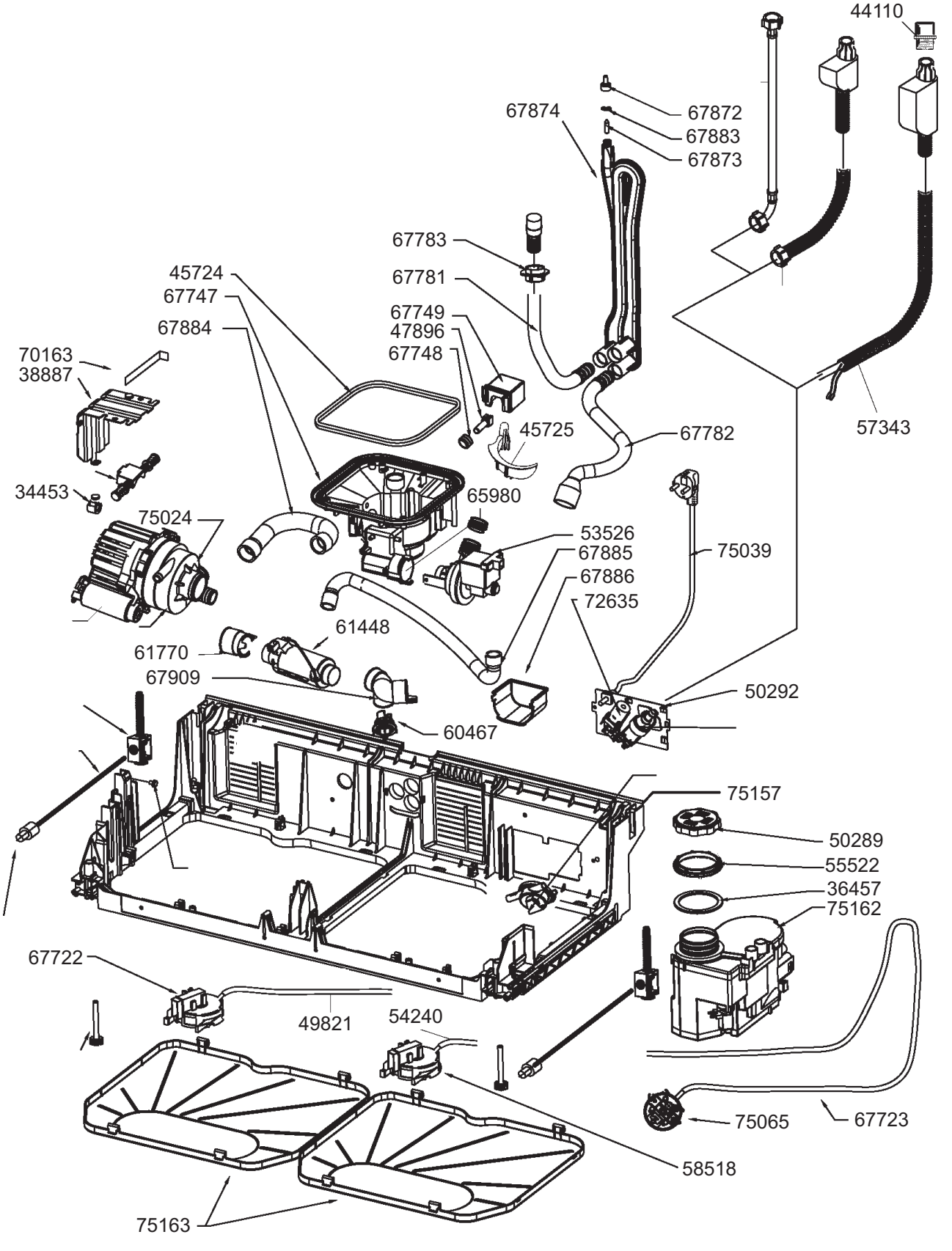
44110
67874
67872
67883
67873
67783
67781
45724
67747
67884
67749
47896
67748
70163
38887
45725
67782
57343
34453
65980
75024
53526
67885
67886
72635
75039
61448
61770
67909
50292
60467
75157
50289
55522
36457
75162
67722
49821
54240
75065
67723
58518
75163

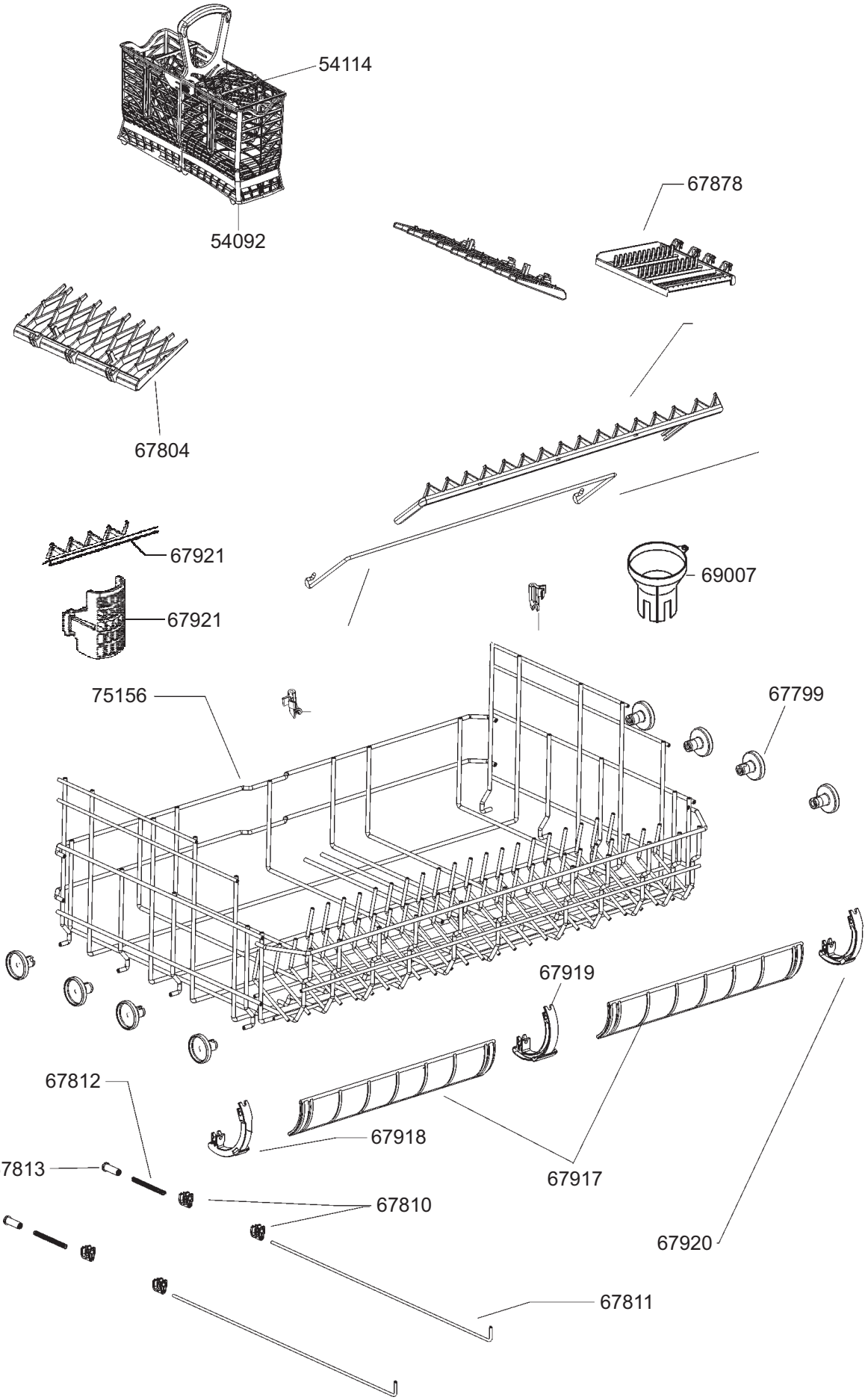
54114
54092
67878
67804
67921
67921
69007
75156
67799
67919
67812
67918
67813
67917
67810
67920
67811

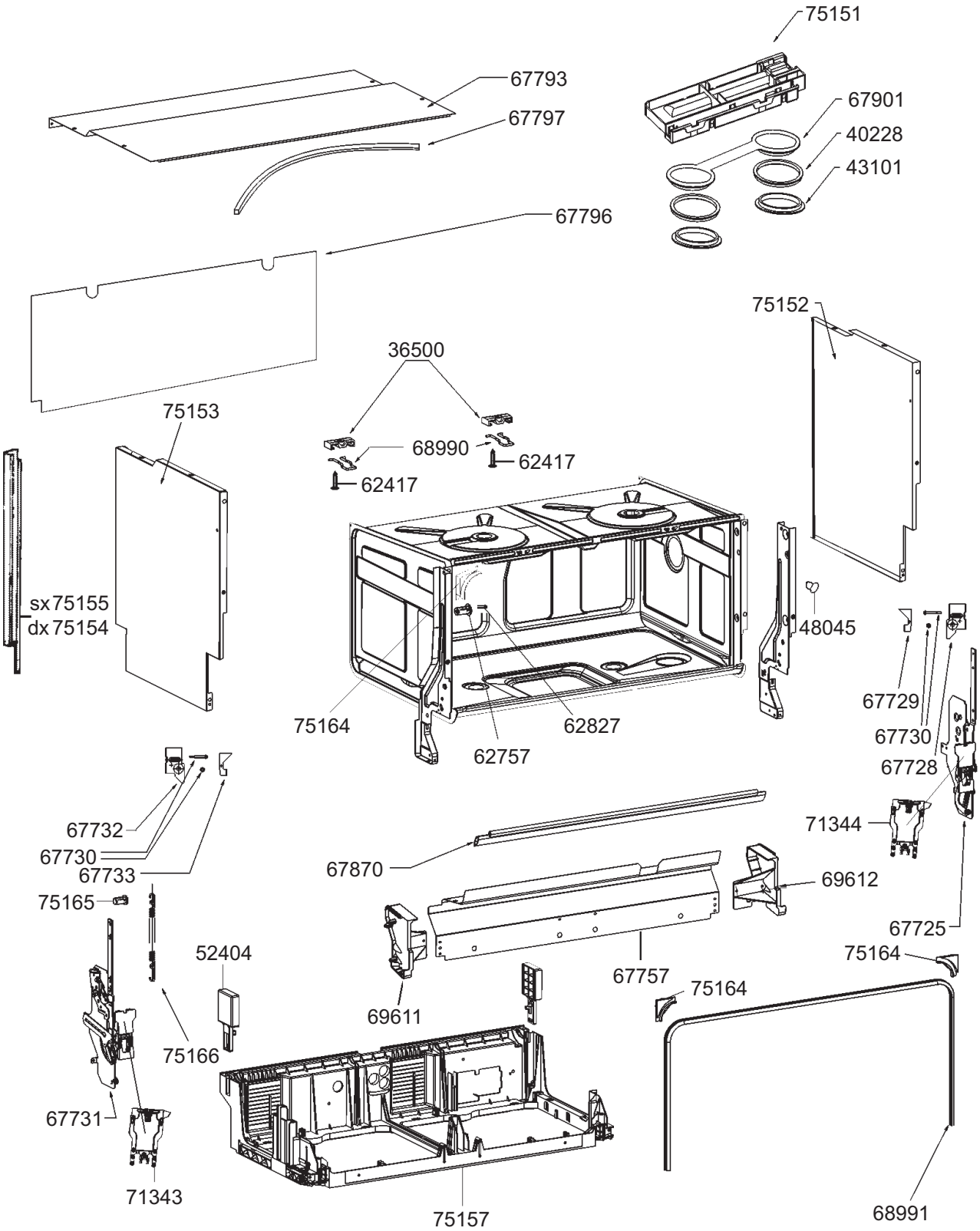
75151
67793
67797
67901
40228
43101
67796
75152
36500
75153
68990
62417
62417
sx 75155
dx 75154
48045
67729
67730
67728
75164
62827
62757
67732
67730
67733
71344
67870
69612
75165
67725
52404
75164
67757
75164
69611
75166
67731
71343
75157
68991