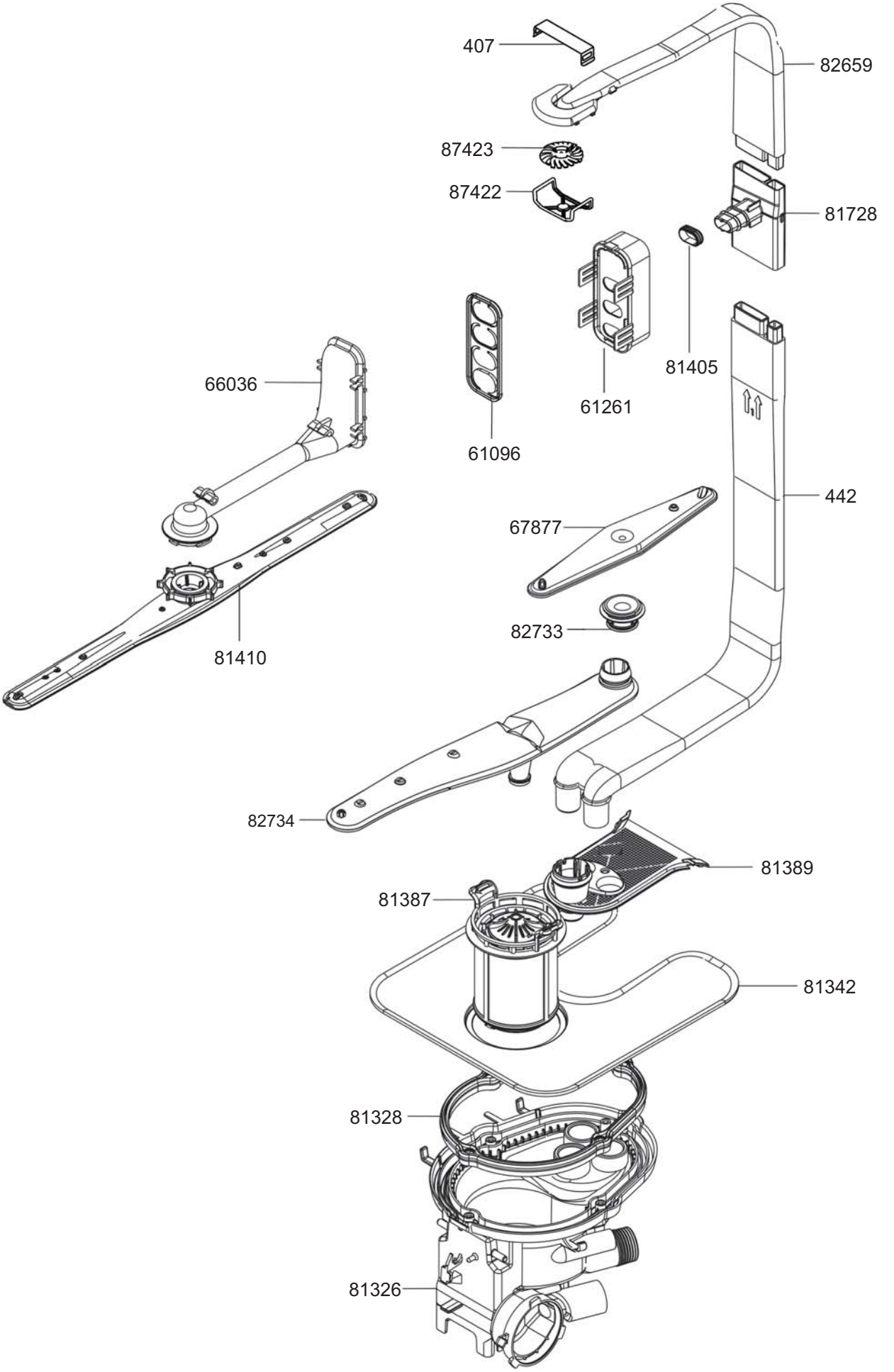
407
82659
87423
87422
81728
81405
61261
61096
66036
442
67877
82733
81410
82734
81389
81387
81342
81328
81326

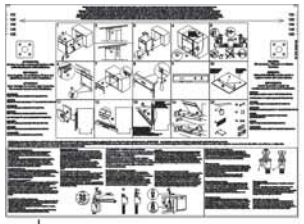

90054

99007

88920

75817

82758

88920

75817

222

85393

60380

87203

85395

82765

85910

67974

60472

85908

88921

90056

82764

85909

SI00 → SI01

220

81409

224

90055

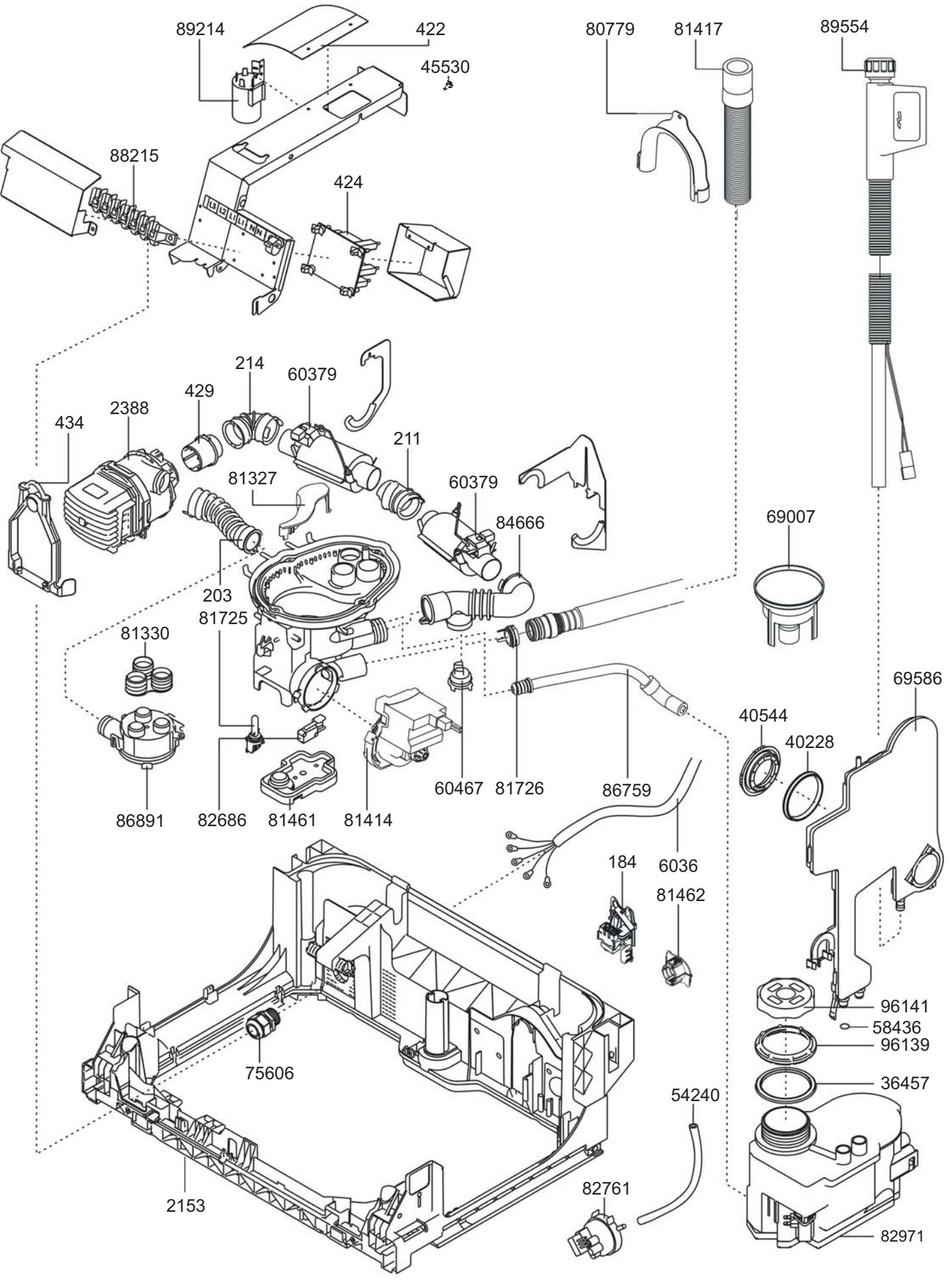
89214
422
45530
88215
424
80779
81417
89554
214
60379
429
2388
434
211
81327
60379
84666
69007
203
81725
81330
69586
40544
40228
86891
82686
81461
81414
60467
81726
86759
184
6036
81462
96141
58436
96139
75606
36457
54240
2153
82761
82971

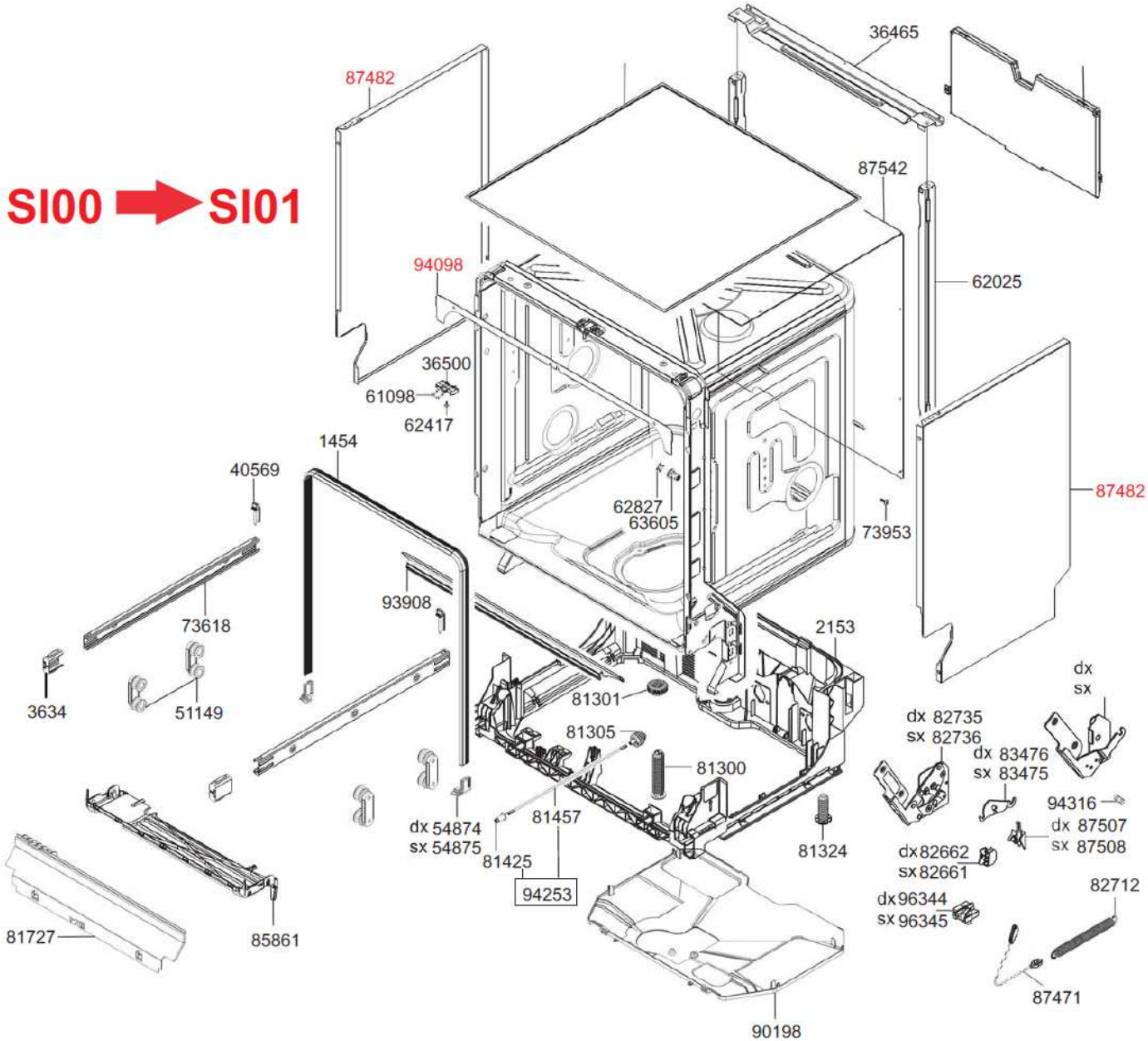
SI00 → SI01
87482
36465
87542
94098
62025
36500
61098
62417
1454
40569
62827
63605
73953
87482
93908
73618
2153
3634
51149
81301
dx
sx
dx 82735
sx 82736
81305
dx 83476
sx 83475
81300
94316
dx 54874
sx 54875
81457
dx 87507
sx 87508
81425
81324
dx 82662
sx 82661
94253
dx 96344
sx 96345
82712
81727
85861
87471
90198

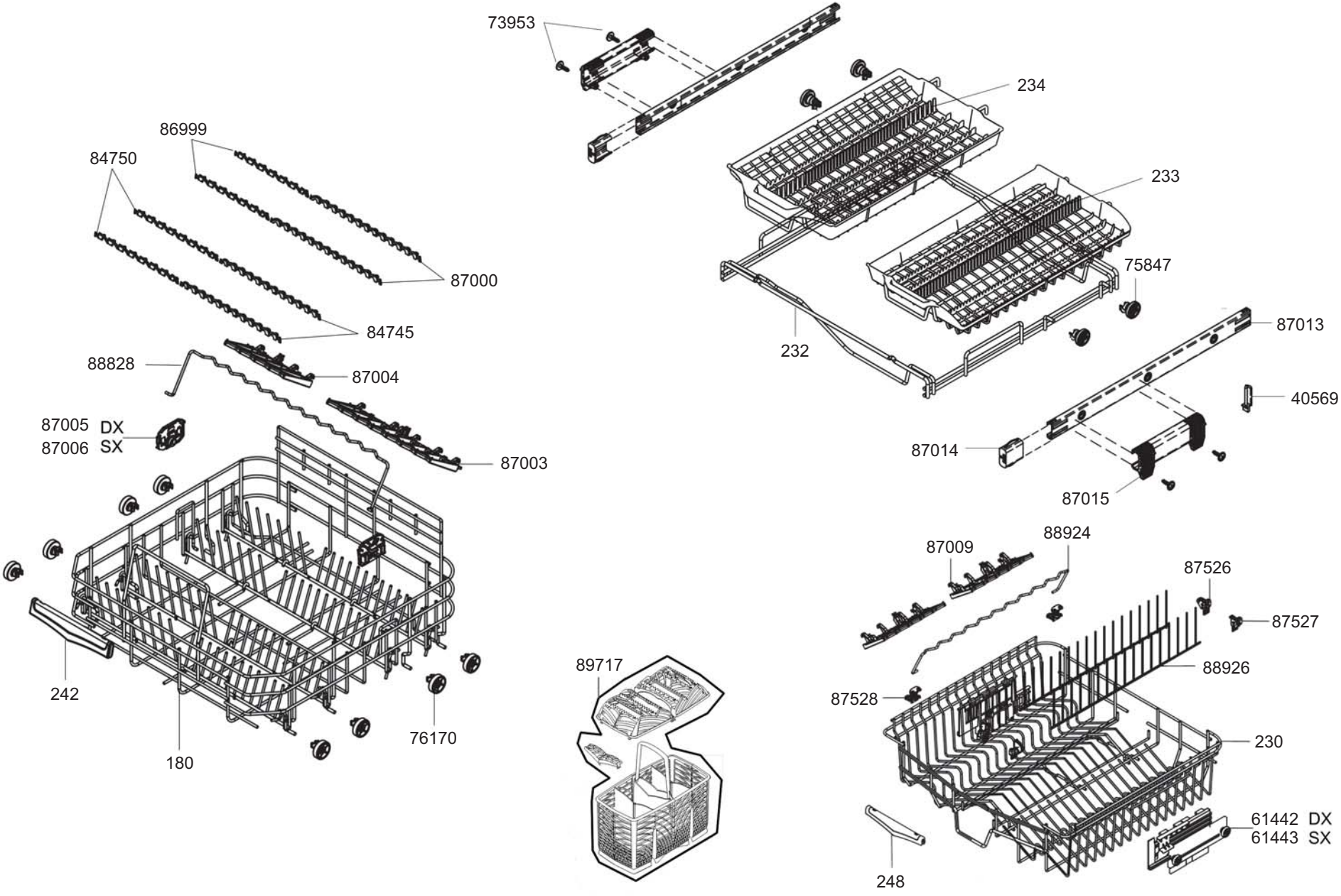
73953
234
233
75847
232
87013
40569
87014
87015
86999
84750
87000
84745
88828
87004
87005 DX
87006 SX
87003
242
180
76170
89717
87009
88924
87526
87527
88926
87528
230
61442 DX
61443 SX
248

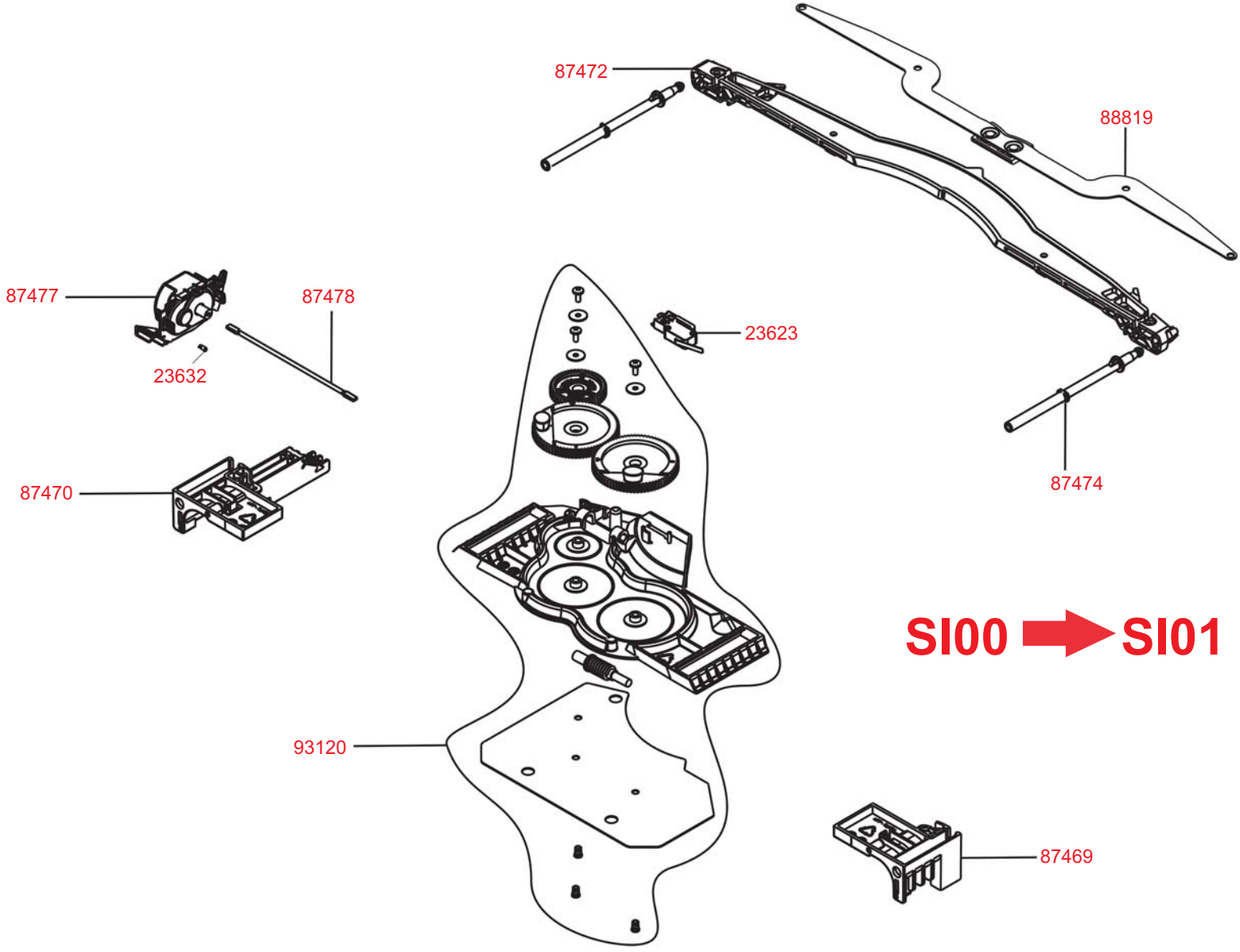
87472
88819
87477
87478
23632
23623
87470
87474
SI00
SI01
93120
87469