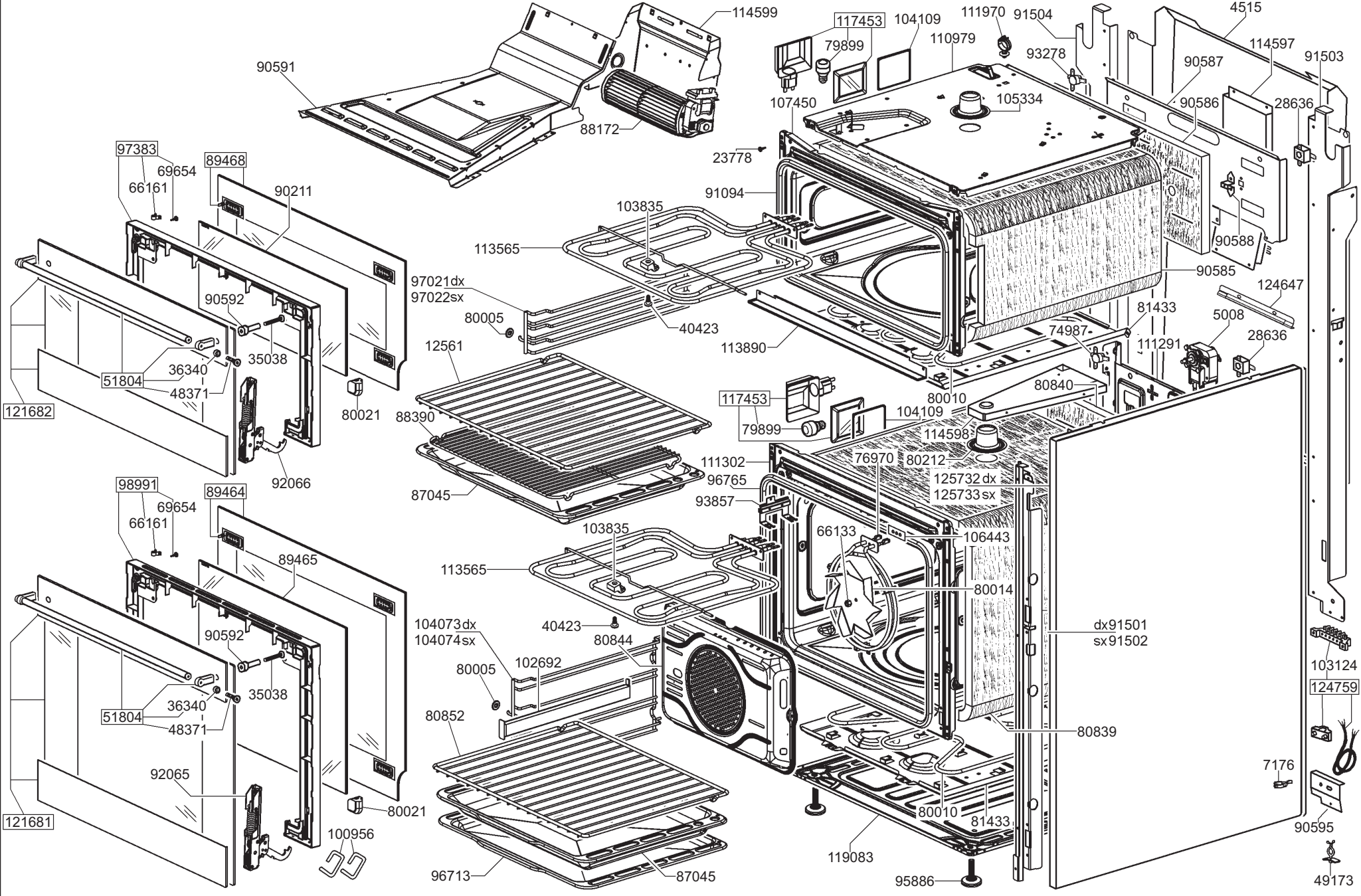
114599
117453
104109
111970
91504
4515
79899
110979
93278
114597
91503
90591
90587
107450
105334
90586
28636
88172
23778
97383
69654
89468
66161
90211
91094
103835
113565
90588
97021dx
97022sx
90585
124647
90592
80005
40423
81433
5008
74987
111291
28636
12561
35038
36340
113890
51804
48371
80840
121682
80021
88390
117453
80010
104109
79899
114598
111302
76970
80212
92066
96765
125732 dx
125733 sx
87045
93857
98991
69654
89464
66133
106443
66161
103835
89465
113565
80014
104073dx
104074sx
40423
dx91501
sx91502
90592
80844
102692
103124
80005
124759
35038
36340
51804
80852
48371
80839
92065
7176
121681
80021
80010
81433
90595
100956
119083
96713
87045
95886
49173

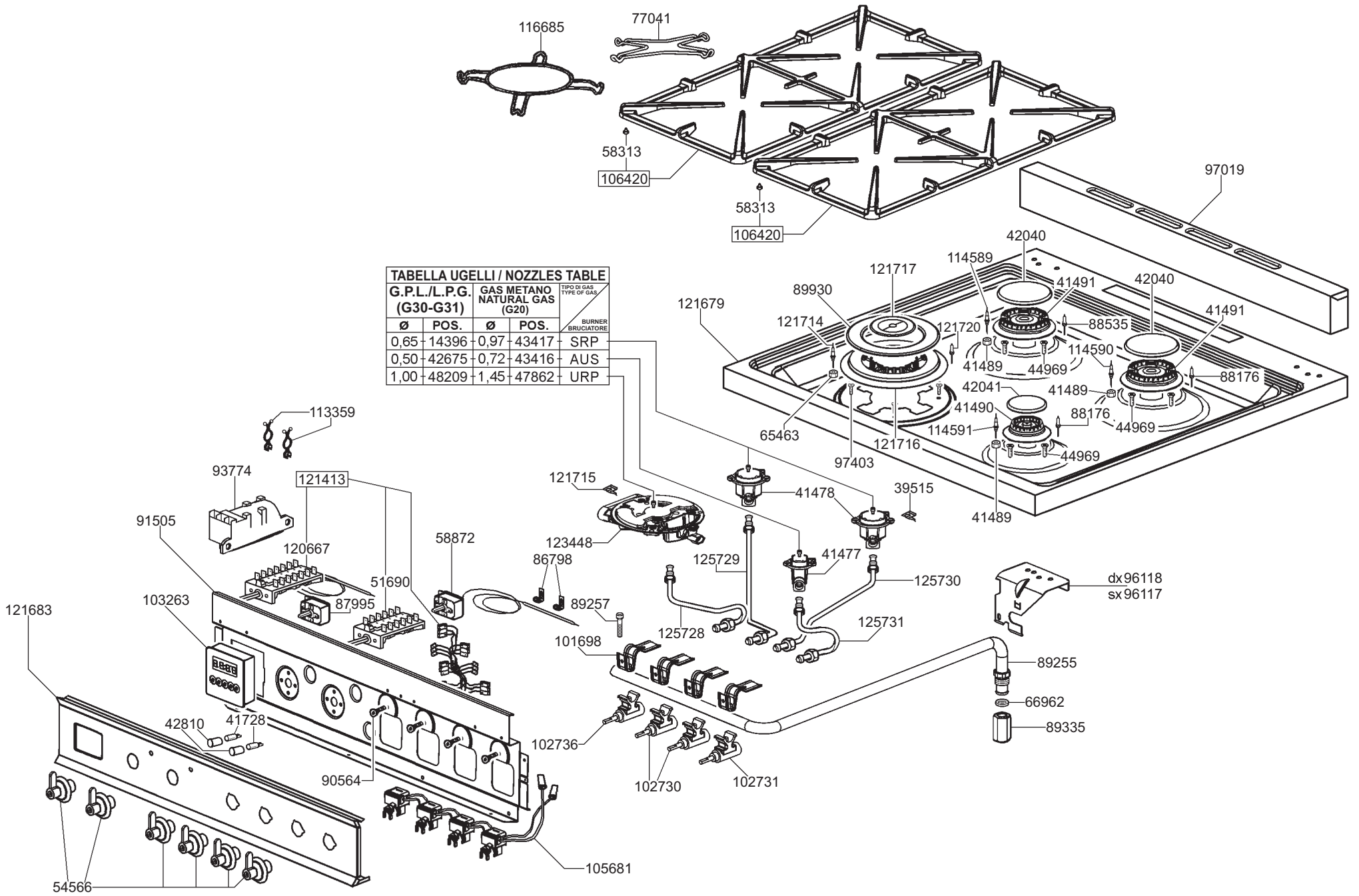

TABELLA UGELLI / NOZZLES TABLE				
G.P.L./L.P.G. (G30-G31)		GAS METANO NATURAL GAS (G20)		TIPO DI GAS / TYPE OF GAS
Ø	POS.	Ø	POS.	BURNER / BRUCIATORE
0,65	14396	0,97	43417	SRP
0,50	42675	0,72	43416	AUS
1,00	48209	1,45	47862	URP