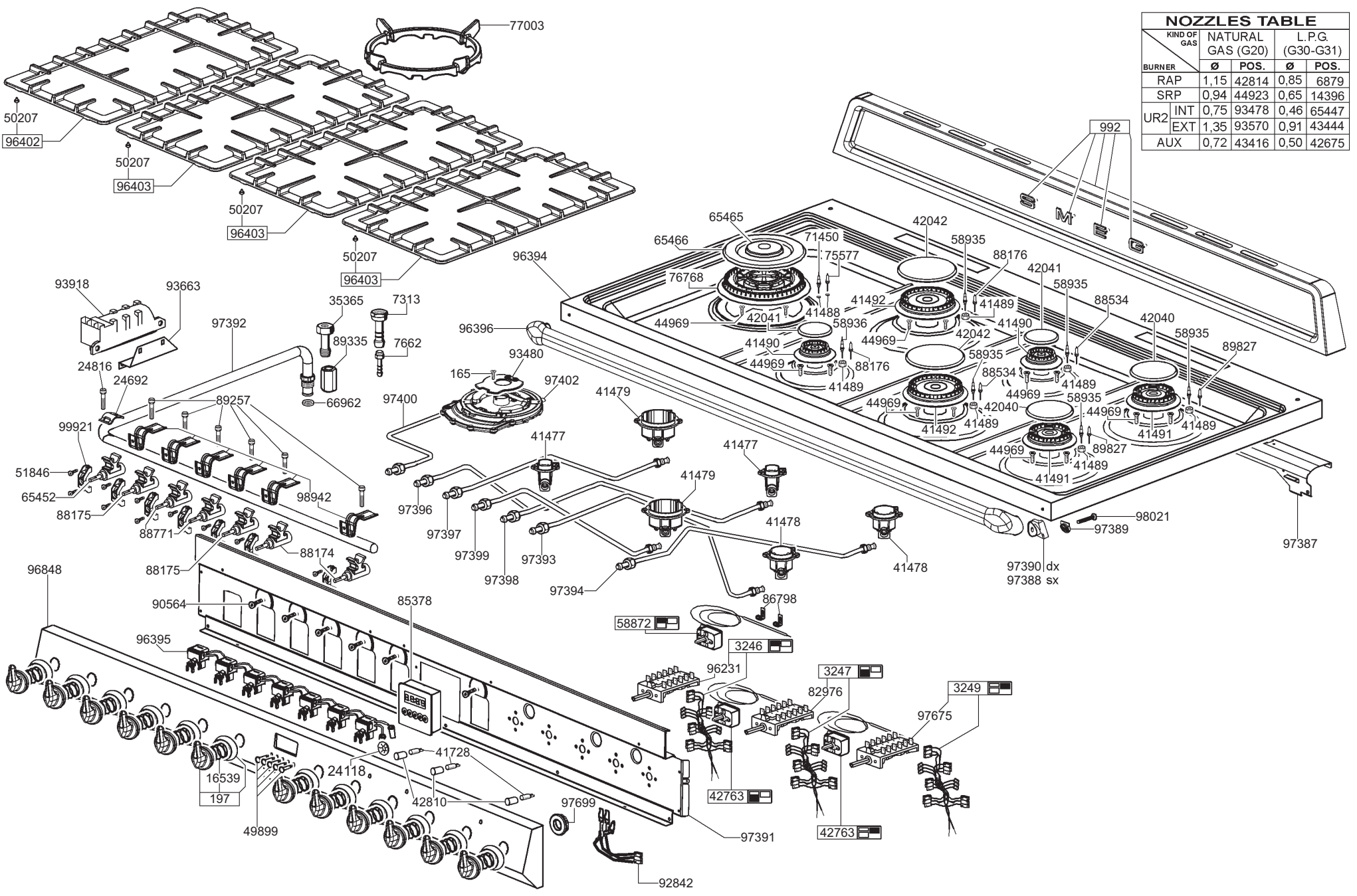

NOZZLES TABLE

BURNER \ KIND OF GAS		NATURAL GAS (G20) Ø	NATURAL GAS (G20) POS.	L.P.G. (G30-G31) Ø	L.P.G. (G30-G31) POS.
RAP		1,15	42814	0,85	6879
SRP		0,94	44923	0,65	14396
UR2	INT	0,75	93478	0,46	65447
UR2	EXT	1,35	93570	0,91	43444
AUX		0,72	43416	0,50	42675

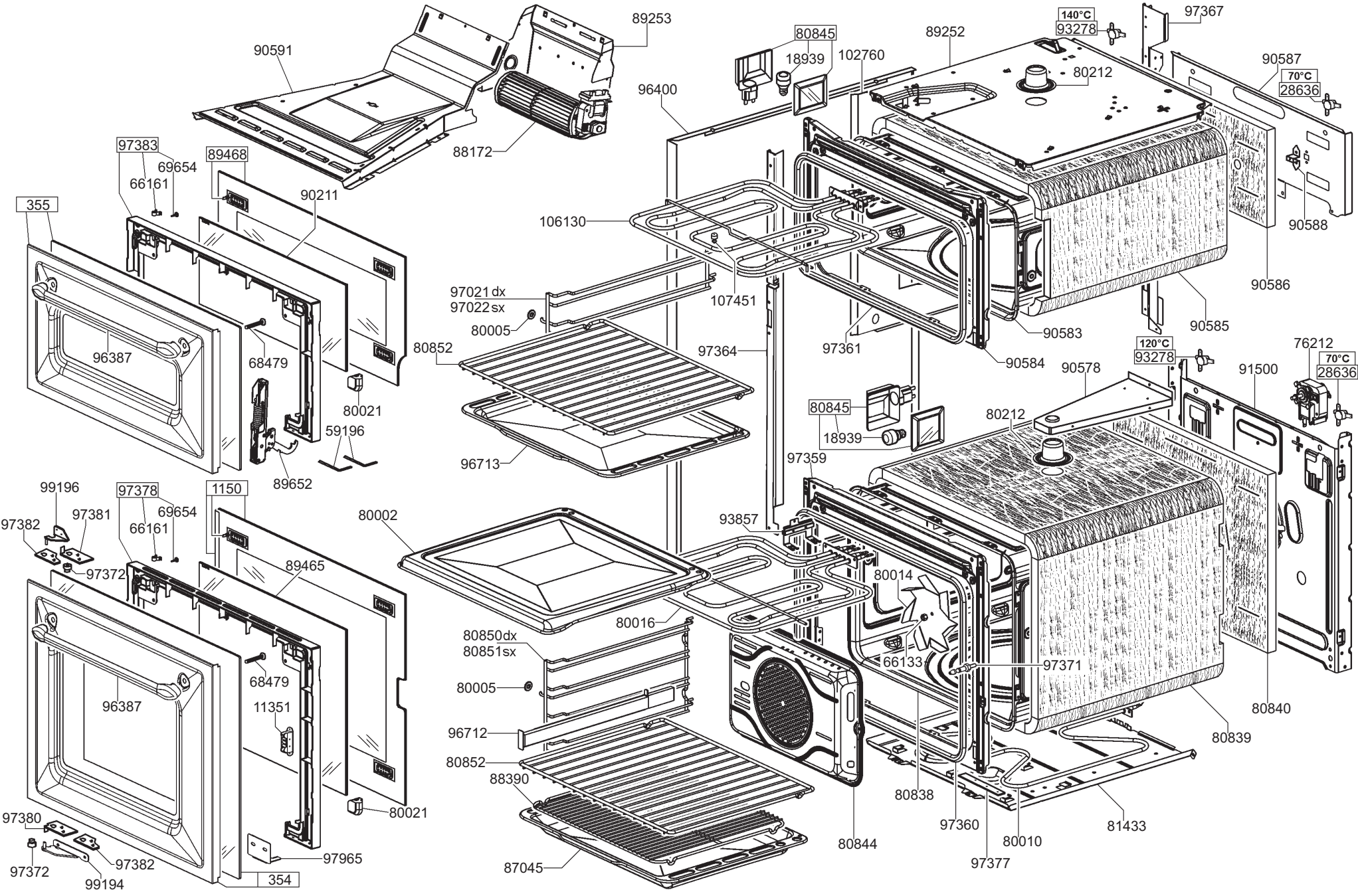
89253
90591
88172
80845
18939
102760
89252
140°C
93278
97367
80212
90587
70°C
28636
96400
97383
69654
66161
89468
90211
355
106130
90588
90586
97021 dx
97022 sx
80005
107451
90583
90585
80852
97364
97361
90584
96387
68479
80021
59196
89652
96713
120°C
93278
76212
70°C
28636
90578
91500
80845
18939
80212
97359
99196
97378
1150
97381
97382
66161
69654
80002
93857
97372
89465
80014
80016
80850dx
80851sx
66133
97371
80005
68479
96387
11351
96712
80852
88390
80840
80839
80838
97360
80010
81433
80844
97377
87045
97380
97382
97372
99194
97965
354
80021

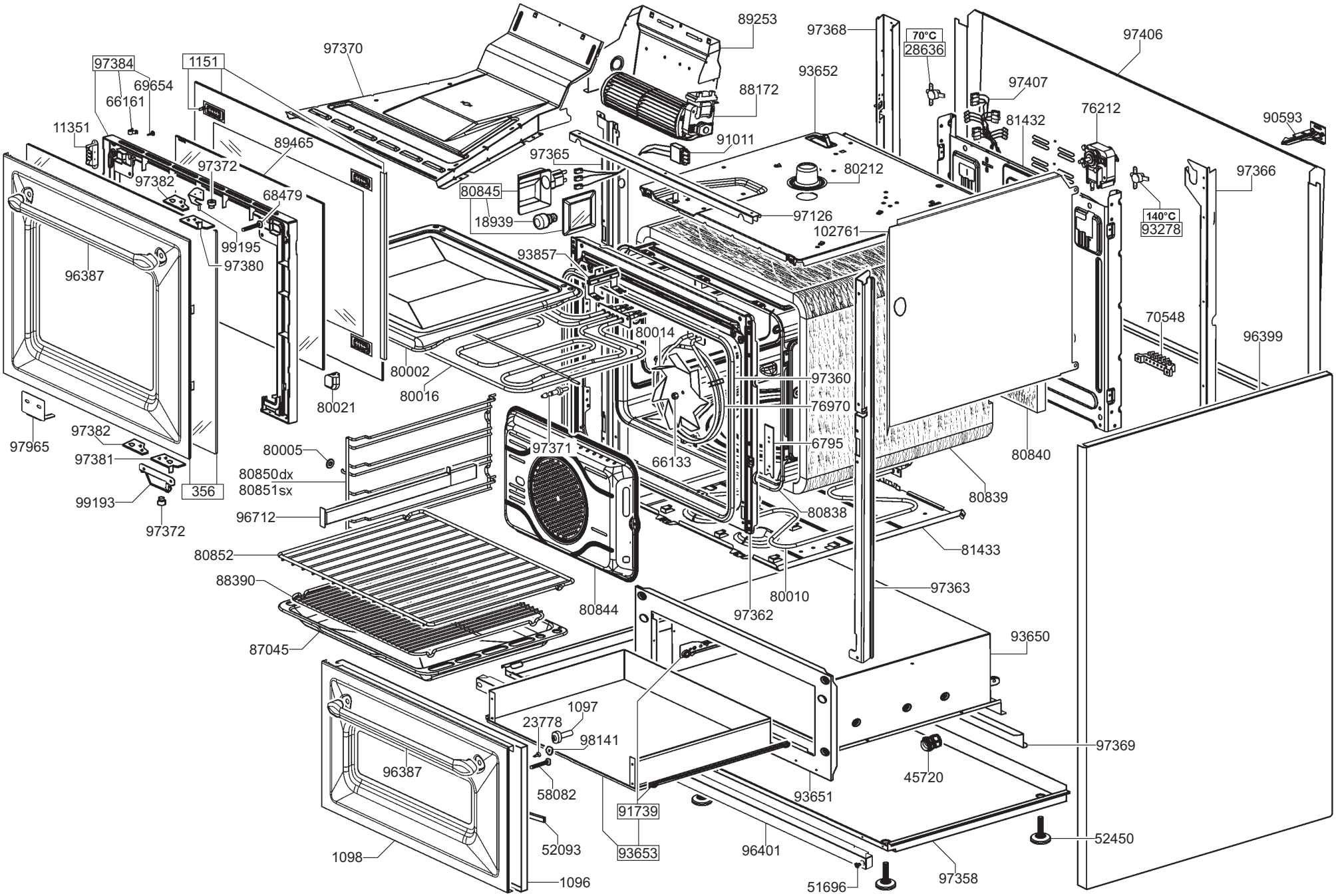
97384
69654
66161
1151
97370
89253
97368
70°C
28636
97406
93652
88172
97407
76212
90593
11351
89465
91011
81432
97372
97365
80212
97366
97382
68479
80845
18939
97126
140°C
93278
102761
99195
97380
93857
96387
70548
96399
80014
80002
97360
80016
76970
80021
97965
97382
97371
6795
80005
66133
80840
97381
80850dx
80851sx
356
80839
99193
96712
80838
97372
81433
80852
88390
80844
80010
97363
97362
87045
93650
1097
23778
98141
97369
96387
45720
58082
93651
91739
52450
52093
93653
96401
1098
1096
51696
97358