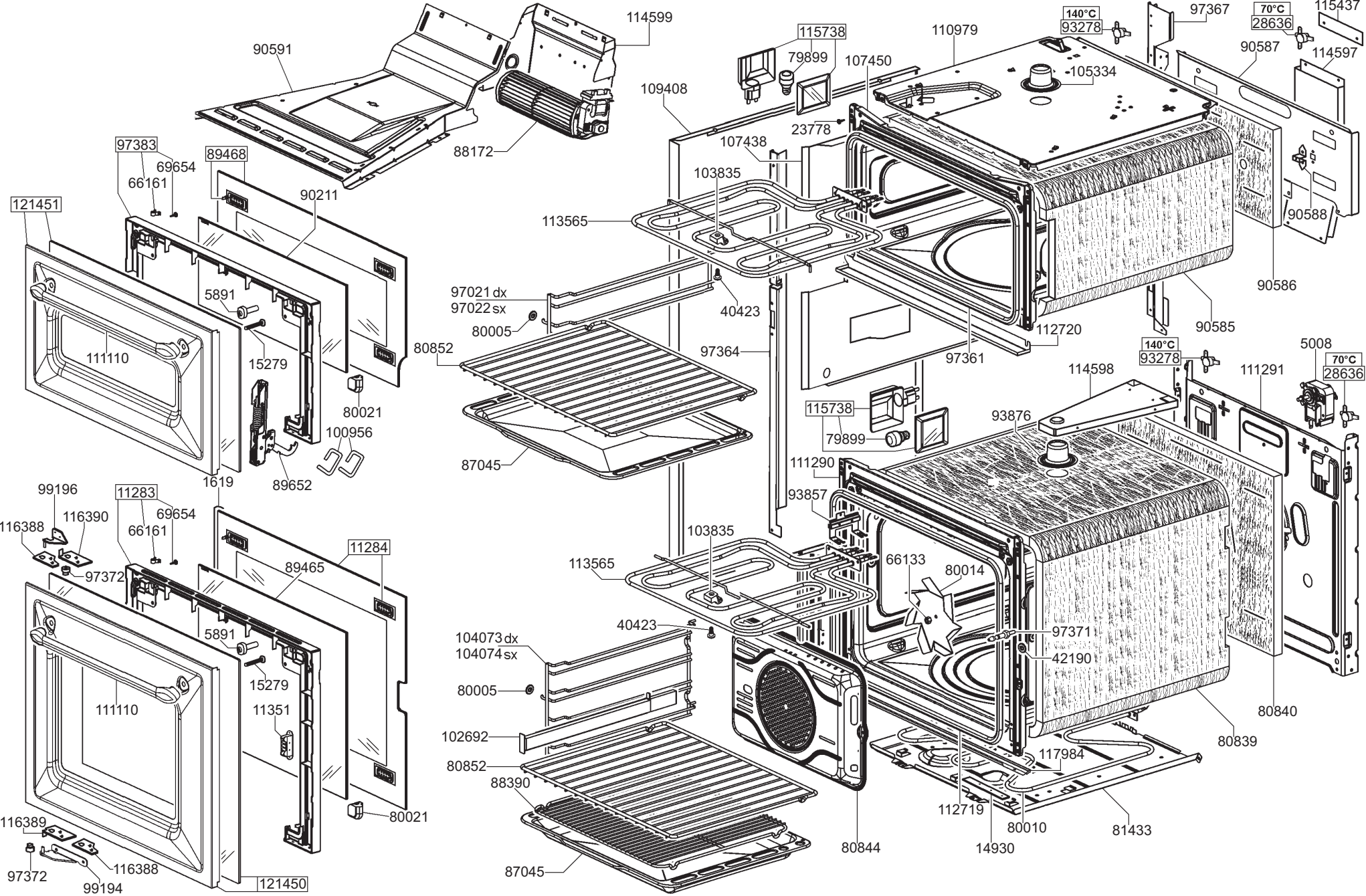
114599
90591
88172
115738
79899
107450
110979
140°C
93278
97367
70°C
28636
115437
90587
114597
105334
109408
23778
107438
97383
69654
66161
89468
103835
90211
121451
113565
90588
90586
97021 dx
97022 sx
40423
5891
80005
112720
90585
111110
15279
80852
97364
97361
140°C
93278
5008
70°C
28636
114598
111291
80021
115738
93876
100956
79899
87045
111290
1619
89652
93857
99196
11283
69654
116390
66133
116388
66161
103835
11284
80014
113565
89465
97372
40423
97371
5891
104073 dx
104074 sx
42190
15279
80005
111110
11351
80840
102692
80839
117984
80852
88390
112719
80010
81433
116389
80021
80844
14930
97372
116388
99194
87045
121450

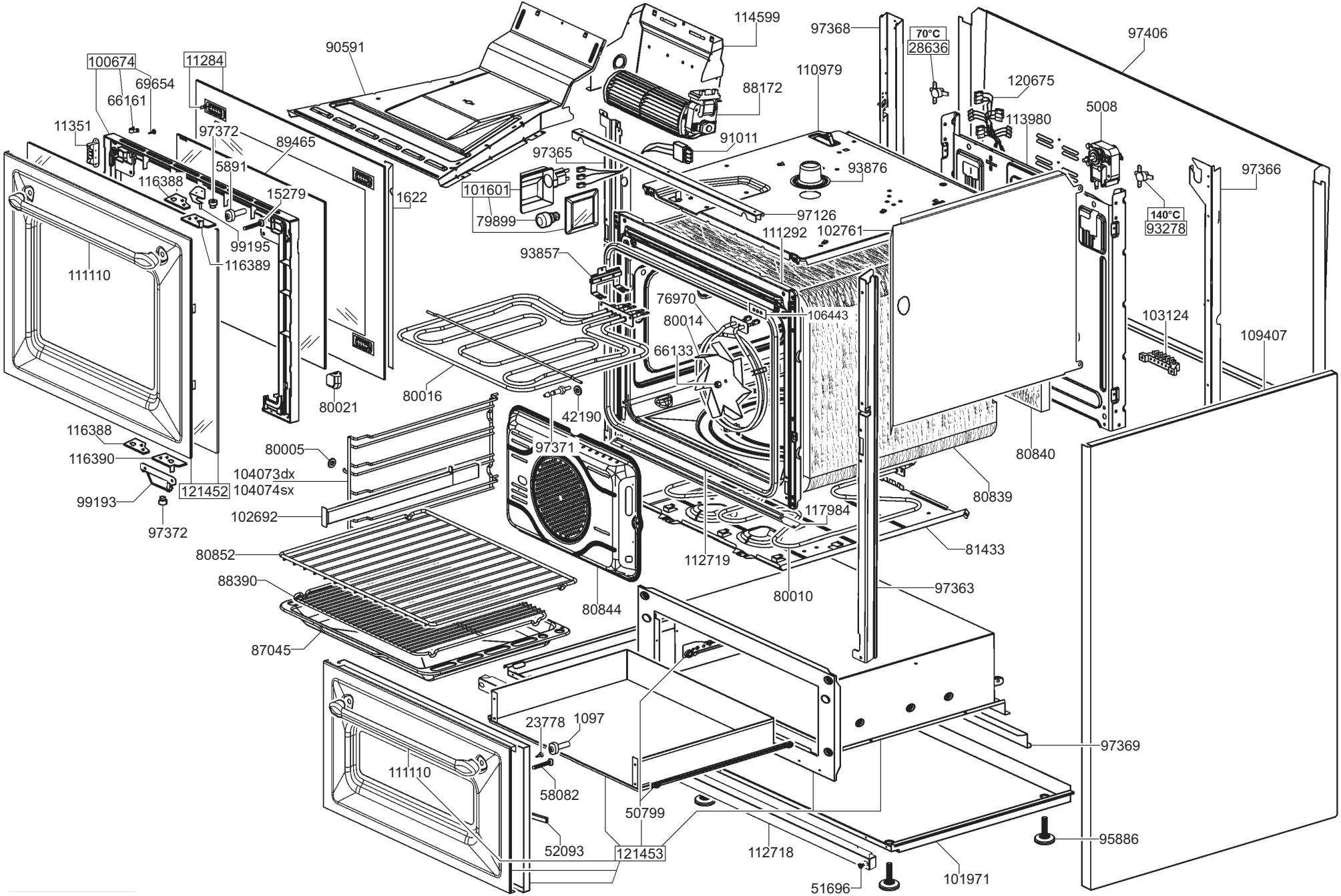
114599
97368
70°C
28636
97406
100674
11284
90591
110979
120675
69654
66161
88172
5008
113980
11351
97372
89465
91011
97365
93876
97366
5891
116388
15279
1622
101601
79899
97126
140°C
93278
111292
102761
99195
116389
93857
111110
76970
106443
80014
103124
109407
66133
80016
80021
42190
116388
97371
80005
80840
116390
104073dx
104074sx
121452
80839
99193
102692
117984
97372
81433
80852
112719
88390
80844
80010
97363
87045
23778
1097
97369
111110
58082
50799
95886
52093
121453
112718
101971
51696

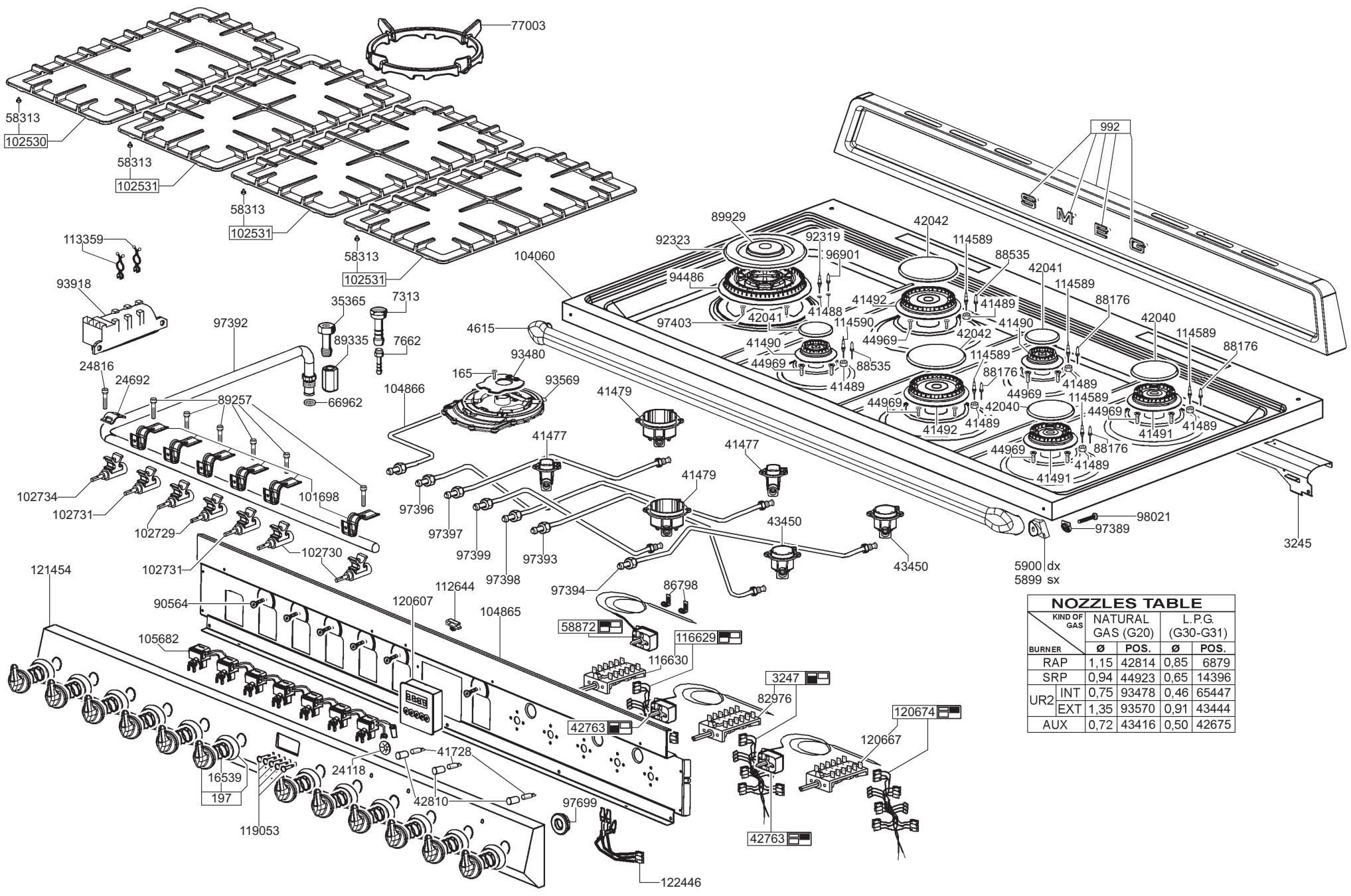

NOZZLES TABLE

BURNER \ KIND OF GAS		NATURAL GAS (G20)		L.P.G. (G30-G31)	
		Ø	POS.	Ø	POS.
RAP		1,15	42814	0,85	6879
SRP		0,94	44923	0,65	14396
UR2	INT	0,75	93478	0,46	65447
	EXT	1,35	93570	0,91	43444
AUX		0,72	43416	0,50	42675