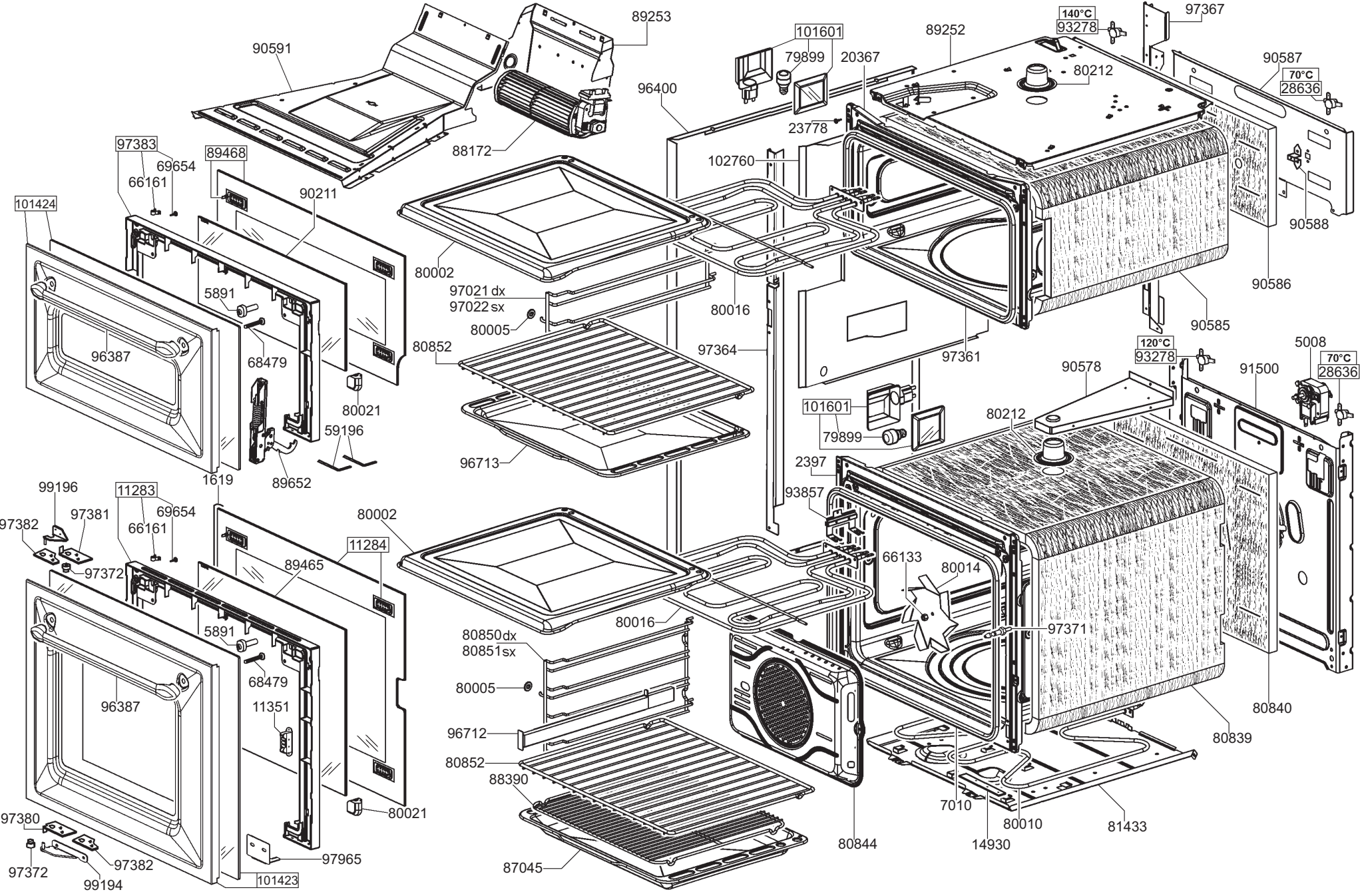
89253
90591
101601
79899
20367
89252
140°C
93278
97367
90587
70°C
28636
80212
96400
23778
88172
102760
97383
69654
66161
89468
90211
101424
90588
80002
97021 dx
97022 sx
80016
90586
5891
80005
90585
96387
68479
80852
97364
97361
120°C
93278
5008
70°C
28636
90578
91500
80021
101601
80212
59196
79899
96713
2397
1619
89652
93857
99196
11283
97381
69654
97382
66161
80002
11284
66133
80014
97372
89465
80016
97371
80850dx
80851sx
5891
80005
68479
96387
11351
96712
80840
80839
80852
88390
80021
7010
97380
80010
81433
97965
97372
97382
80844
14930
99194
101423
87045

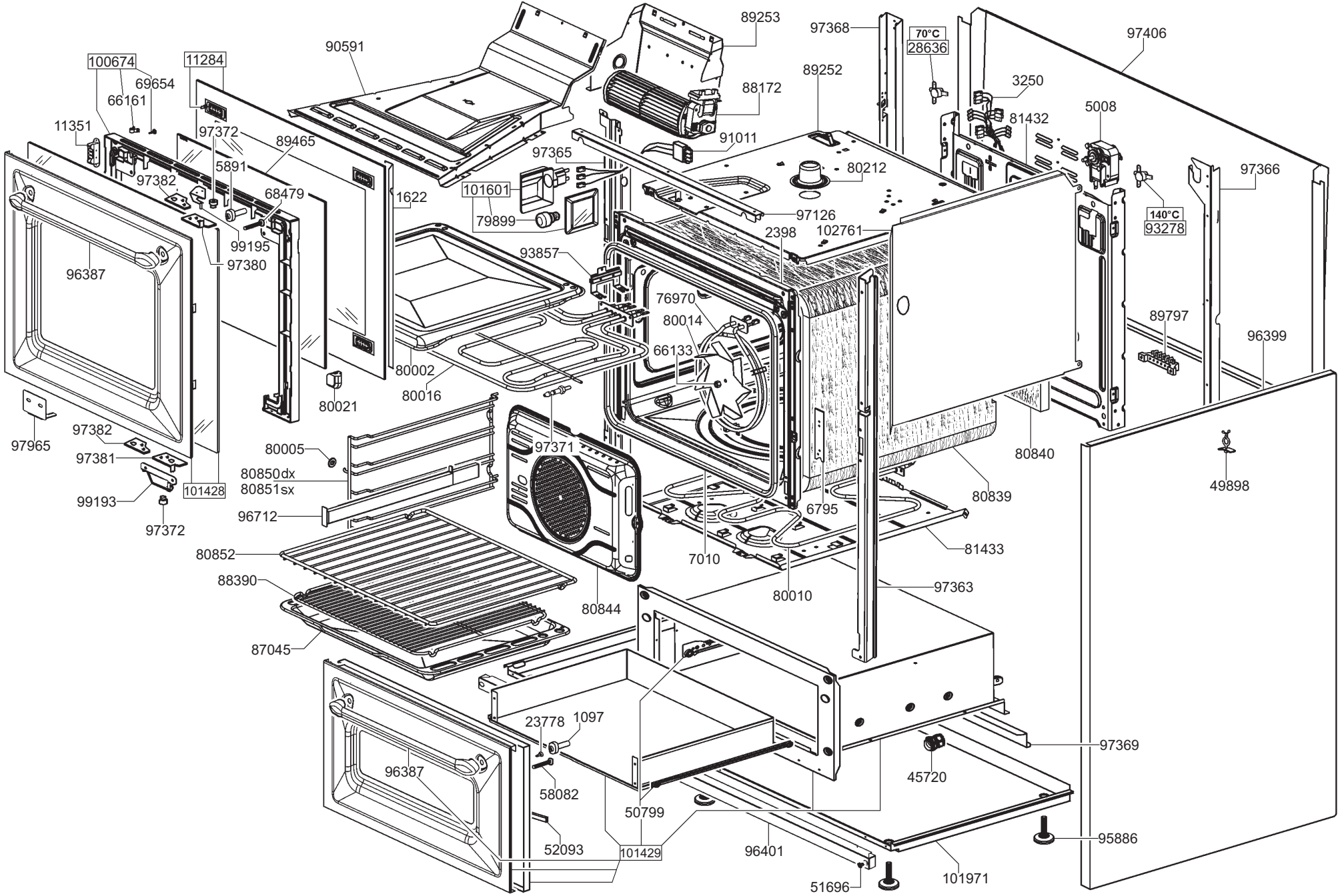
100674
69654
66161
11284
11351
97372
89465
5891
97382
68479
99195
97380
96387
90591
1622
101601
79899
97365
89253
88172
91011
97368
70°C
28636
89252
80212
97126
2398
102761
93857
76970
80014
66133
80002
80016
80021
97371
80005
80850dx
80851sx
96712
101428
97965
97382
97381
99193
97372
80852
88390
87045
80844
7010
80010
6795
80840
80839
81433
97363
97406
3250
81432
5008
97366
140°C
93278
89797
96399
49898
97369
45720
95886
101971
23778
1097
58082
50799
52093
101429
96401
51696
96387

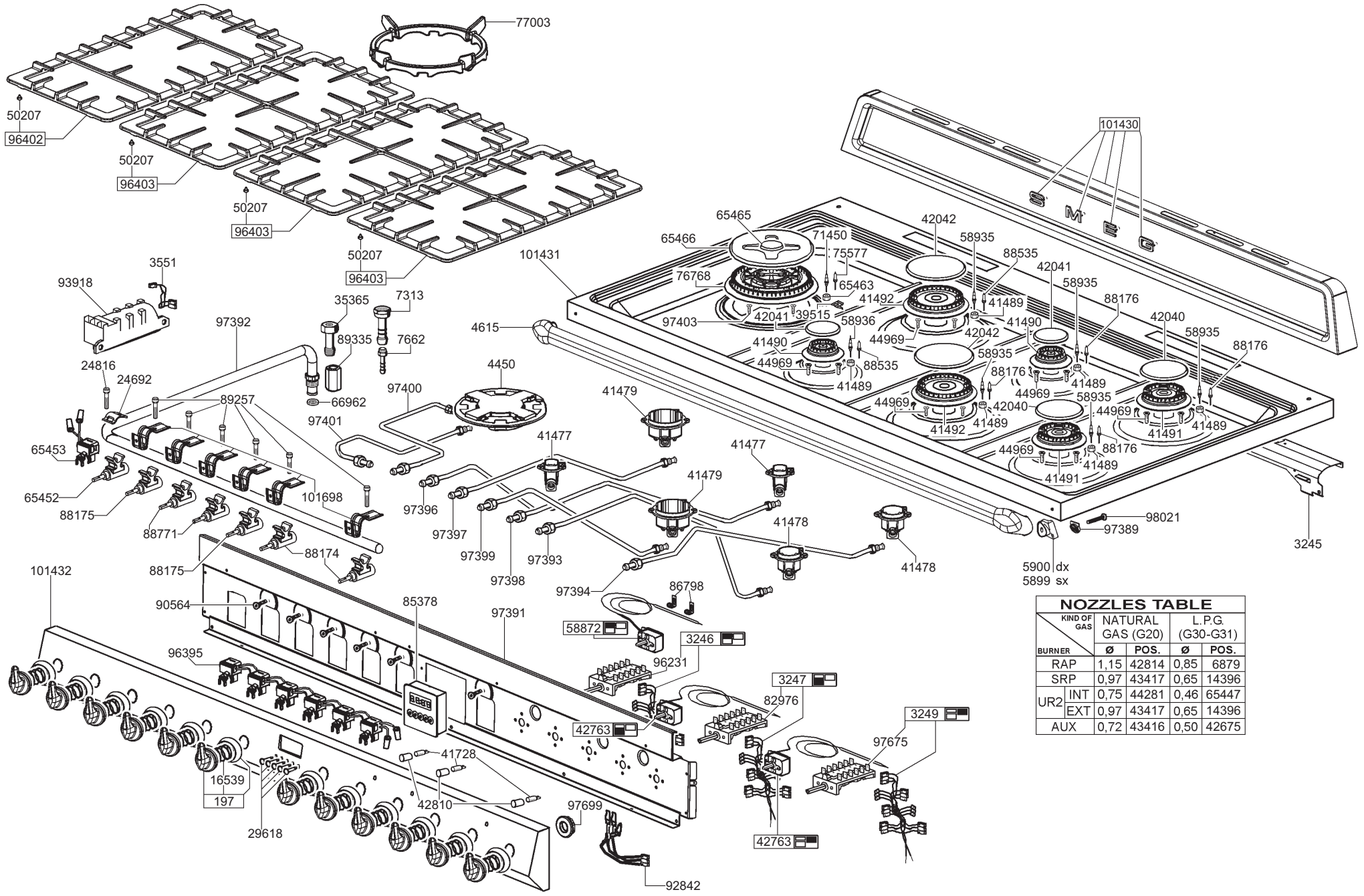

NOZZLES TABLE

BURNER \ KIND OF GAS		NATURAL GAS (G20)		L.P.G. (G30-G31)	
		Ø	POS.	Ø	POS.
RAP		1,15	42814	0,85	6879
SRP		0,97	43417	0,65	14396
UR2	INT	0,75	44281	0,46	65447
	EXT	0,97	43417	0,65	14396
AUX		0,72	43416	0,50	42675