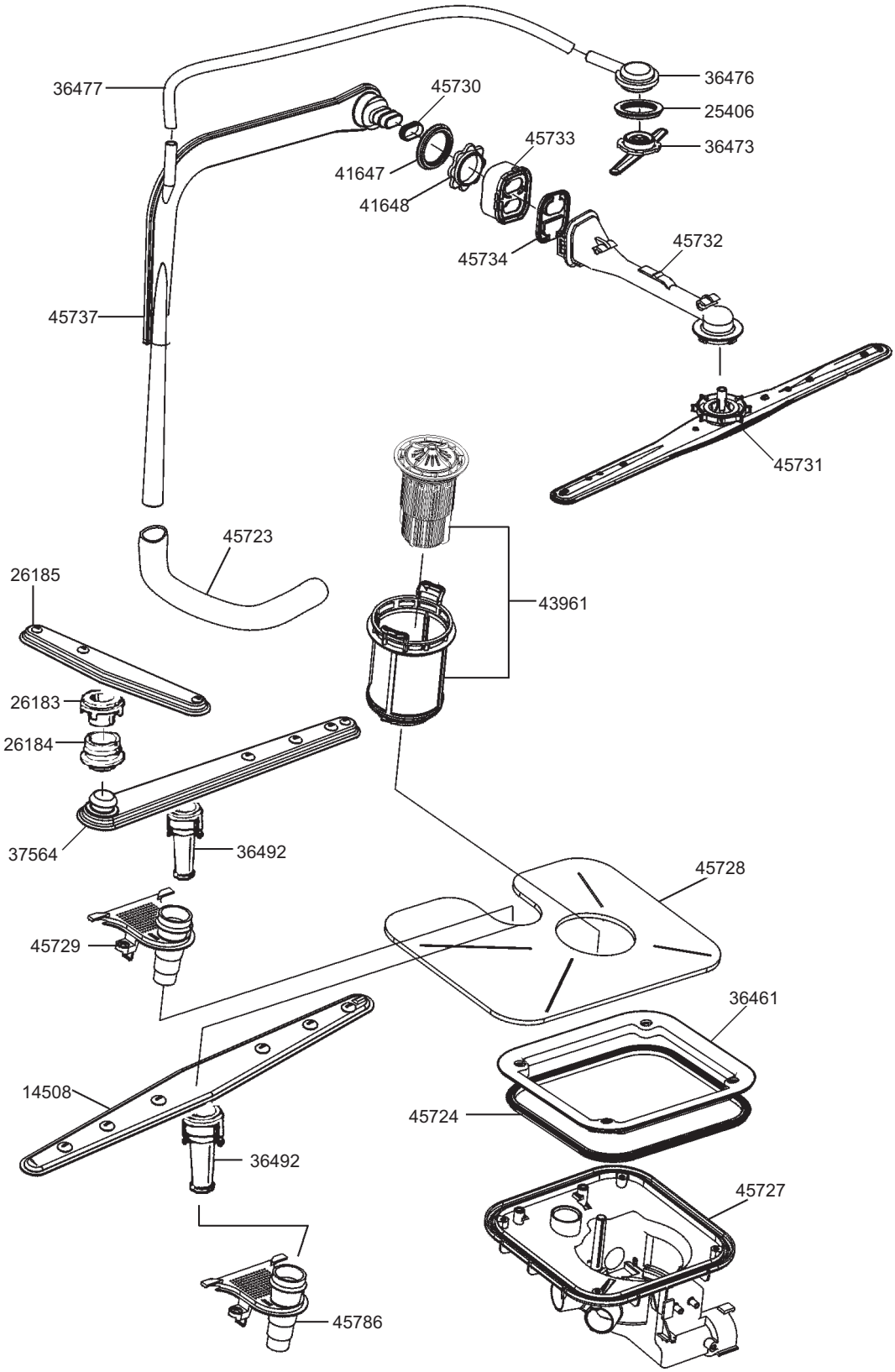
36477
45730
36476
25406
45733
36473
41647
41648
45734
45732
45737
45731
45723
26185
43961
26183
26184
37564
36492
45728
45729
36461
14508
45724
36492
45727
45786

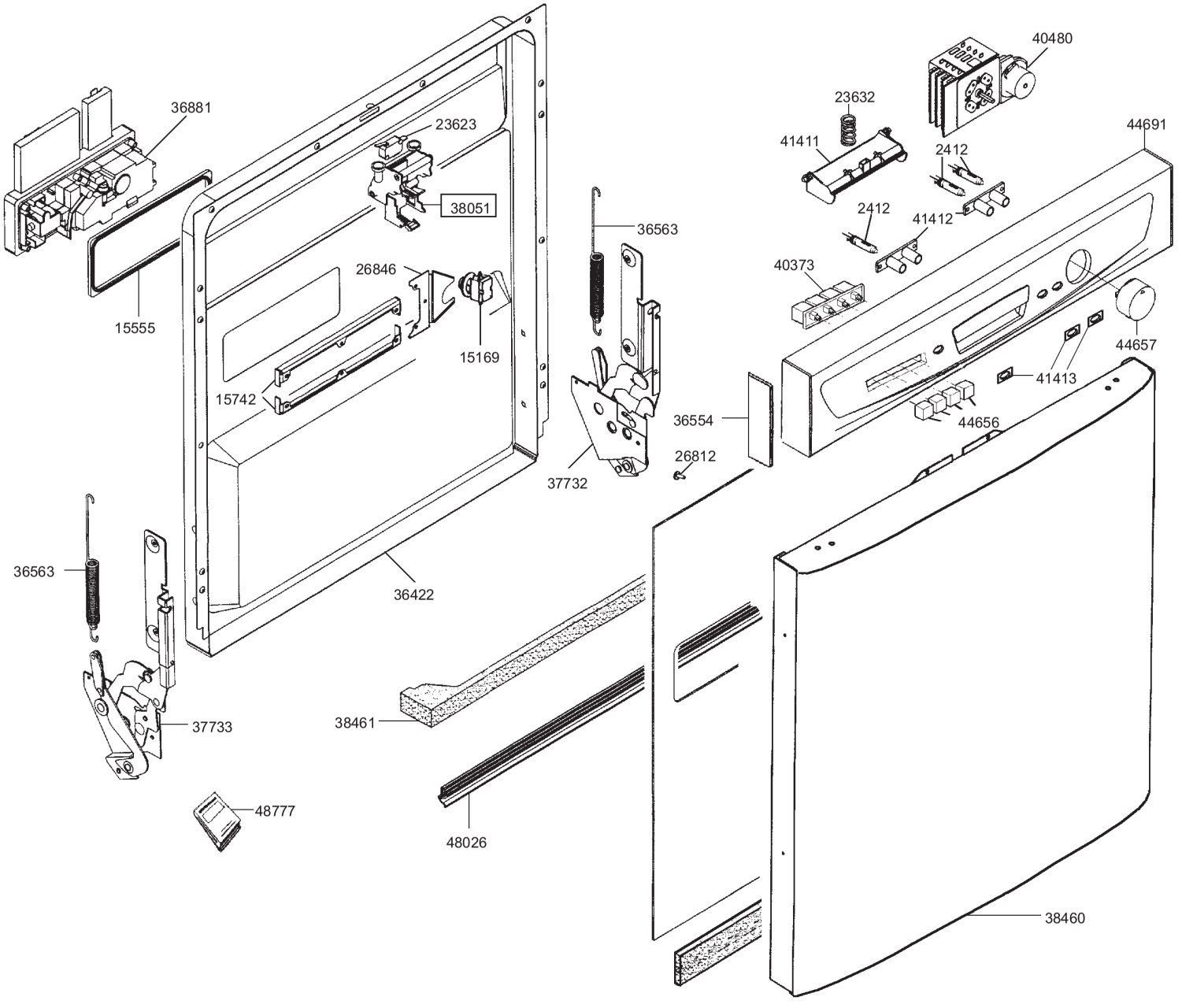
36881
23623
38051
15555
26846
15169
15742
36563
37732
36422
36563
37733
48777
38461
48026
40480
23632
41411
2412
44691
2412
41412
40373
44657
41413
36554
44656
26812
38460

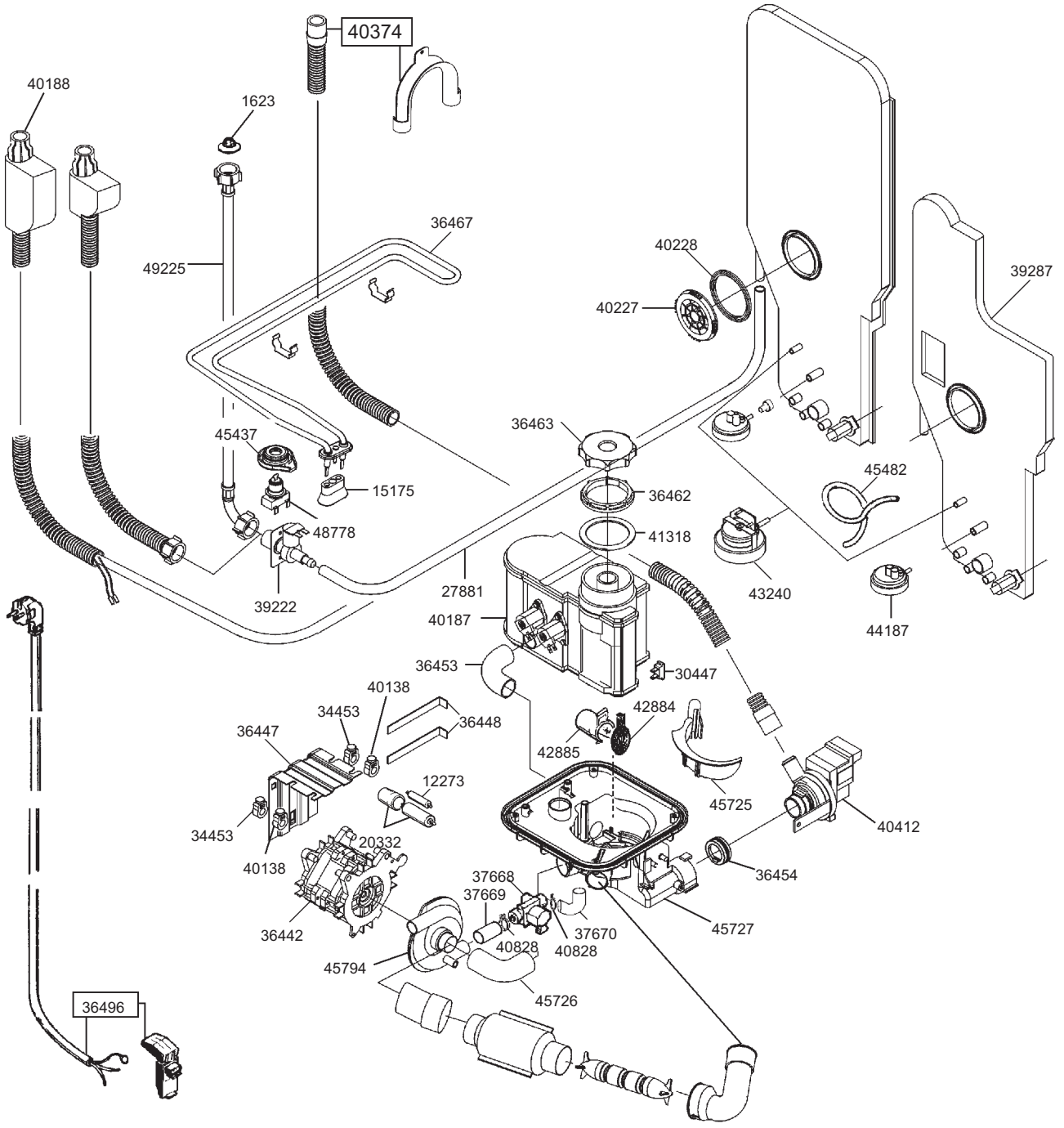
40374
40188
1623
36467
49225
40228
40227
39287
36463
45437
15175
36462
45482
48778
41318
39222
27881
43240
44187
40187
36453
30447
40138
34453
36448
42884
36447
42885
12273
45725
40412
34453
20332
40138
36454
37668
37669
37670
45727
36442
40828
40828
45794
45726
36496

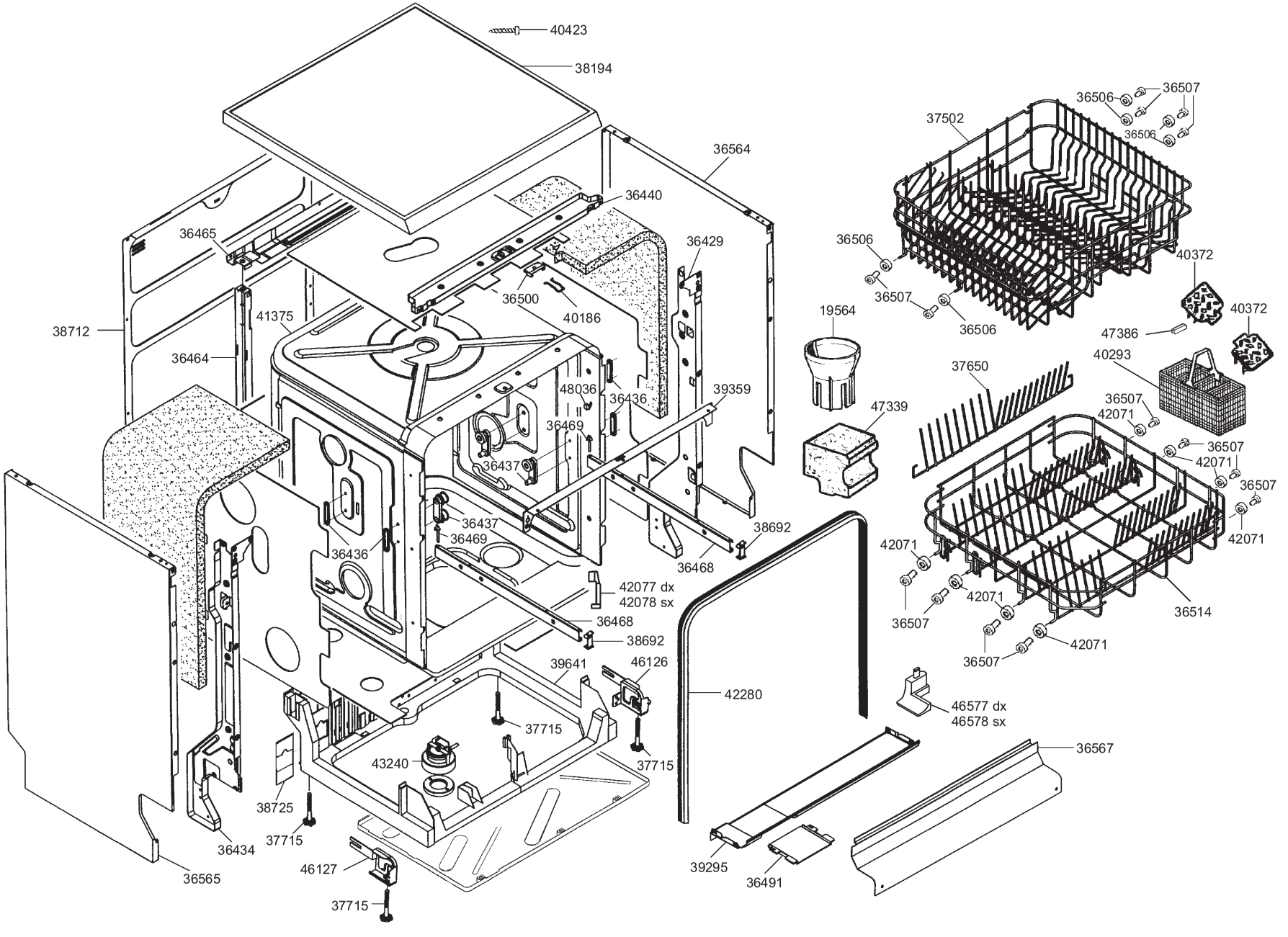
40423
38194
36564
36440
36465
36429
36500
40186
38712
41375
36464
48036
36436
39359
36469
36437
36437
36469
36436
38692
36468
42077 dx
42078 sx
36468
38692
39641
46126
42280
37715
43240
37715
38725
37715
36434
36565
46127
37715
39295
36491
36567
46577 dx
46578 sx
36506
36507
37502
36506
36506
36507
36506
40372
19564
47386
40372
40293
37650
47339
36507
42071
36507
42071
36507
42071
42071
36507
42071
36514
36507
42071