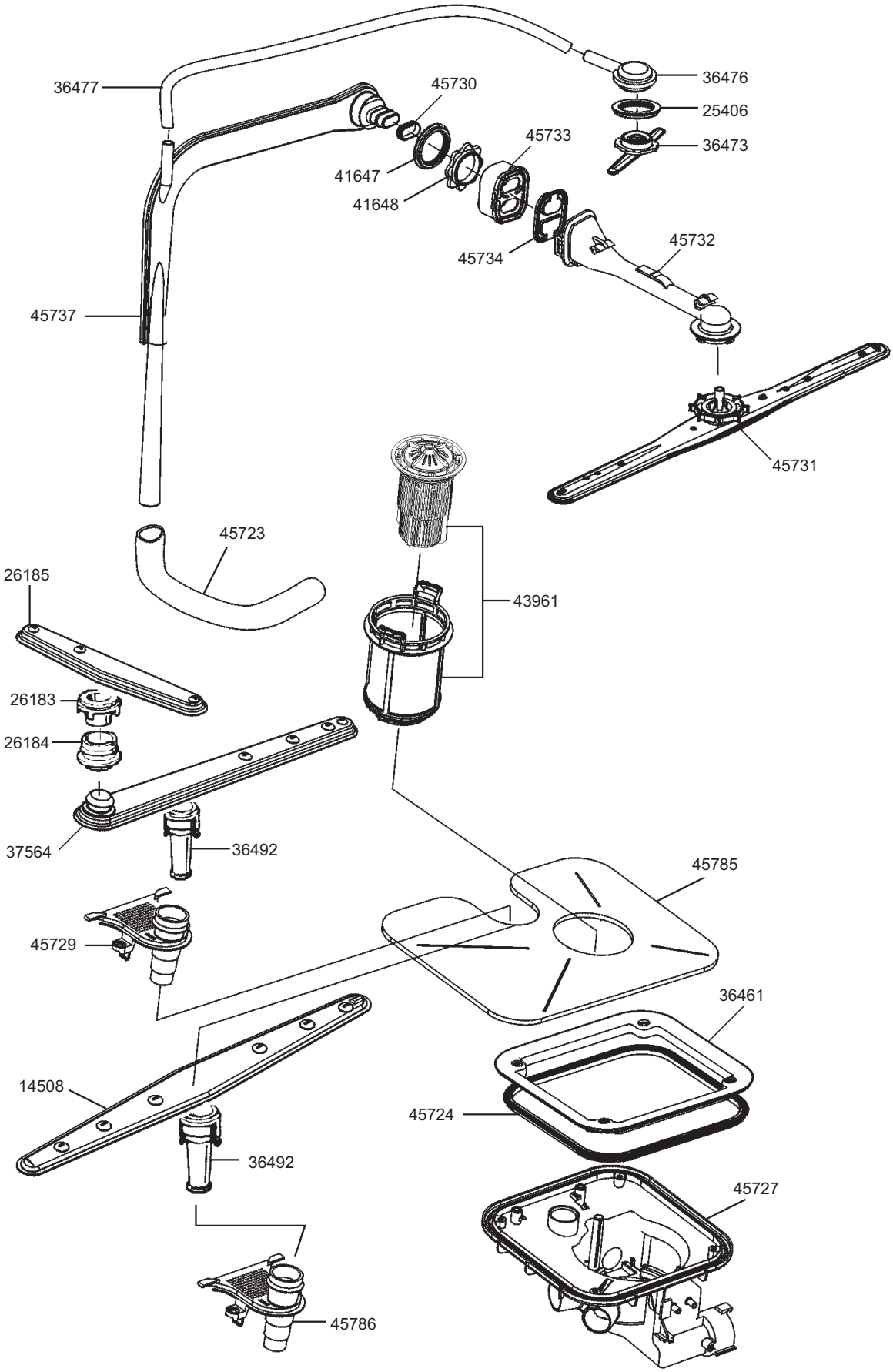
36477
45730
36476
25406
45733
36473
41647
41648
45732
45734
45737
45731
45723
43961
26185
26183
26184
37564
36492
45785
45729
36461
14508
45724
36492
45727
45786

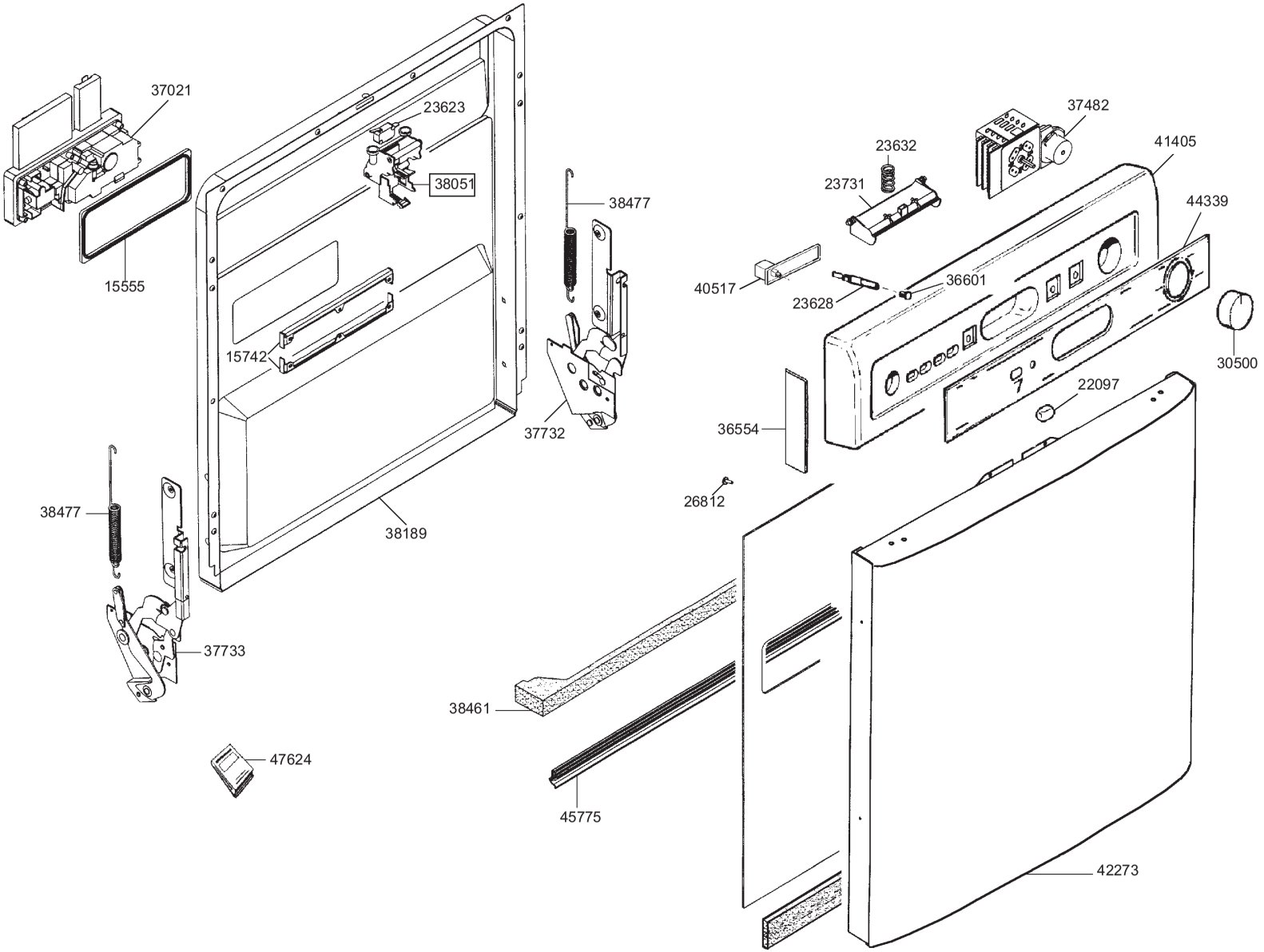
37021
23623
38051
15555
15742
38477
37732
38477
38189
37733
47624
38461
45775
37482
23632
41405
23731
44339
40517
36601
23628
30500
22097
36554
26812
42273

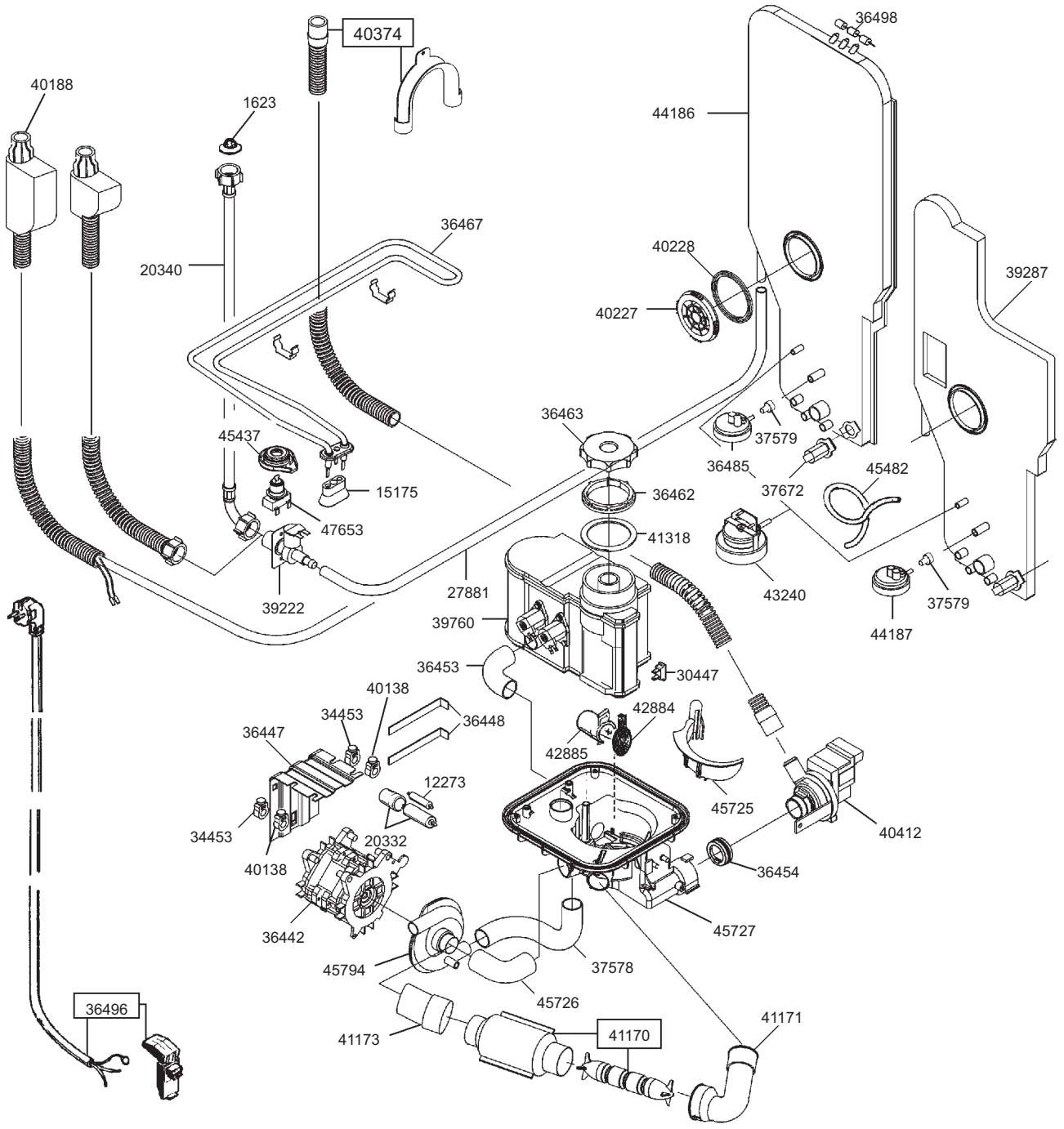
40374
36498
40188
1623
44186
36467
20340
40228
39287
40227
36463
37579
45437
36485
45482
15175
36462
37672
47653
41318
27881
43240
39222
37579
39760
44187
36453
30447
40138
42884
34453
36448
36447
42885
12273
45725
34453
40412
20332
40138
36454
36442
45727
45794
37578
45726
36496
41171
41173
41170

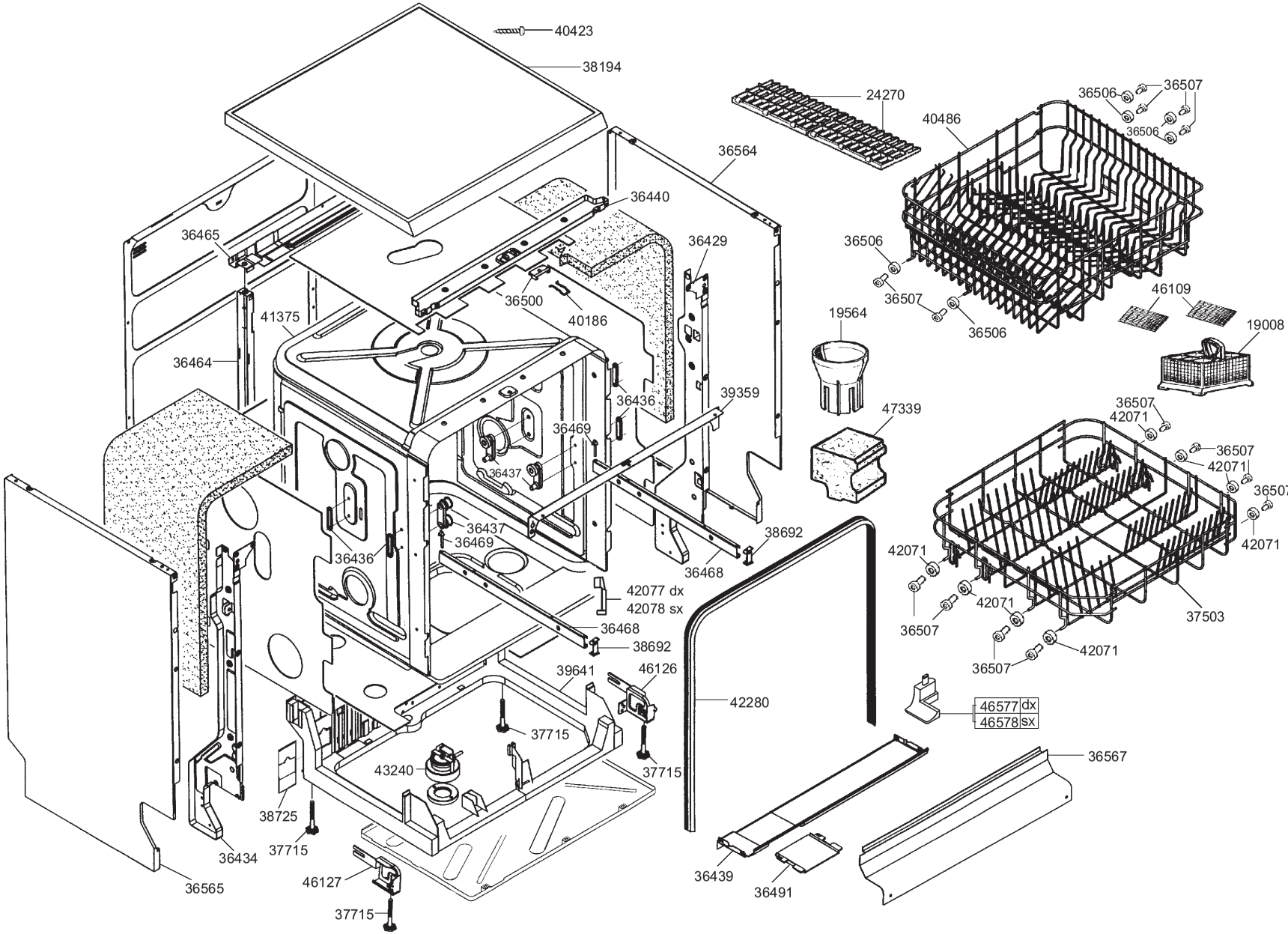
40423
38194
24270
36506
36507
40486
36506
36564
36440
36465
36429
36506
36500
40186
36507
46109
41375
36506
19564
19008
36464
36436
39359
47339
36507
42071
36469
36507
36437
42071
36507
36437
36469
38692
42071
36436
36468
42071
42077 dx
42078 sx
42071
36507
37503
36468
38692
36507
42071
39641
46126
42280
46577 dx
46578 sx
37715
36567
43240
37715
38725
37715
36434
36439
36565
46127
36491
37715