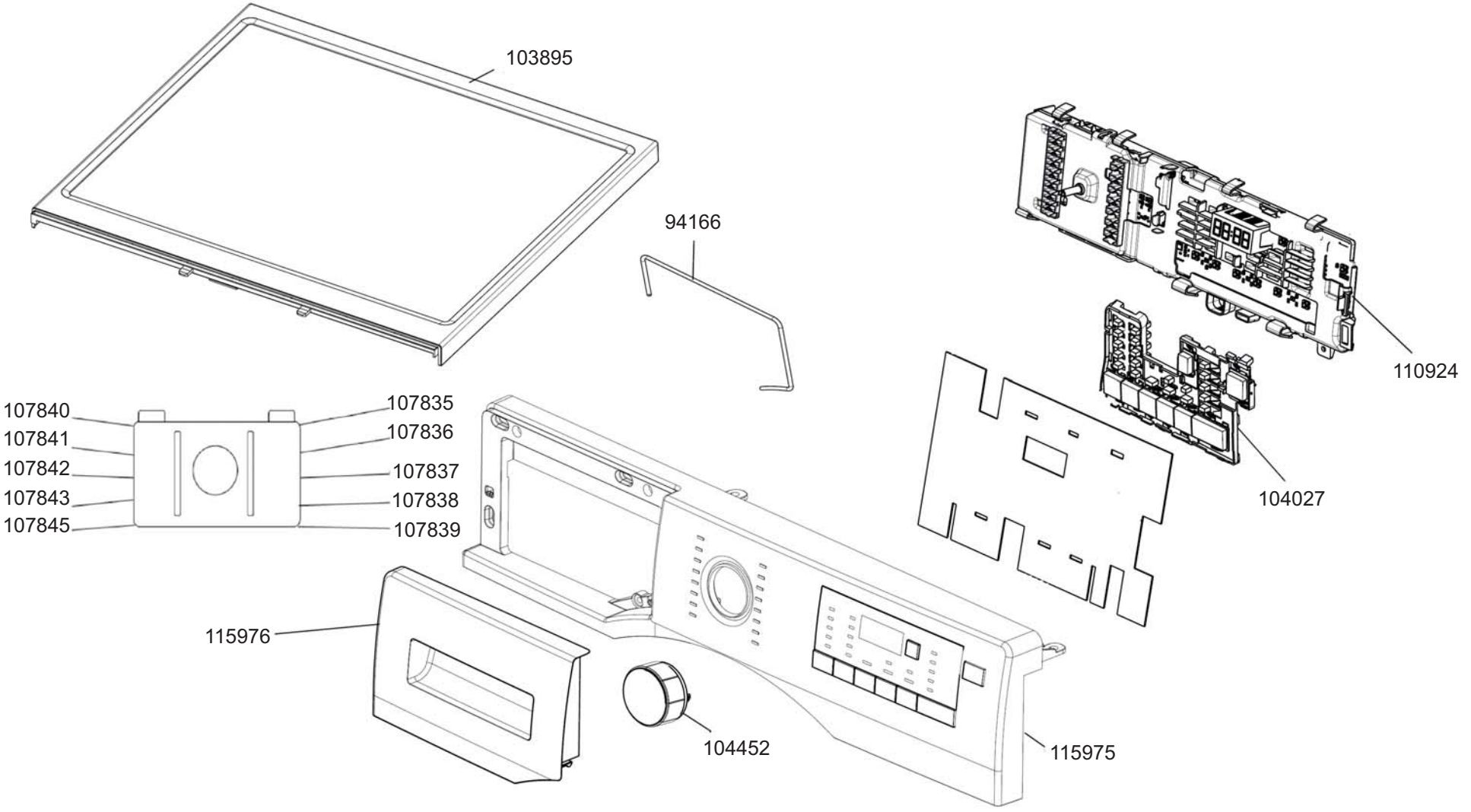
103895
94166
110924
104027
107840
107841
107842
107843
107845
107835
107836
107837
107838
107839
115976
104452
115975

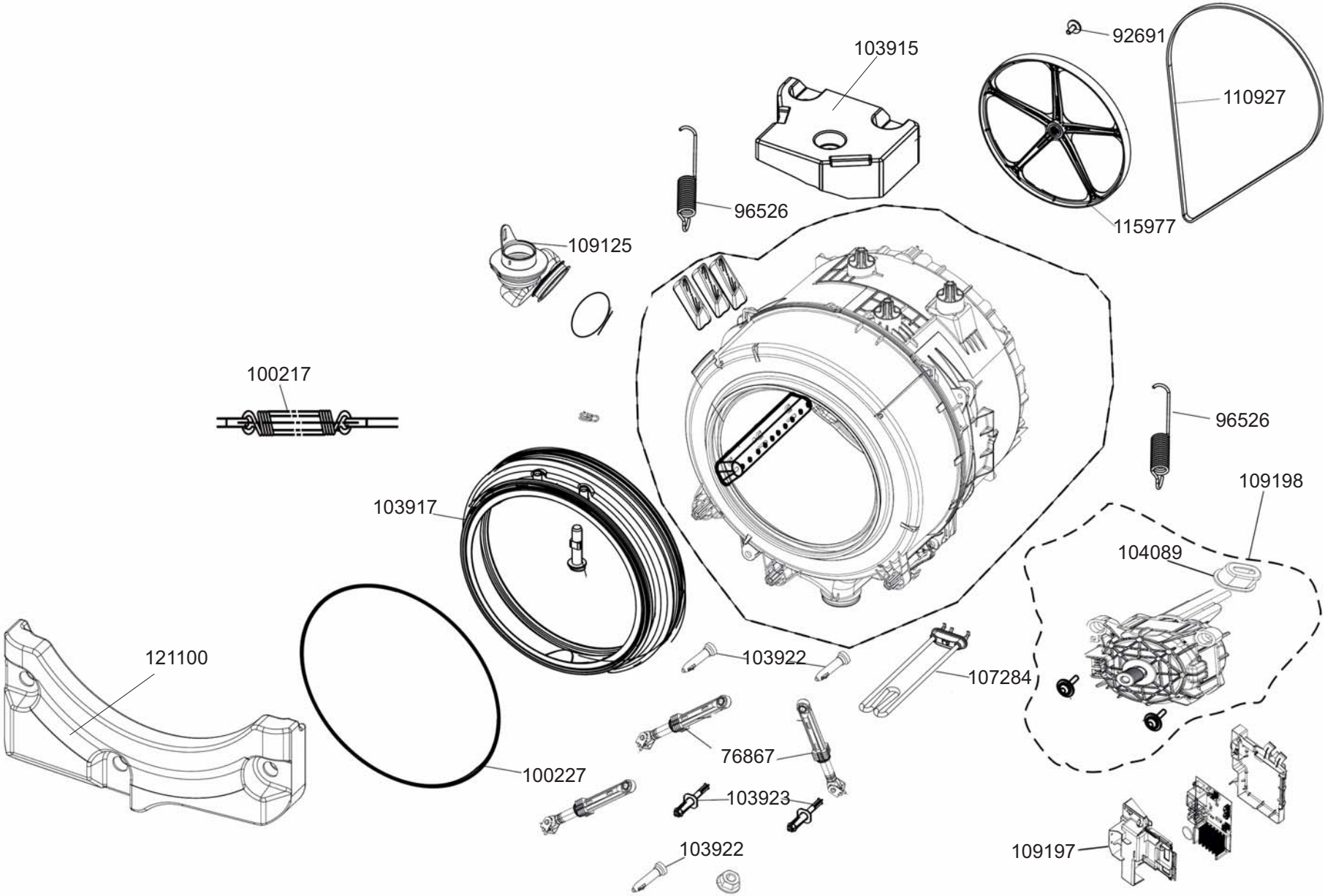
92691
103915
110927
96526
115977
109125
100217
96526
109198
103917
104089
121100
103922
107284
76867
100227
103923
103922
109197

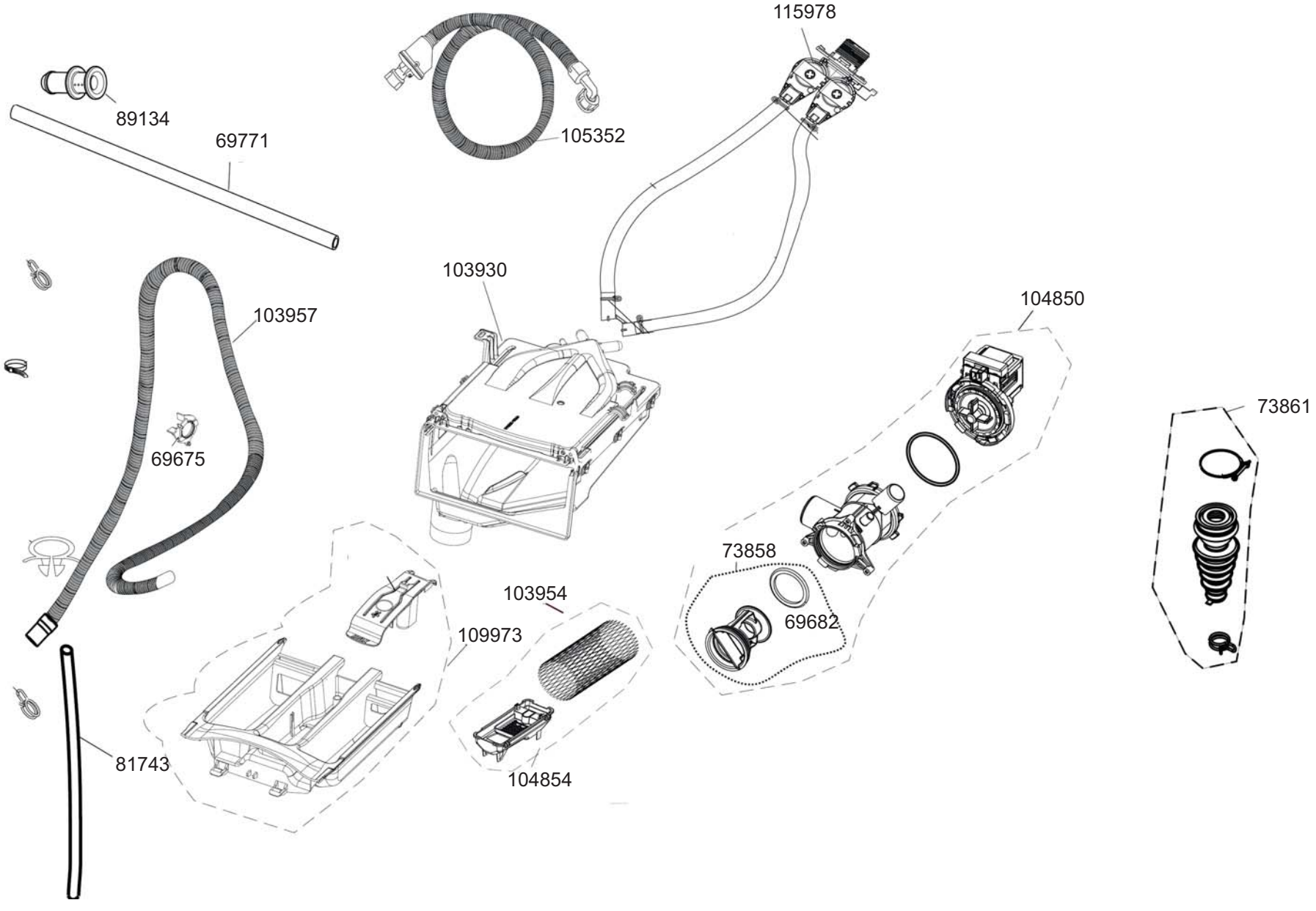
115978
89134
105352
69771
103930
104850
103957
73861
69675
73858
103954
69682
109973
81743
104854

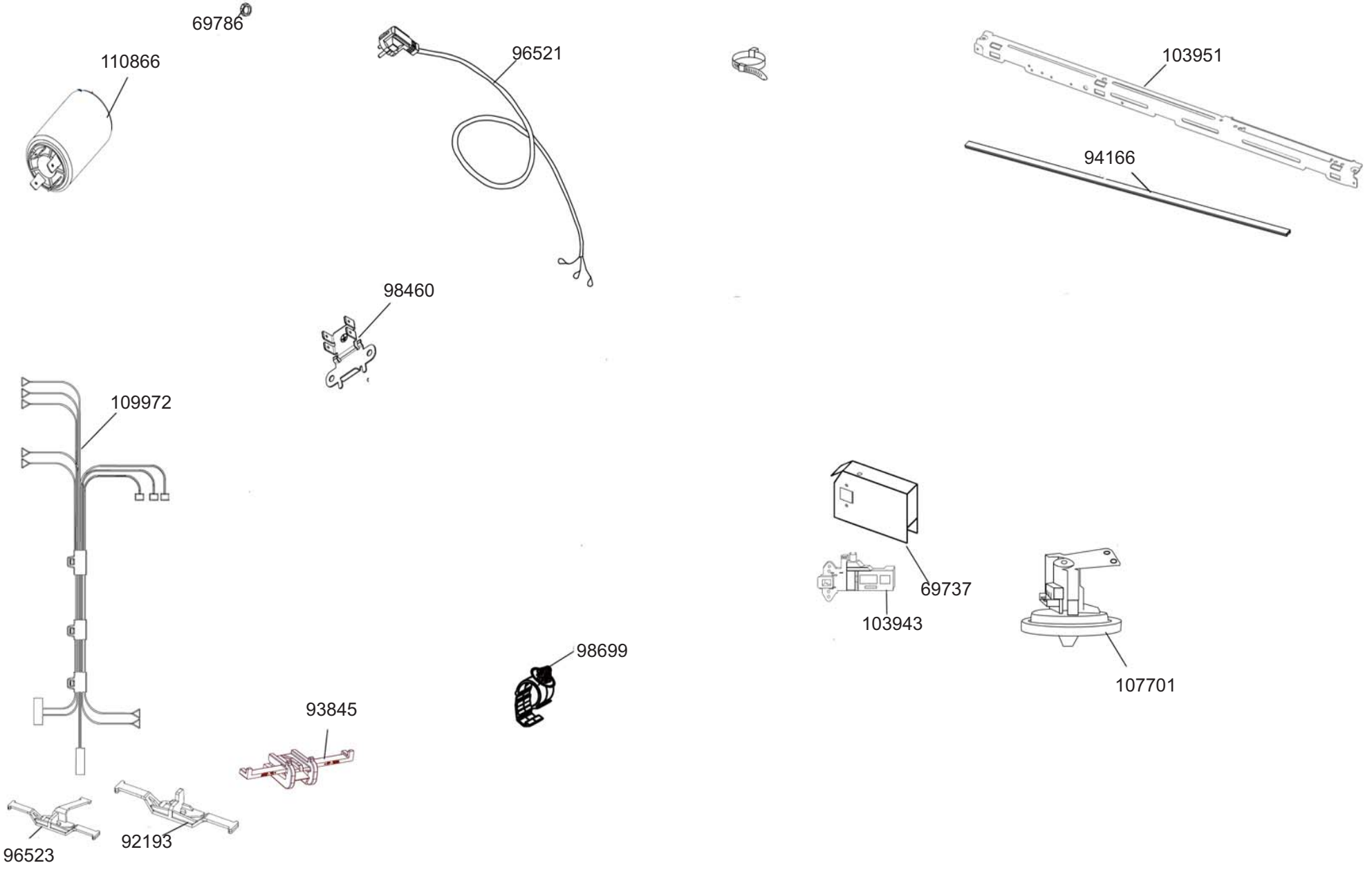
69786
110866
96521
103951
94166
98460
109972
69737
103943
107701
98699
93845
96523
92193

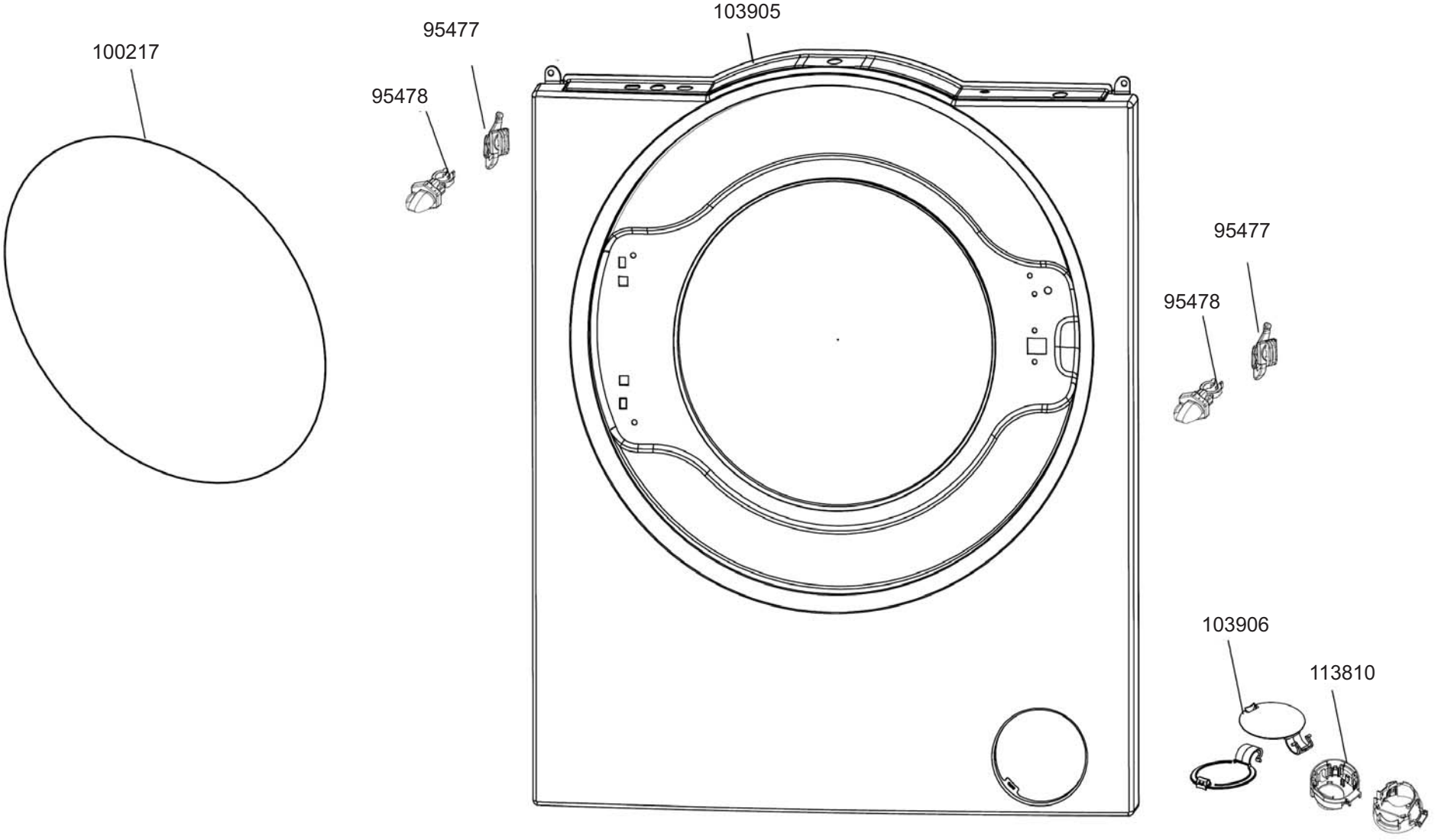
100217
95477
95478
103905
95477
95478
103906
113810

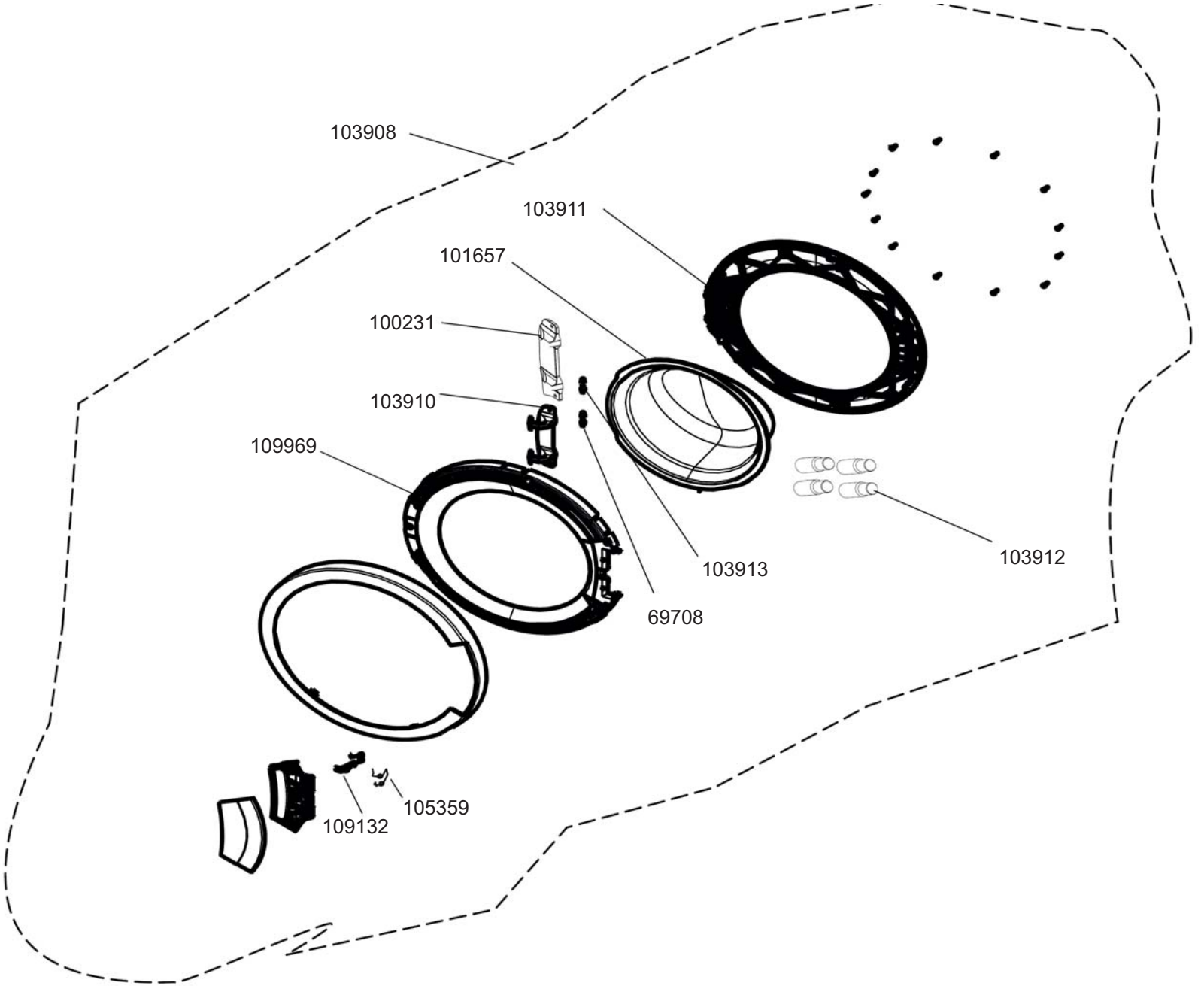
103908
103911
101657
100231
103910
109969
103913
103912
69708
105359
109132

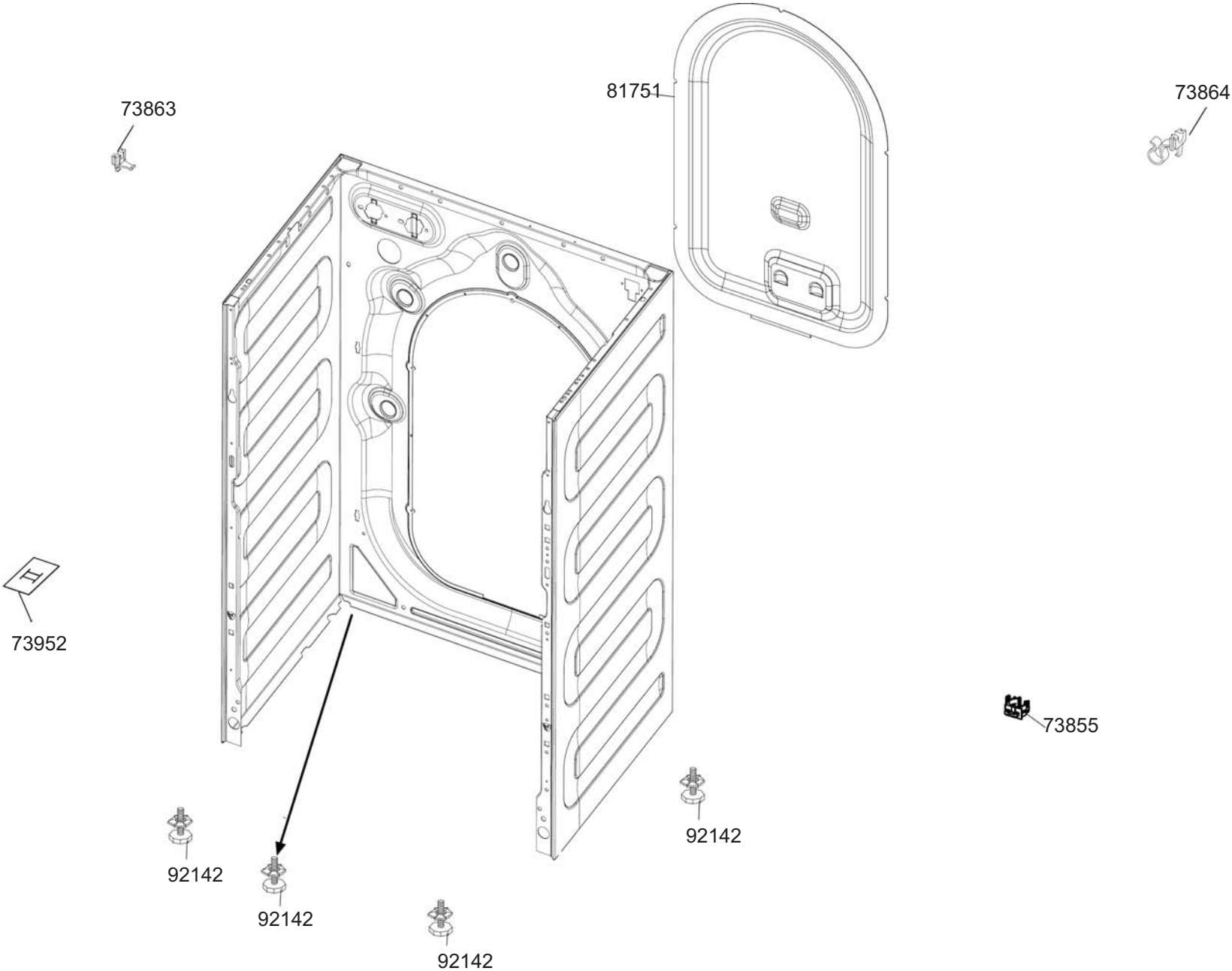
73863
81751
73864
73952
73855
92142
92142
92142
92142