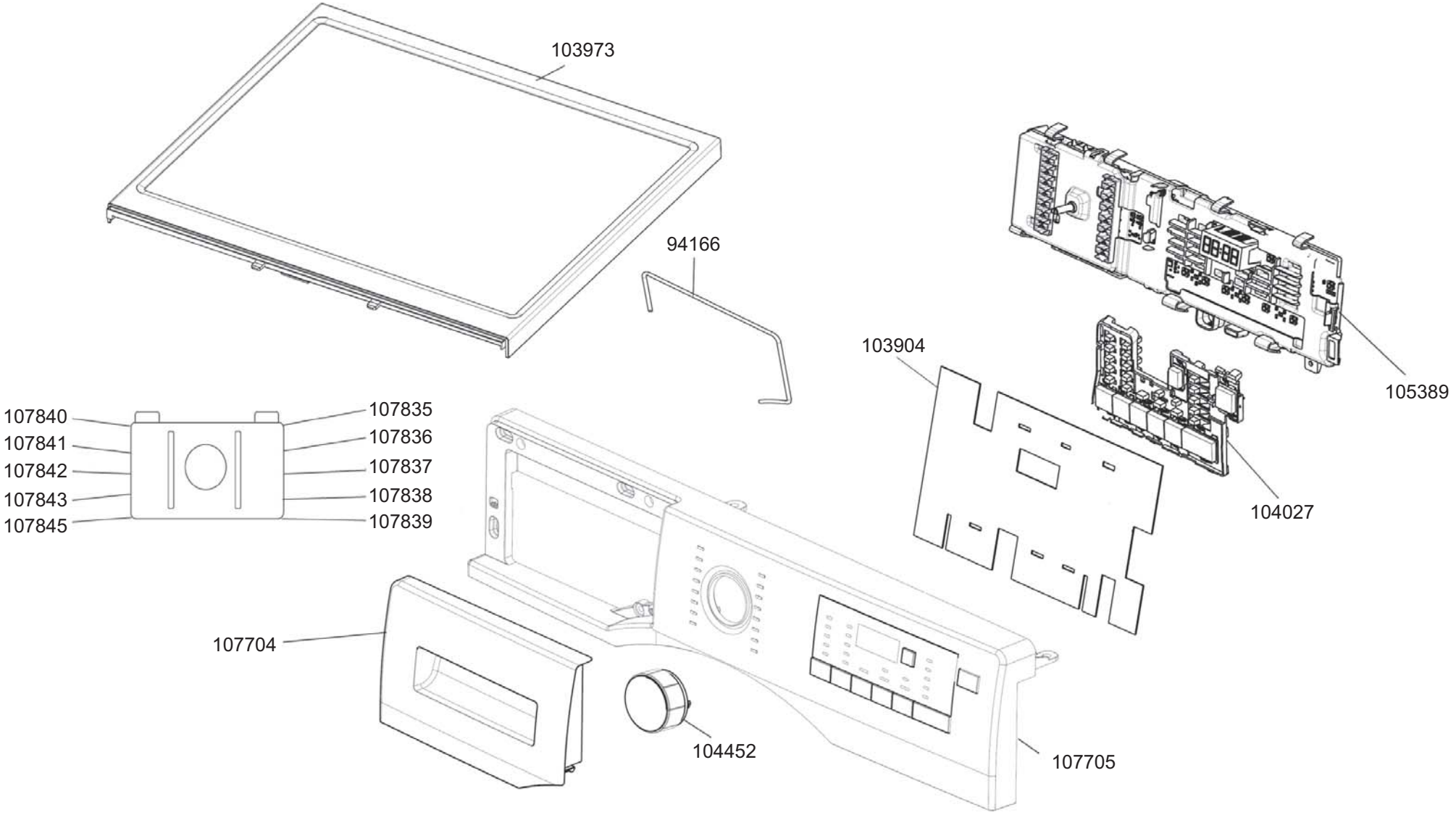
103973
94166
103904
105389
104027
107840
107841
107842
107843
107845
107835
107836
107837
107838
107839
107704
104452
107705

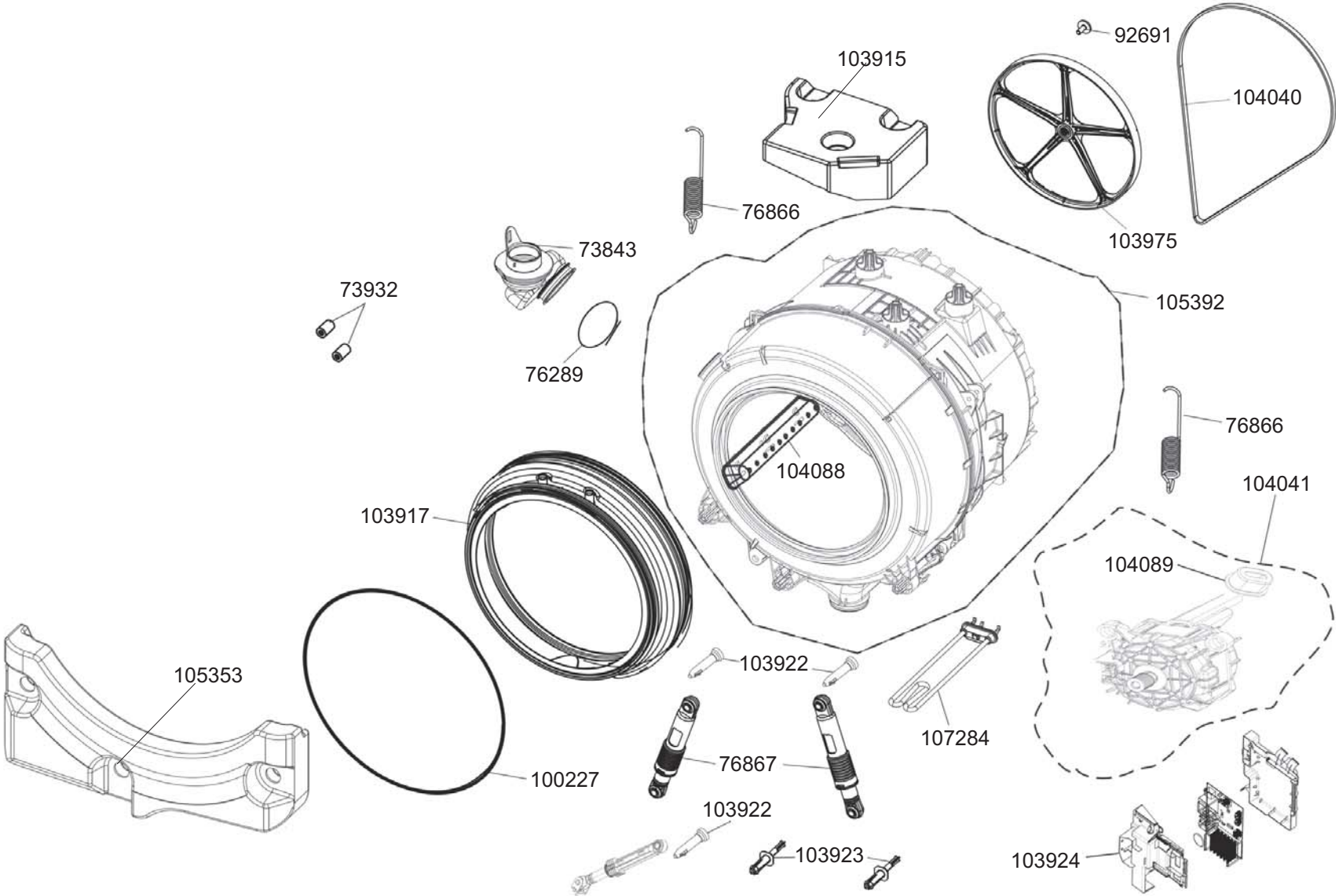
92691
103915
104040
76866
103975
73843
73932
105392
76289
76866
104088
104041
103917
104089
103922
105353
107284
76867
100227
103922
103923
103924

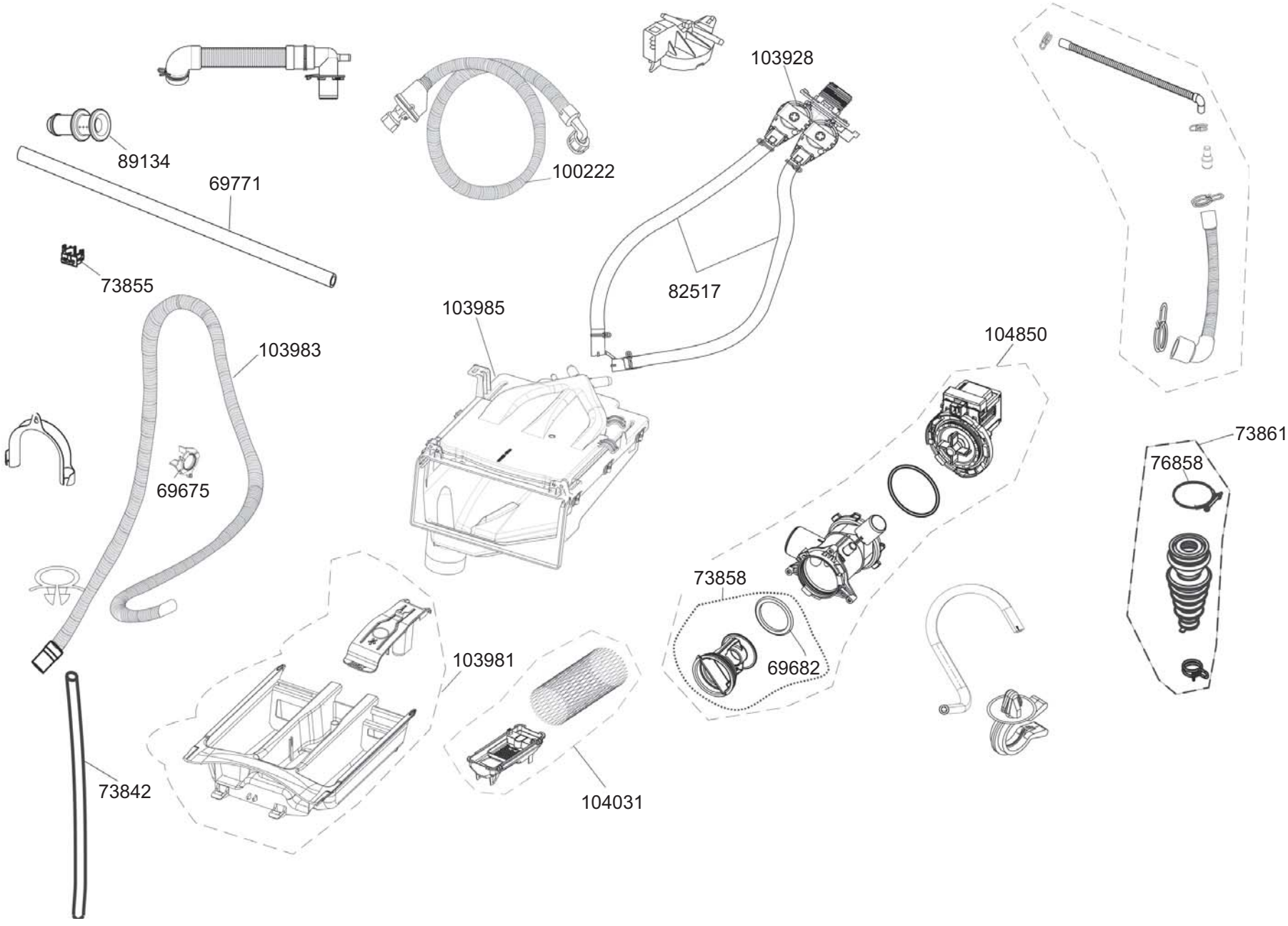
103928
89134
100222
69771
73855
82517
103985
103983
104850
73861
76858
69675
73858
69682
103981
73842
104031

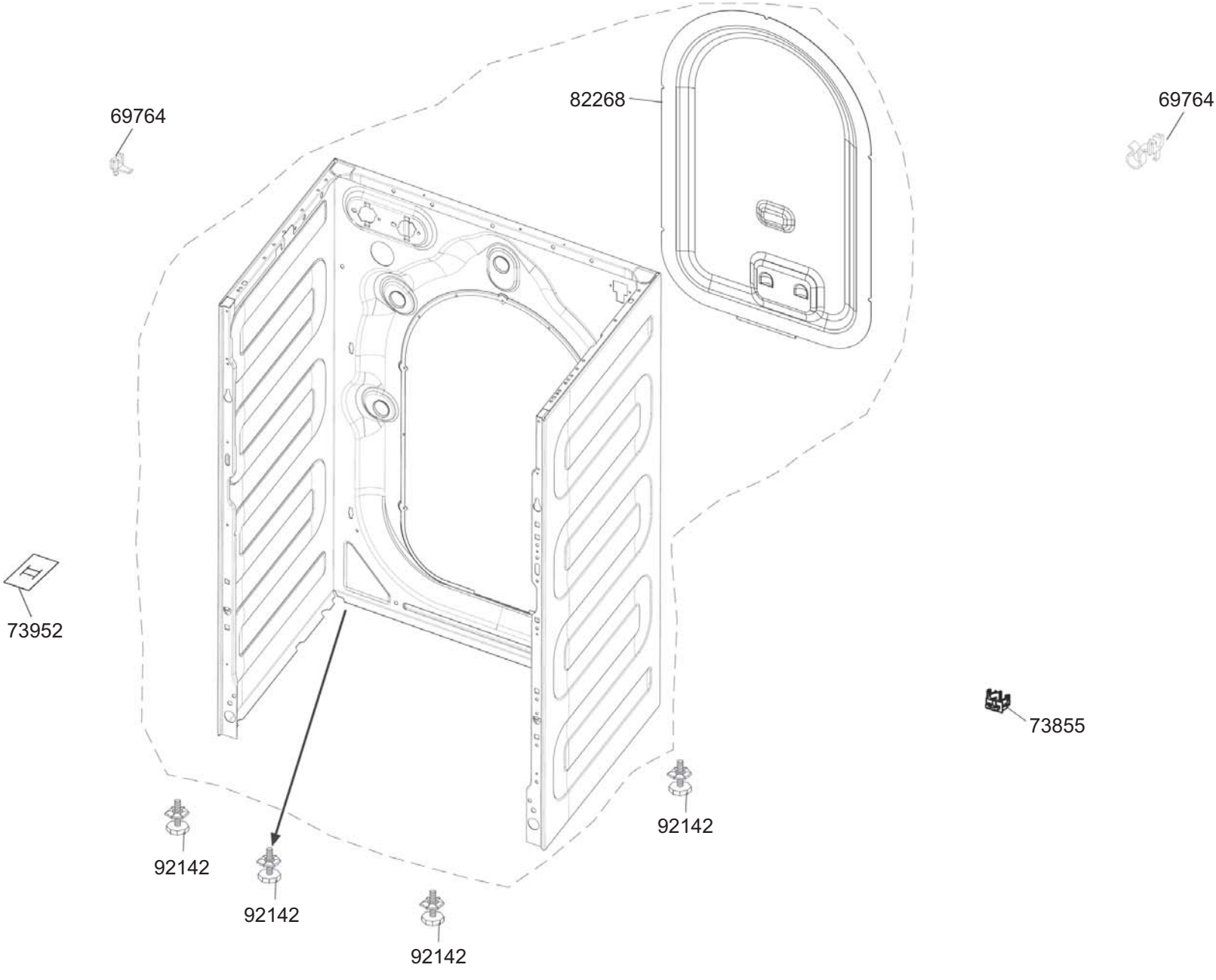
69764
82268
69764
73952
73855
92142
92142
92142
92142

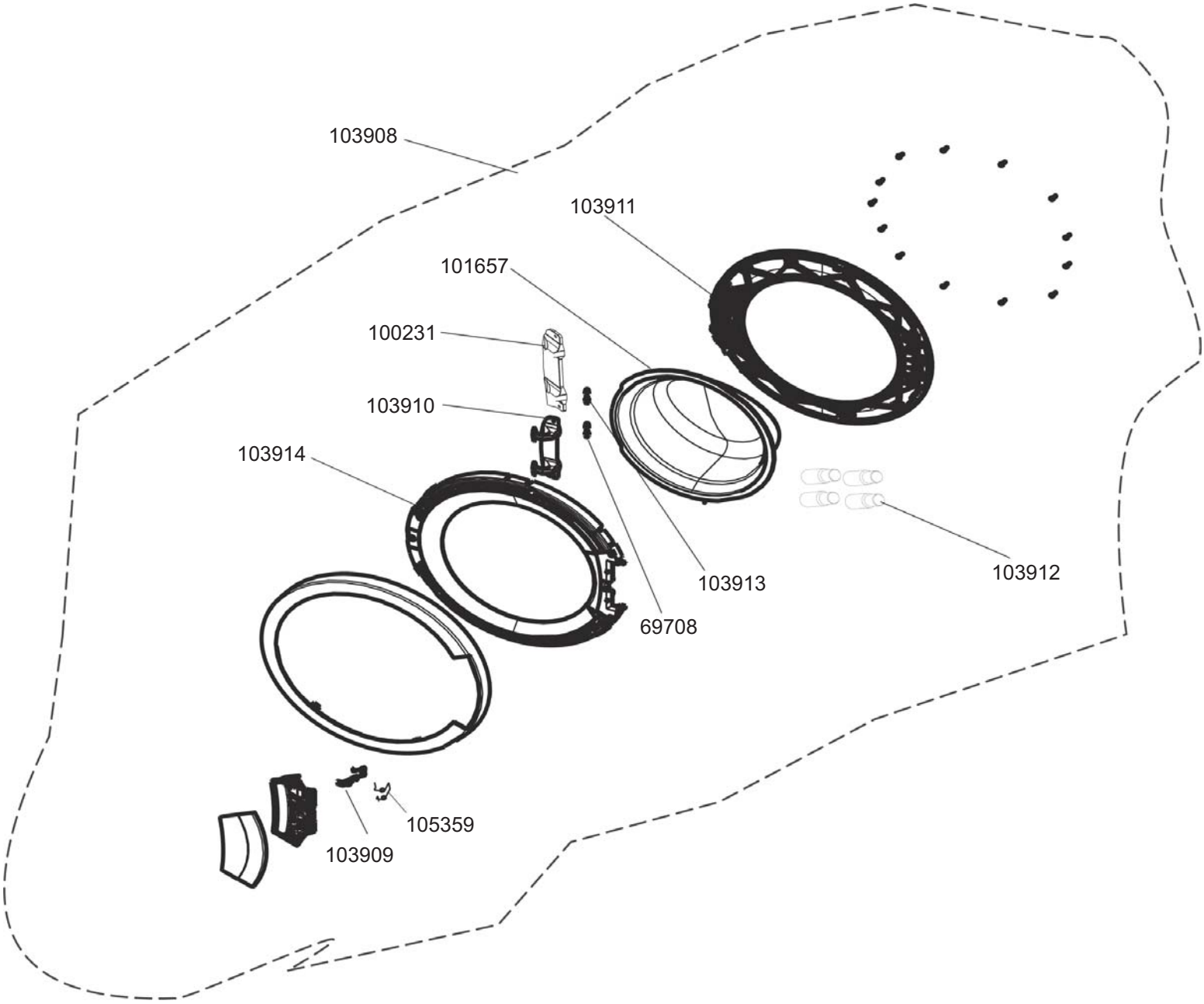
103908
103911
101657
100231
103910
103914
103913
103912
69708
105359
103909

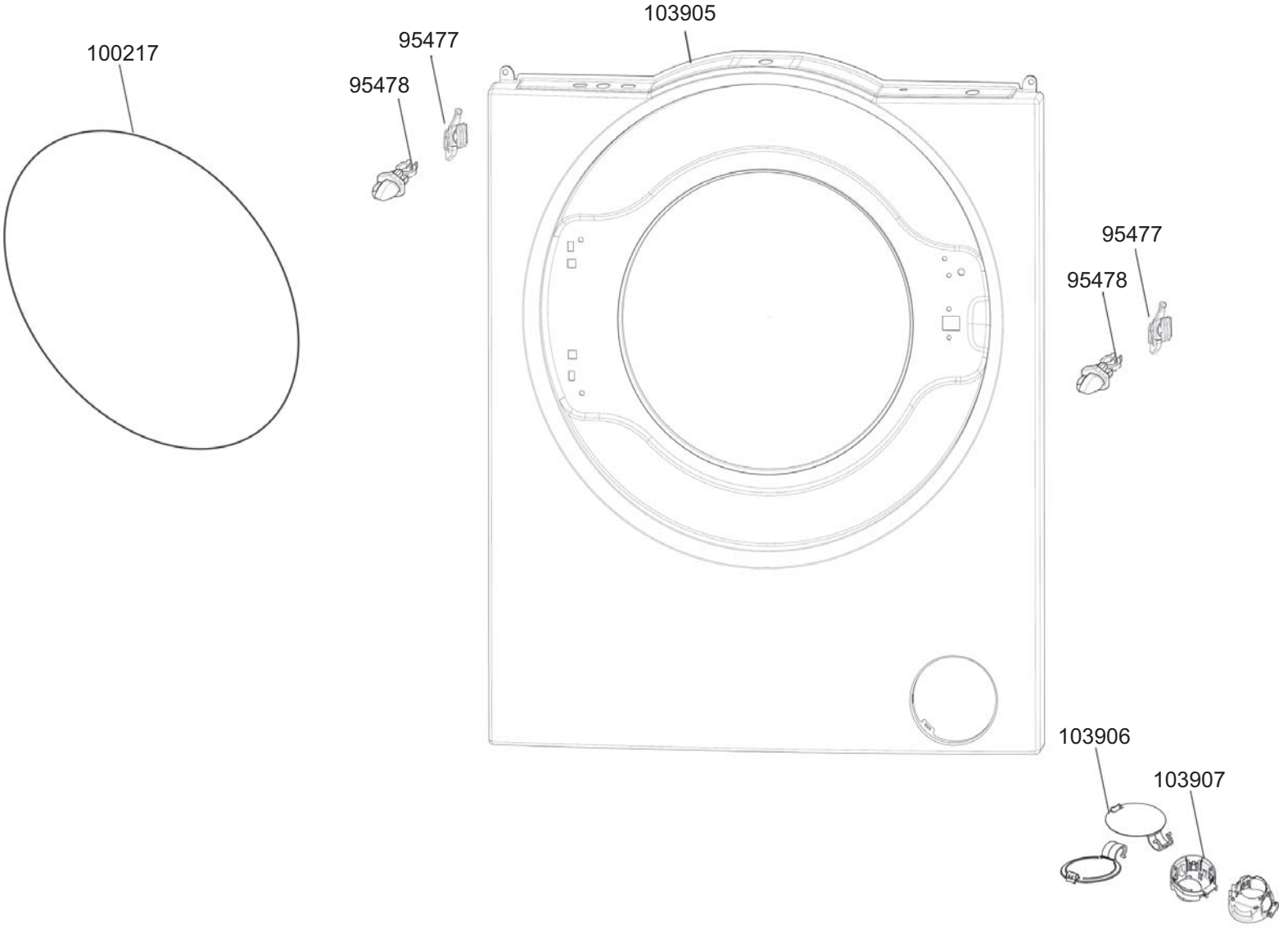
100217
95477
95478
103905
95477
95478
103906
103907

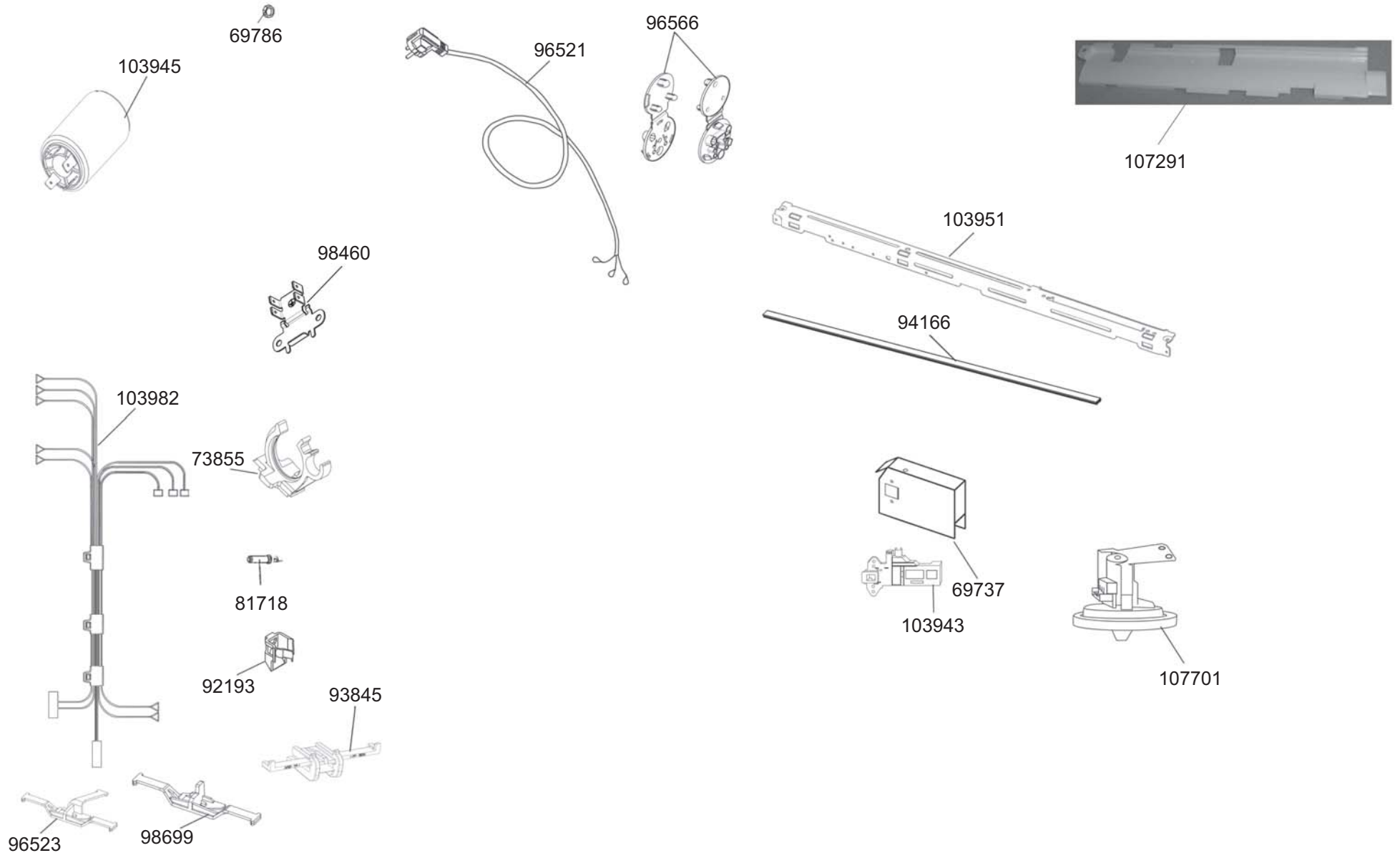
69786
103945
96521
96566
107291
103951
98460
94166
103982
73855
69737
81718
103943
92193
107701
93845
96523
98699

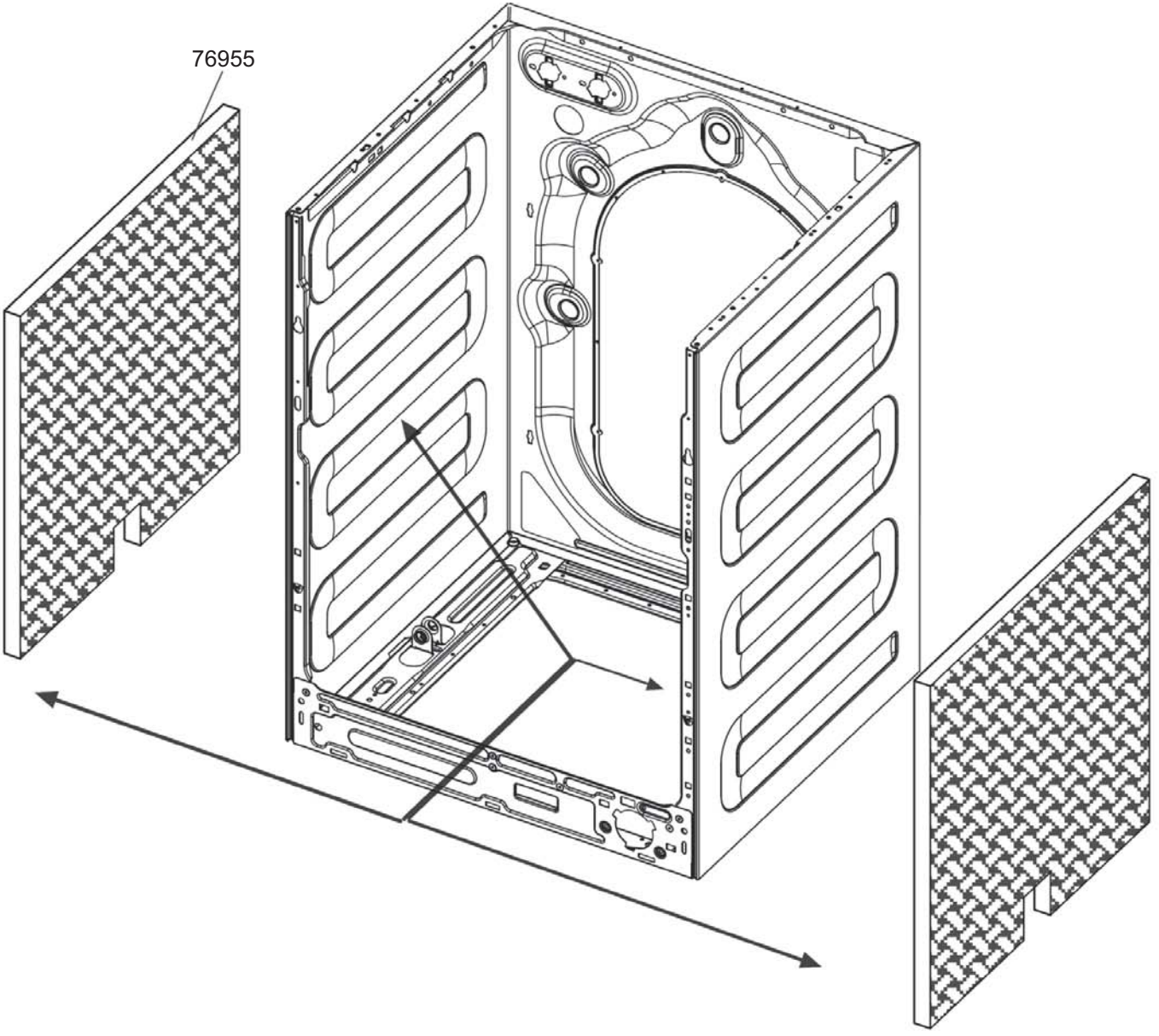
76955