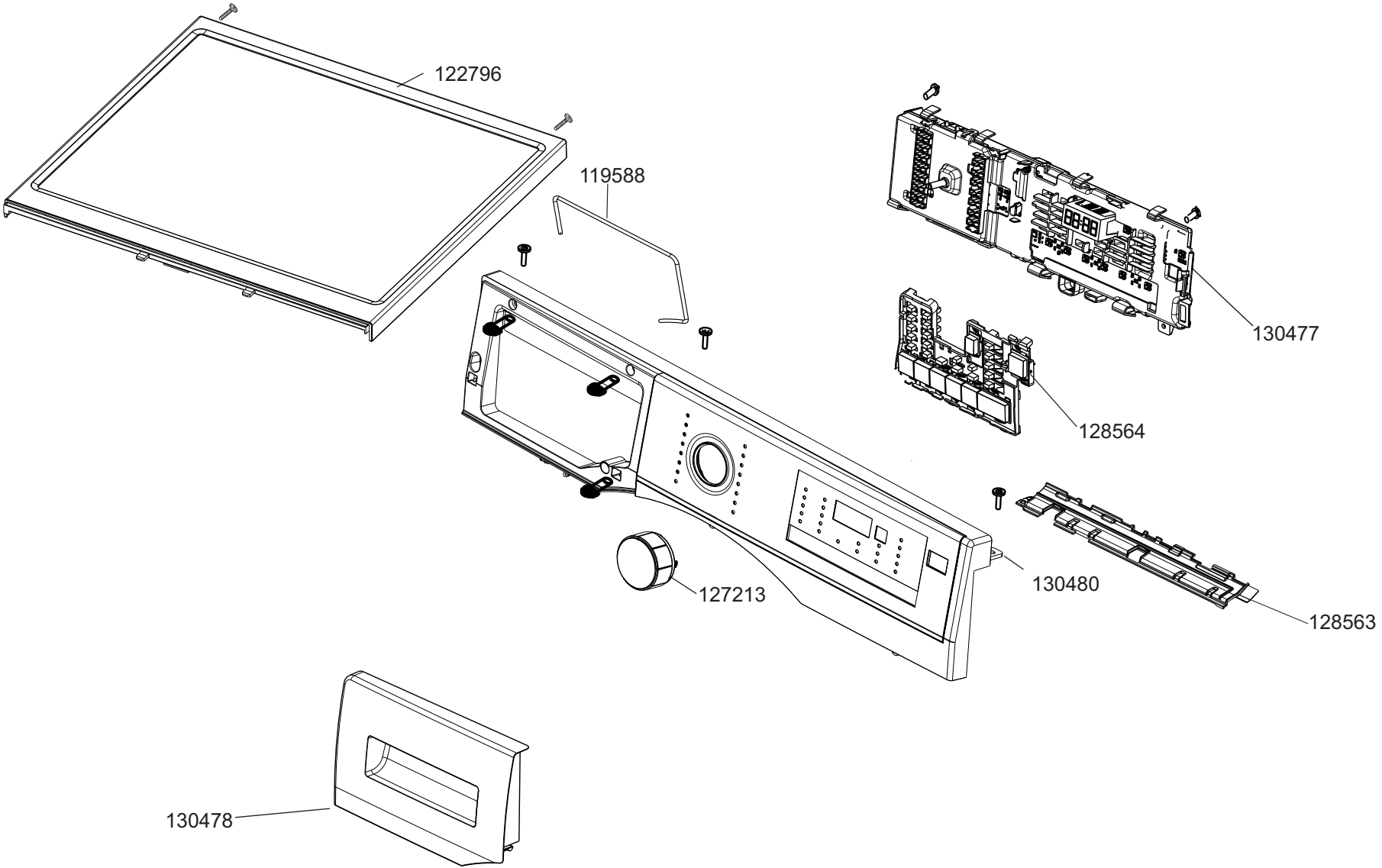
122796
119588
130477
128564
130480
128563
127213
130478

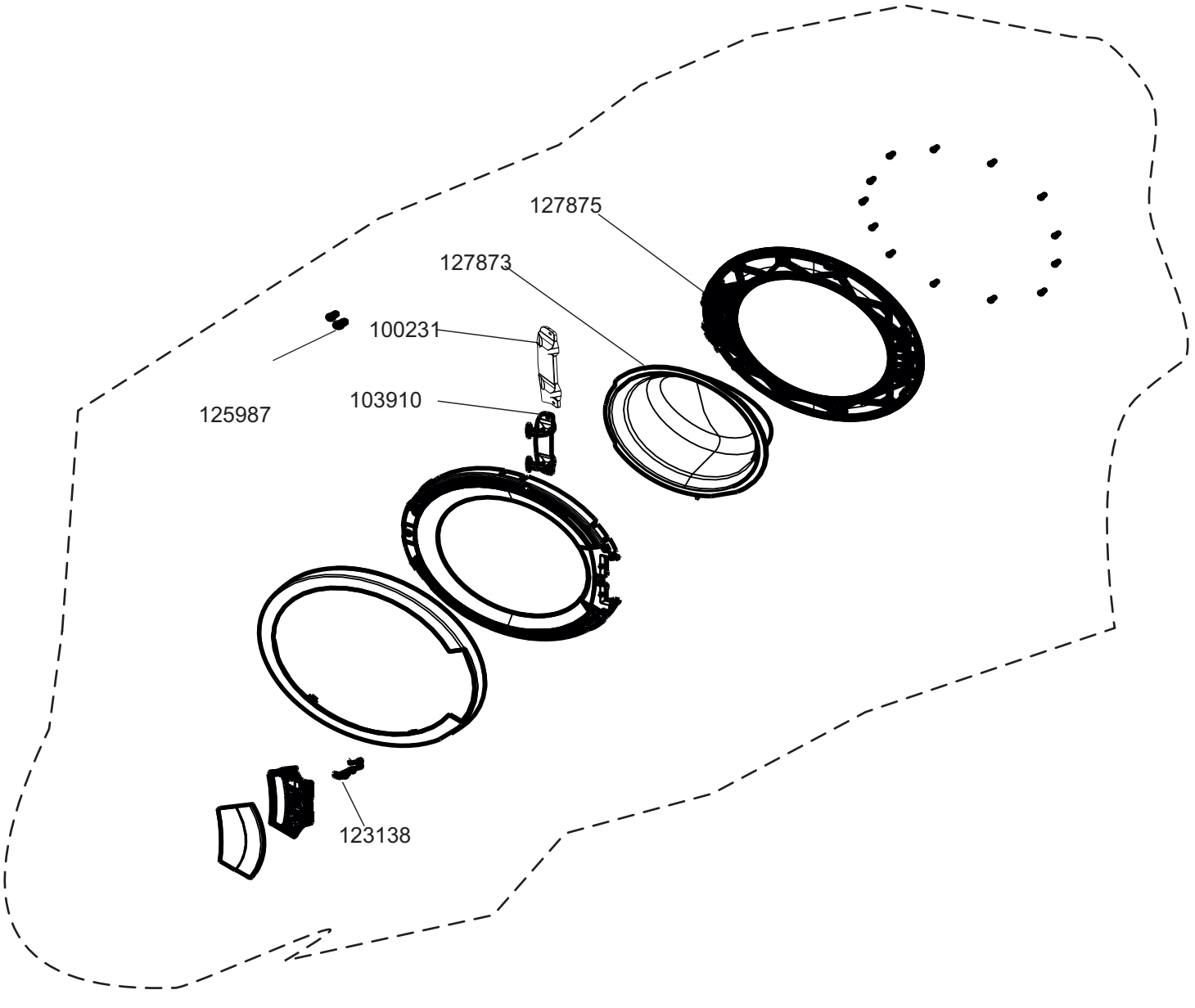
127875
127873
100231
125987
103910
123138

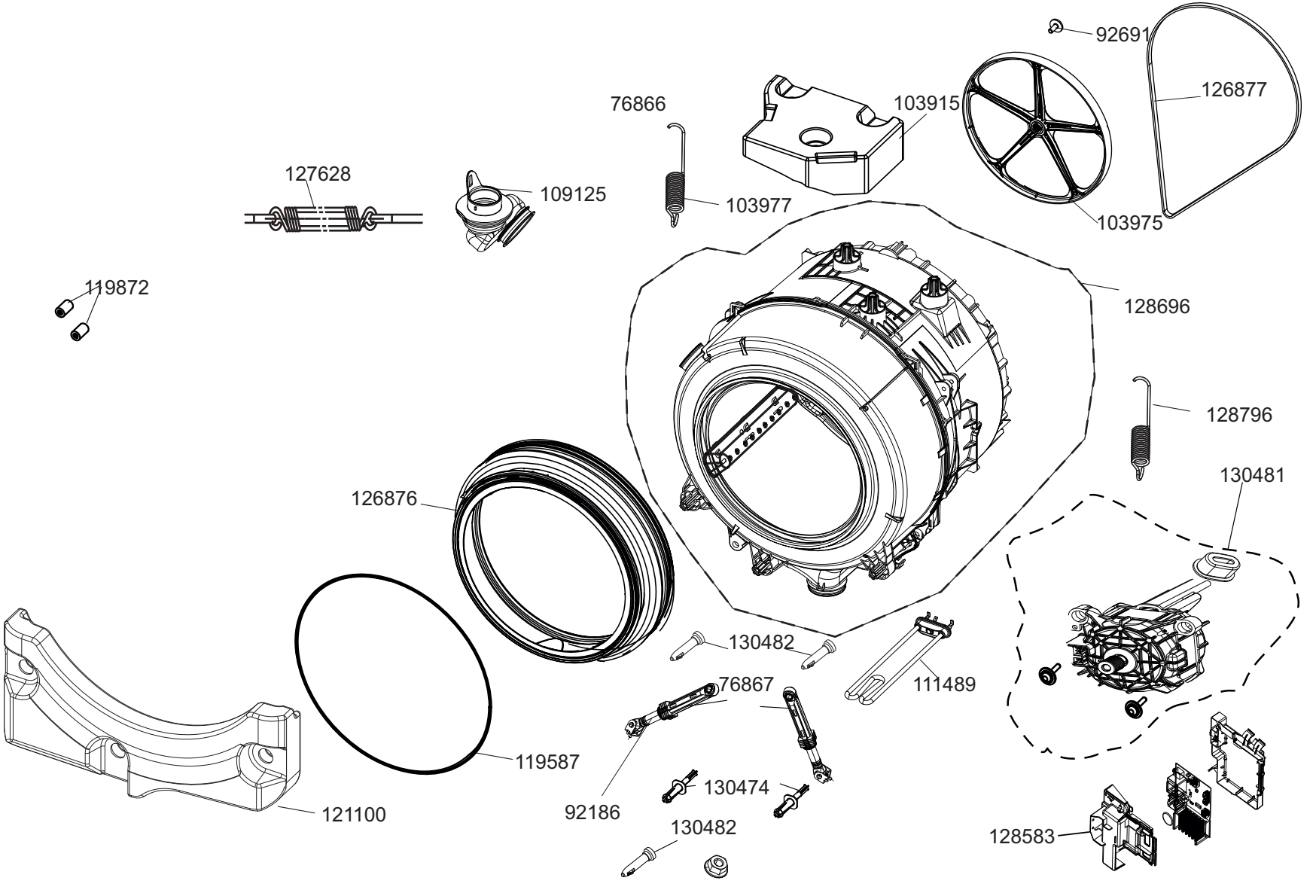
92691
126877
76866
103915
127628
109125
103977
103975
119872
128696
128796
130481
126876
130482
111489
76867
119587
130474
92186
121100
130482
128583

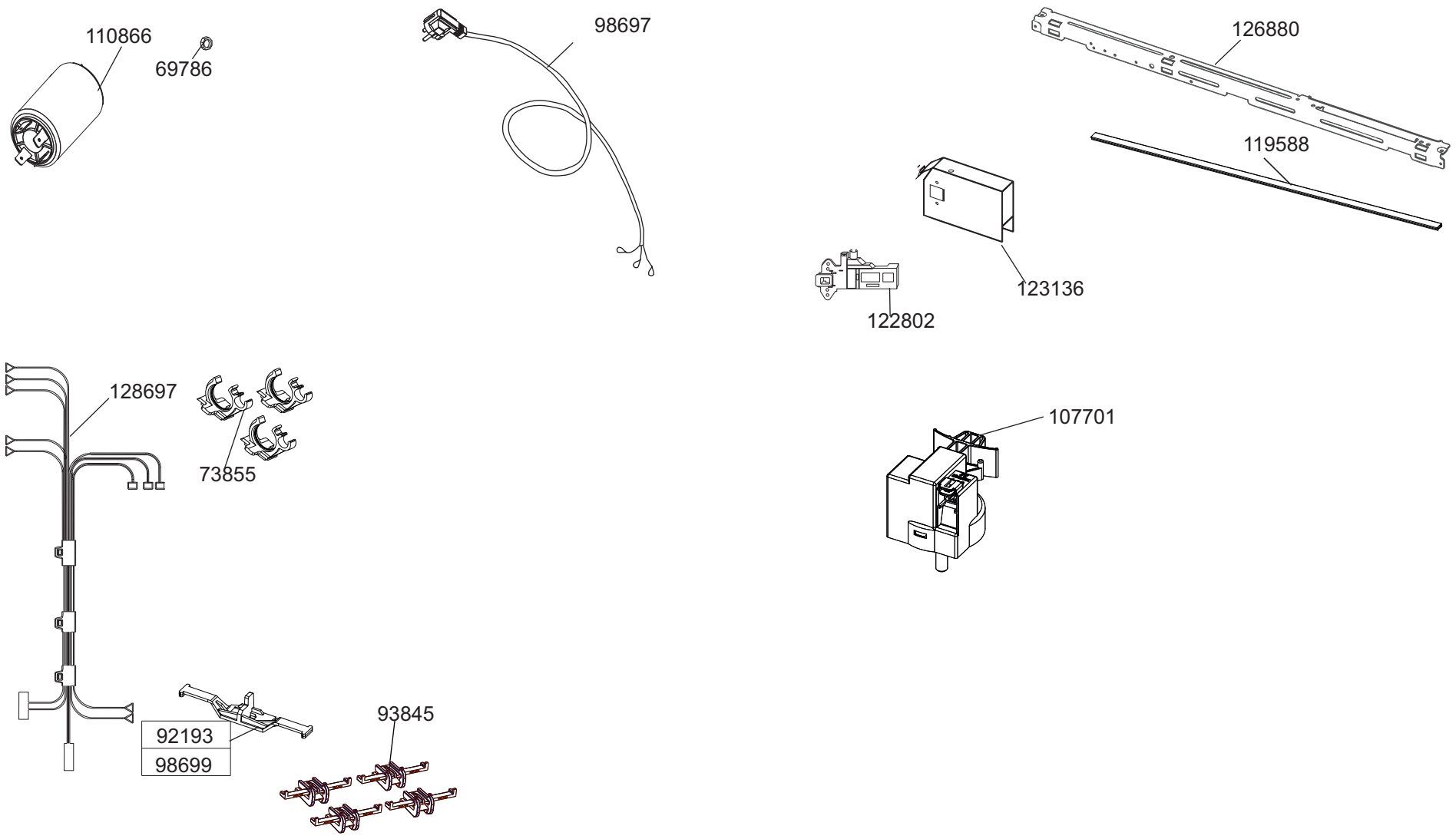
110866
69786
98697
126880
119588
123136
122802
128697
73855
107701
92193
98699
93845

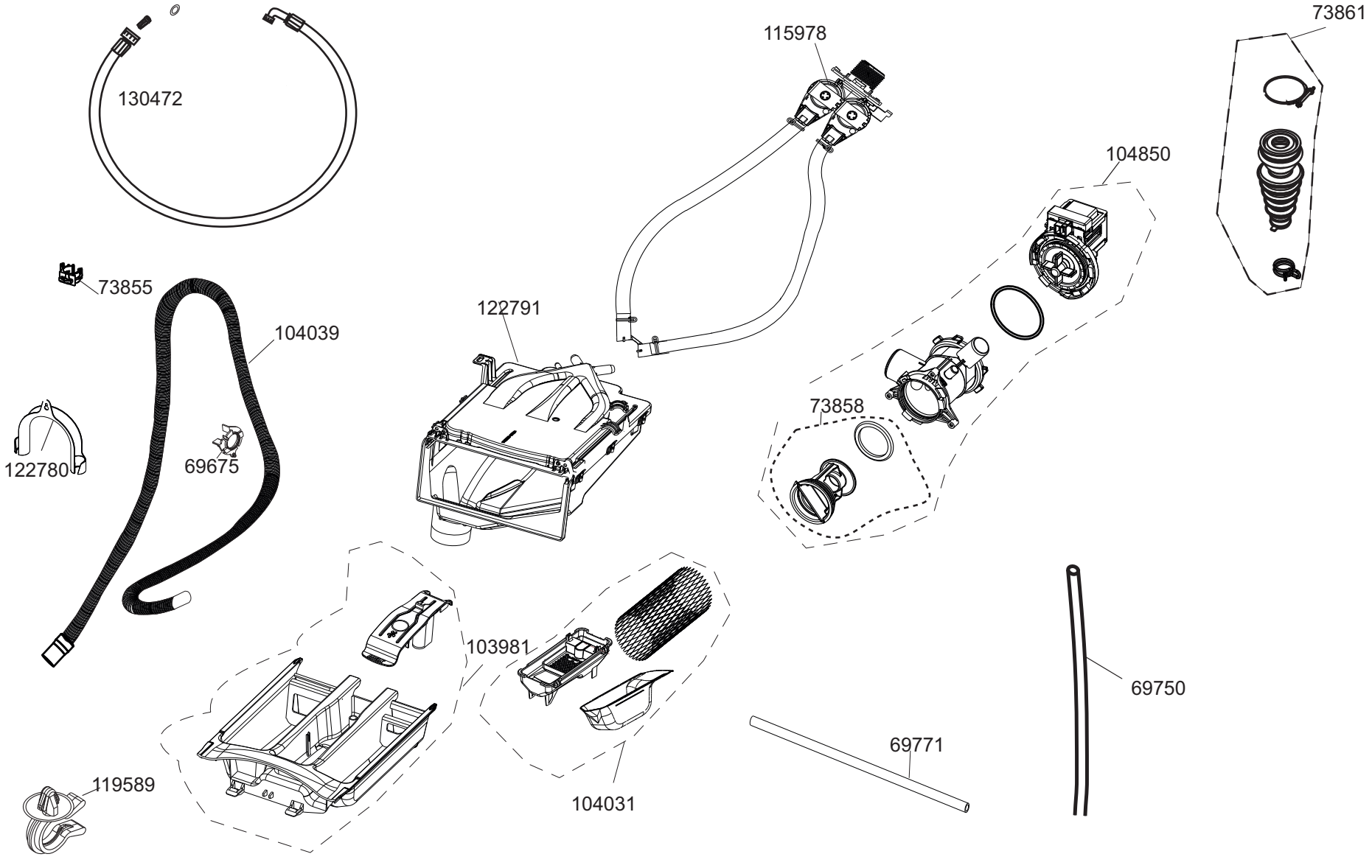
130472
115978
73861
104850
73855
104039
122791
73858
122780
69675
103981
69750
69771
119589
104031

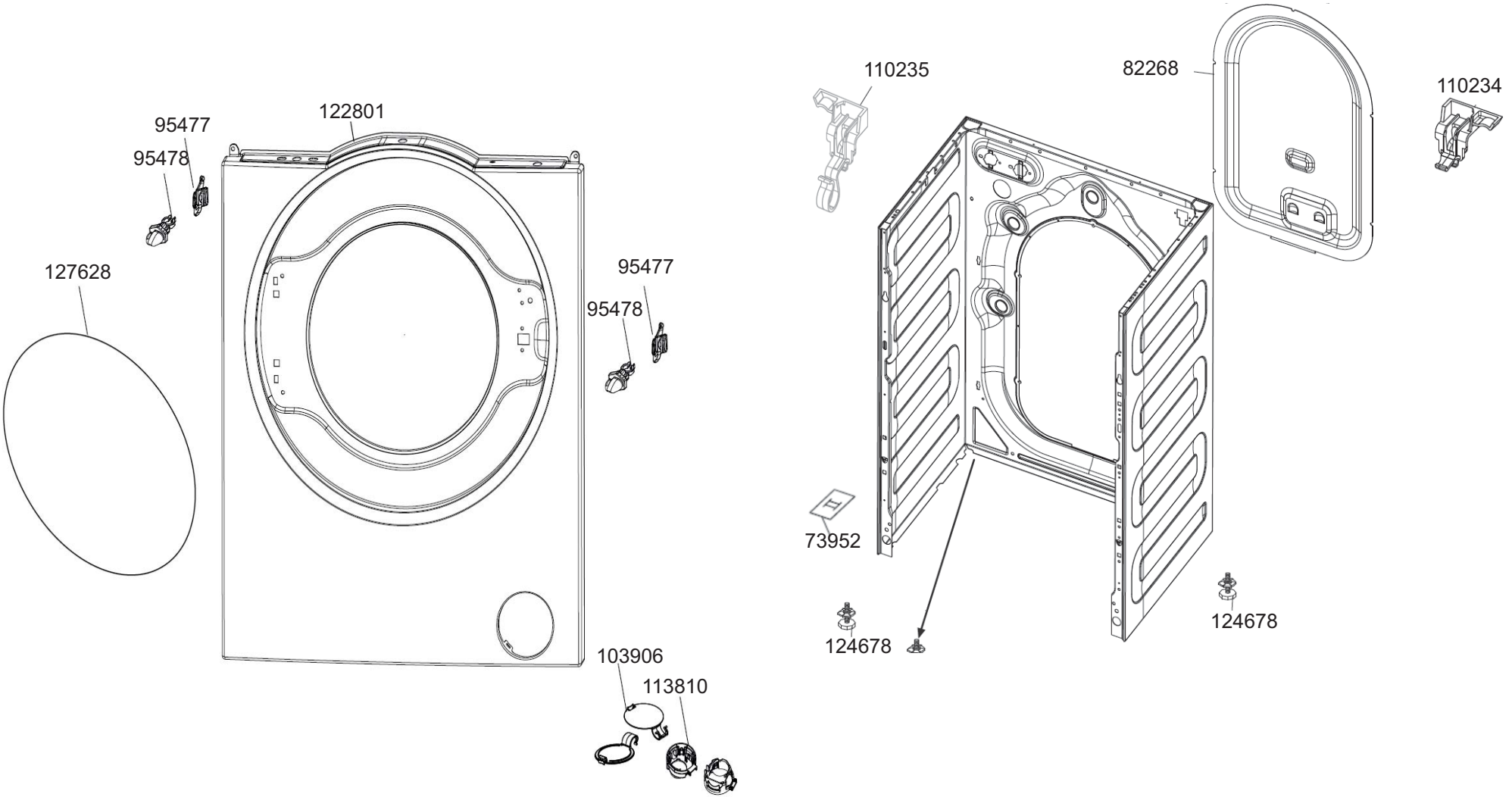
95477
95478
122801
127628
95477
95478
103906
113810
110235
82268
110234
73952
124678
124678