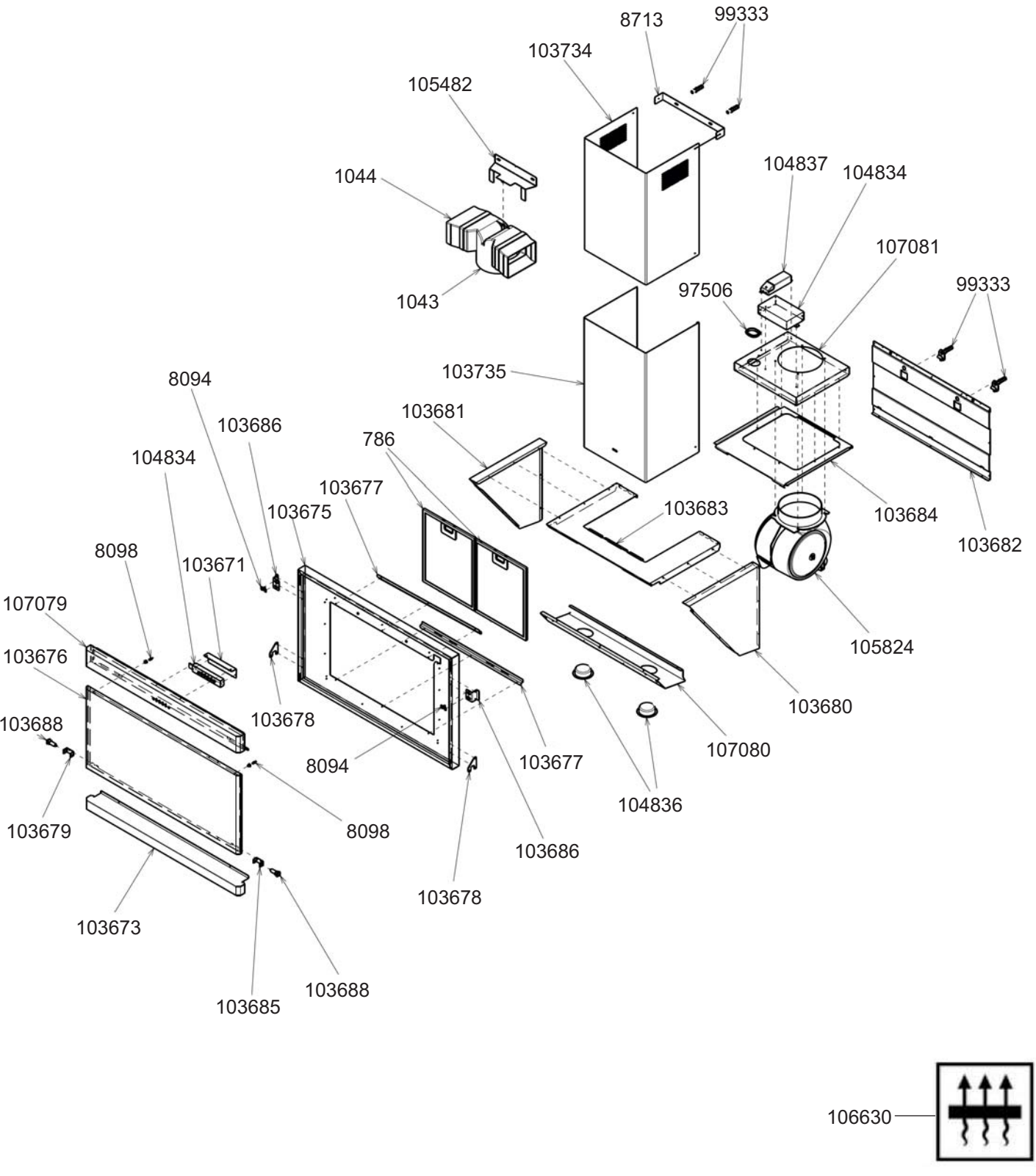
8713
99333
103734
105482
1044
1043
104837
104834
107081
97506
99333
103735
8094
103686
103681
786
104834
103677
103675
103683
103684
103682
8098
103671
107079
103676
103688
103679
103678
8094
103677
8098
103686
103678
103673
103685
103688
105824
103680
107080
104836
106630