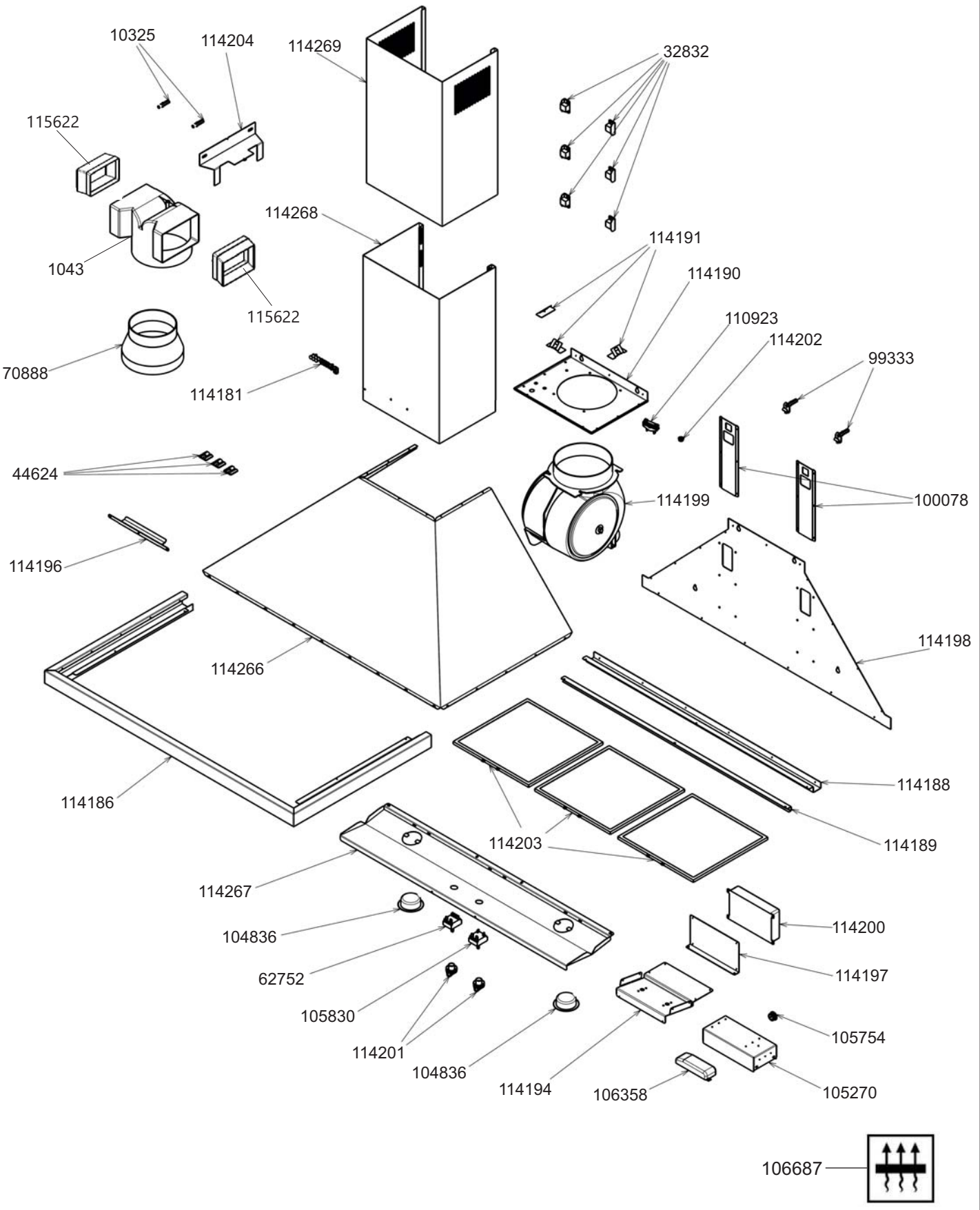
10325
114204
114269
32832
115622
114268
1043
114191
114190
115622
110923
114202
99333
70888
114181
44624
114199
100078
114196
114198
114266
114188
114186
114203
114189
114267
114200
104836
114197
62752
105830
105754
114201
104836
114194
106358
105270
106687