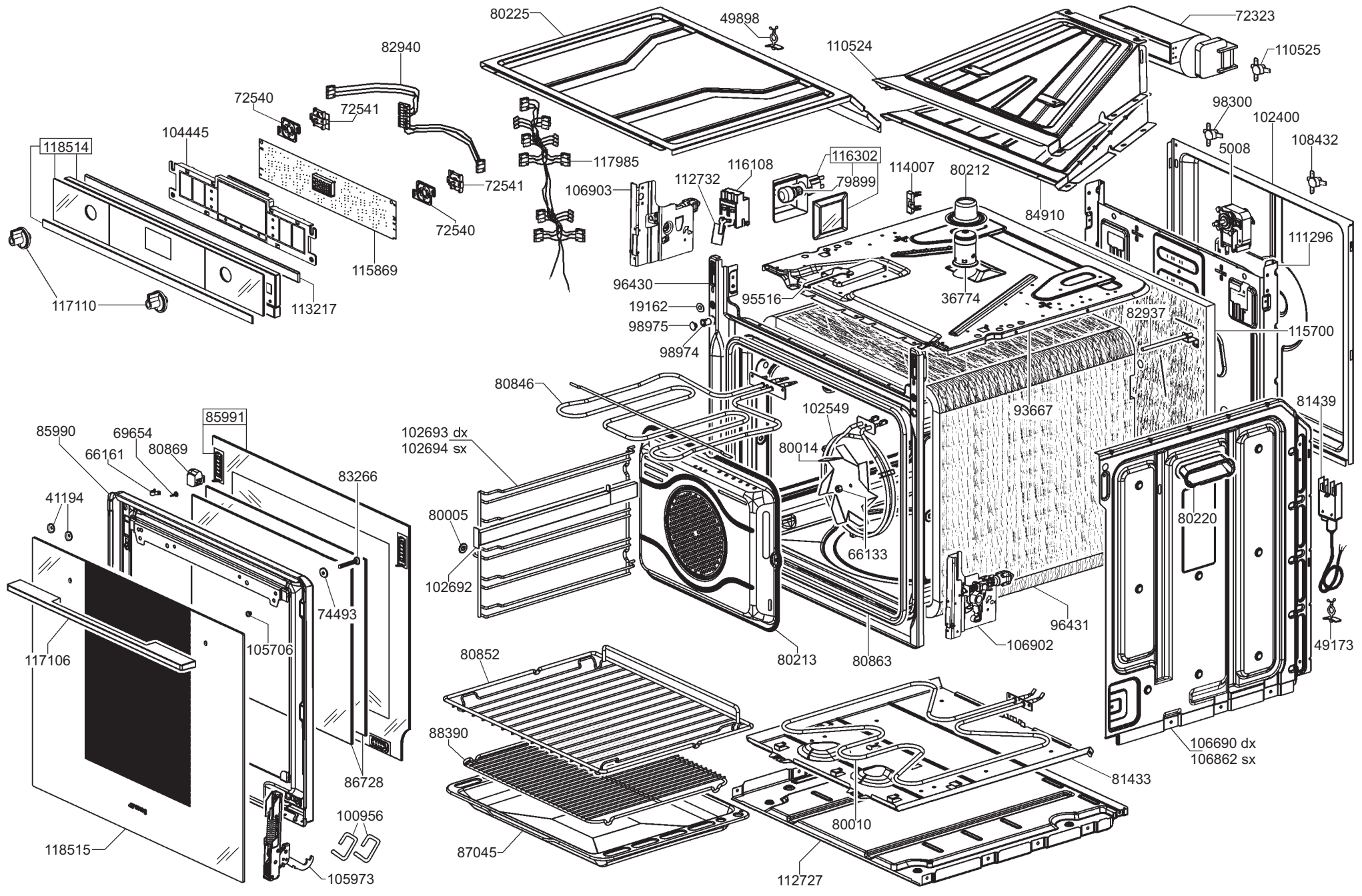
80225
49898
72323
110524
110525
82940
72540
72541
98300
102400
104445
118514
5008
108432
117985
116108
116302
114007
80212
106903
112732
79899
84910
72541
72540
111296
115869
96430
95516
36774
19162
82937
115700
98975
98974
117110
113217
80846
102549
81439
85991
85990
69654
66161
80869
102693 dx
102694 sx
93667
80014
83266
41194
80005
80220
66133
102692
74493
105706
96431
106902
117106
80213
80863
49173
80852
88390
106690 dx
106862 sx
81433
86728
80010
100956
87045
118515
112727
105973