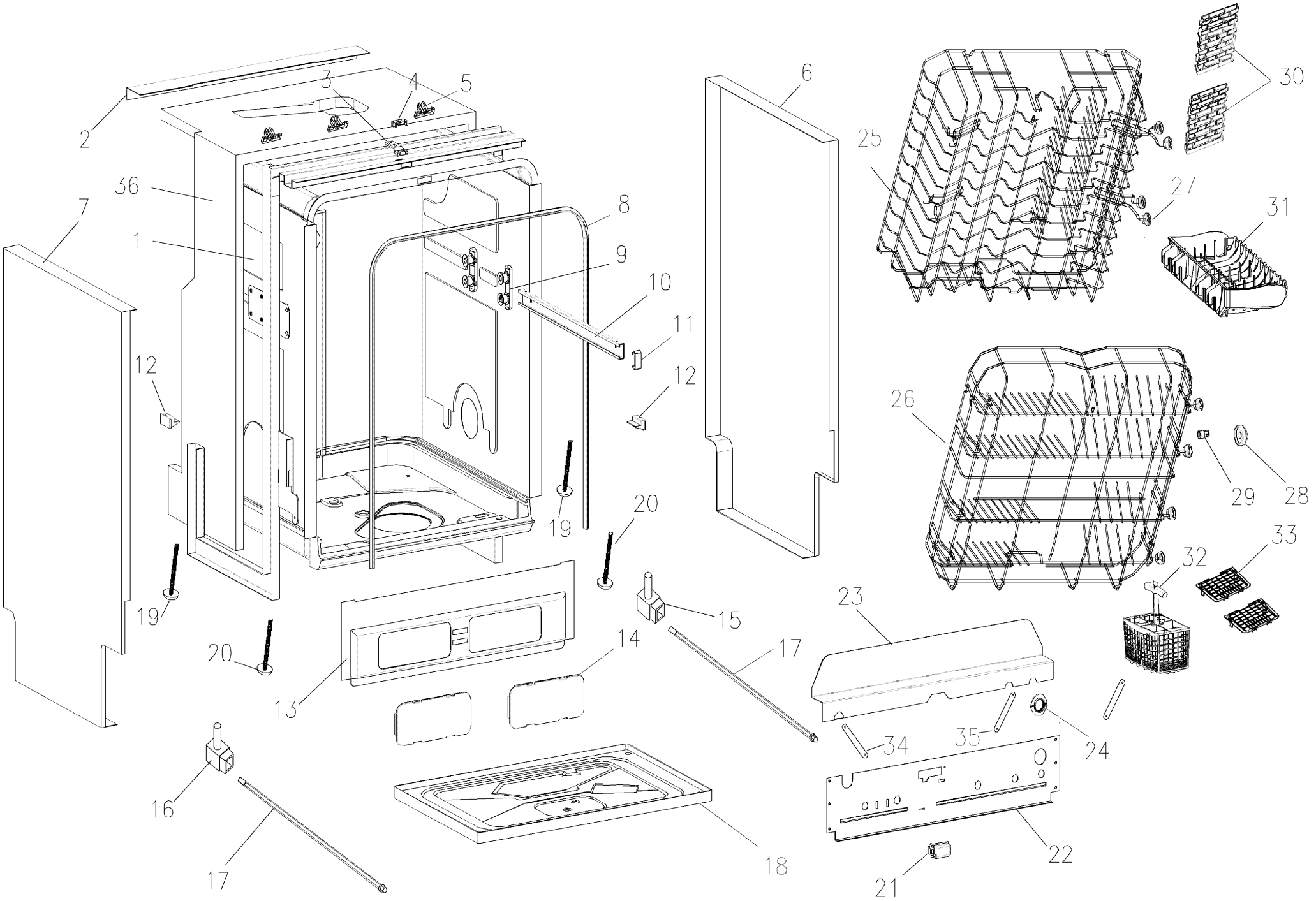
2
3
4
5
6
30
25
27
31
36
7
1
8
9
10
11
12
12
26
29
28
19
20
33
32
19
15
23
20
14
17
13
34
35
24
16
18
22
17
21

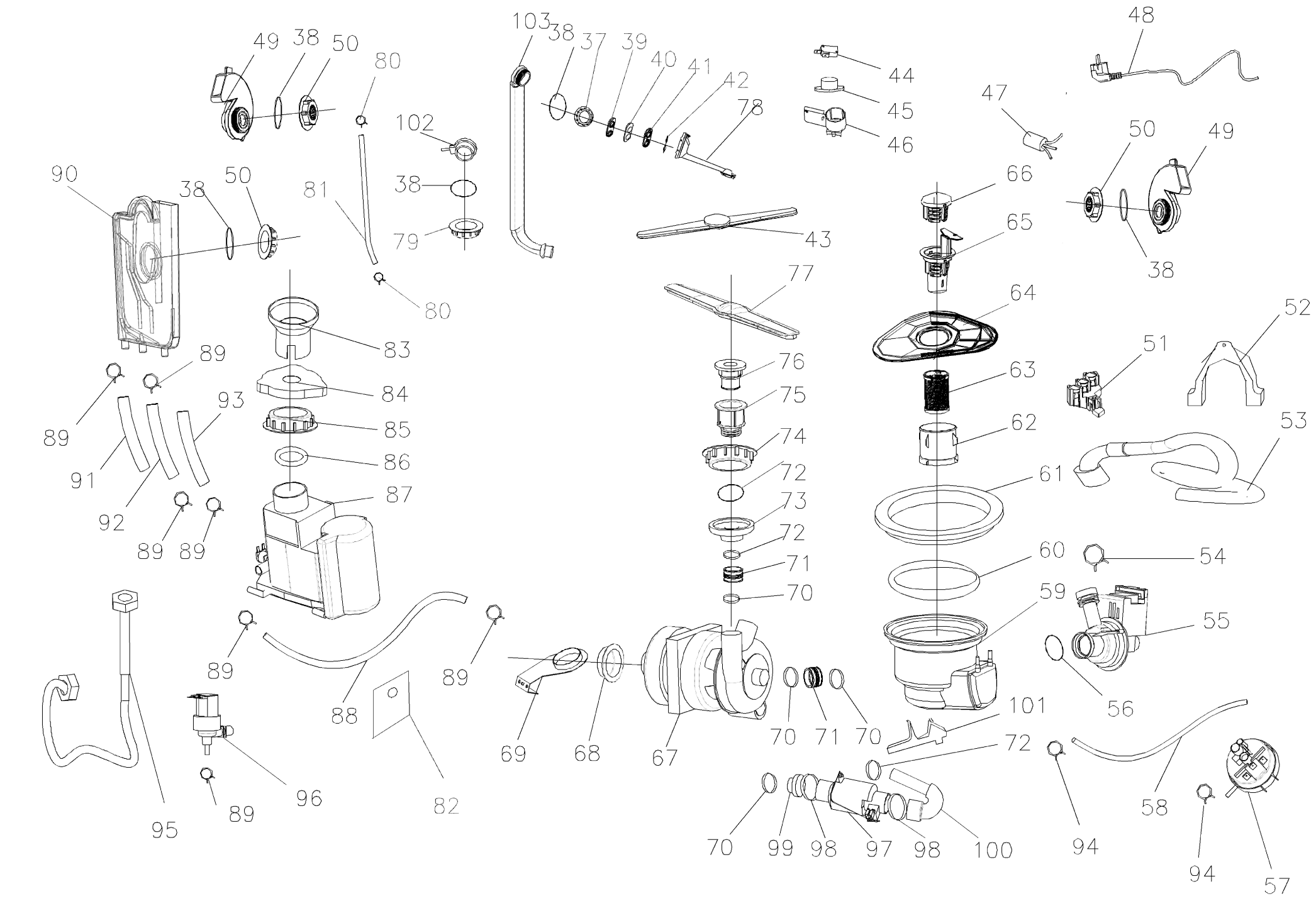
49
38
50
80
103
38
37
39
40
41
42
78
44
45
46
48
47
50
49
102
38
79
90
38
50
81
80
66
65
38
43
77
64
52
83
89
76
63
51
84
75
93
89
85
62
53
74
86
91
72
61
87
73
92
72
60
54
89
89
71
70
59
55
89
89
88
56
101
69
68
67
70
71
70
72
96
82
89
95
70
99
98
97
98
100
94
58
94
57

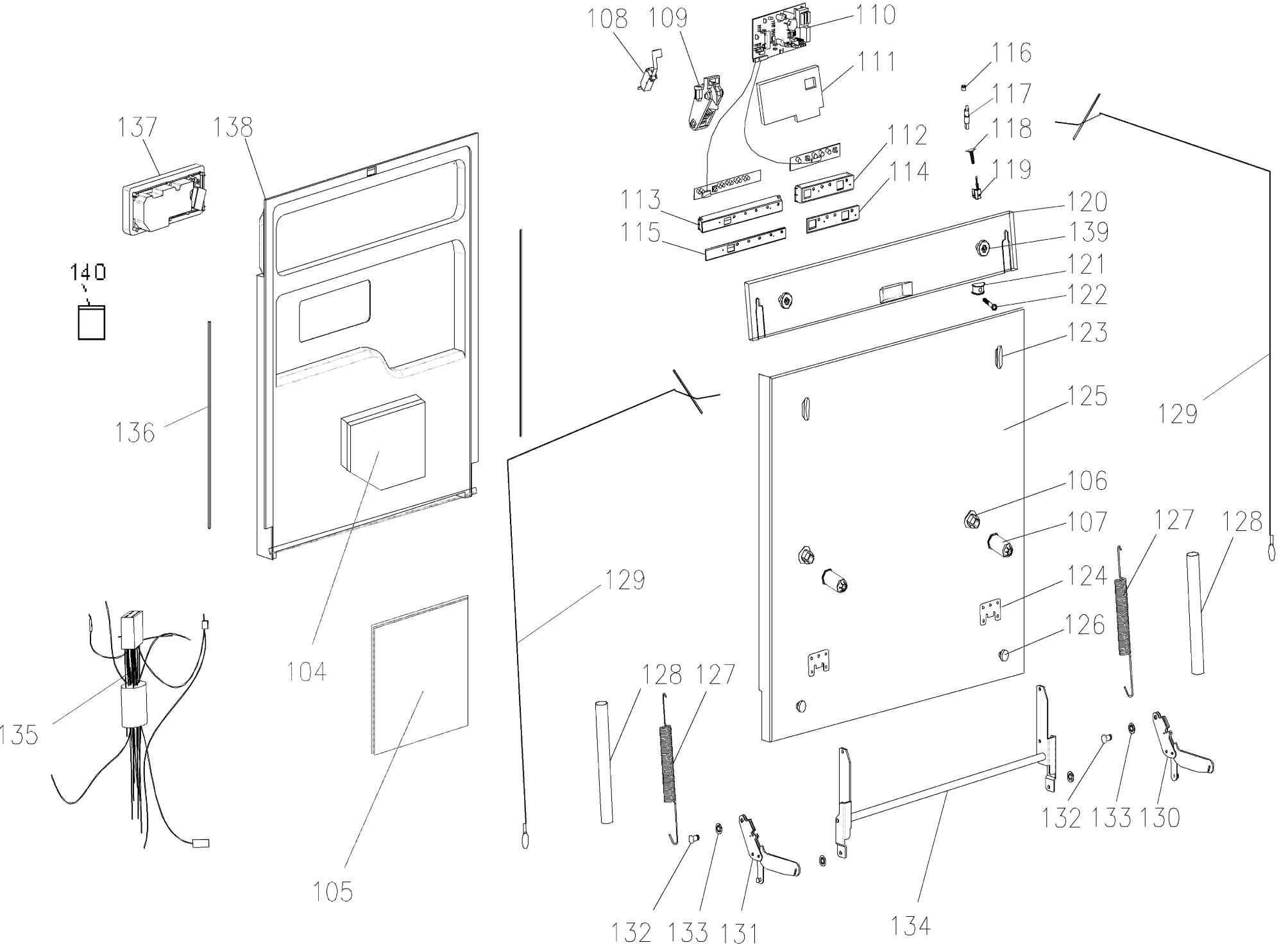
108
109
110
111
116
117
118
119
112
114
113
115
120
139
121
122
123
125
129
137
138
140
136
106
107
127
128
124
126
129
104
135
128
127
105
132
133
131
134
132
133
130