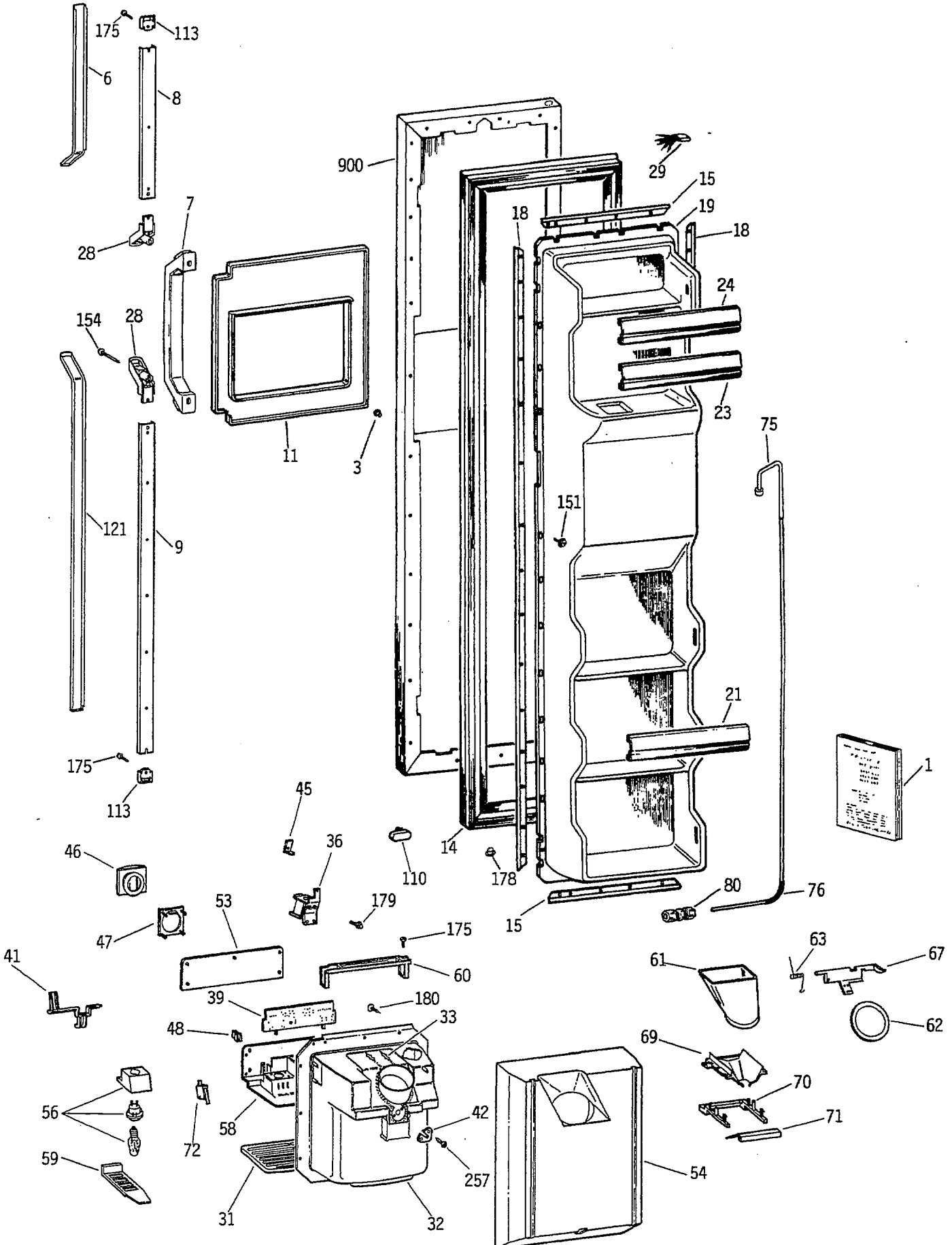
175
113
6
8
900
29
15
19
18
18
7
28
24
154
28
23
75
11
3
151
121
9
21
175
113
1
45
36
14
110
178
46
80
76
53
179
15
175
47
63
41
61
67
60
39
180
62
48
33
69
70
56
42
71
58
72
59
257
54
31
32

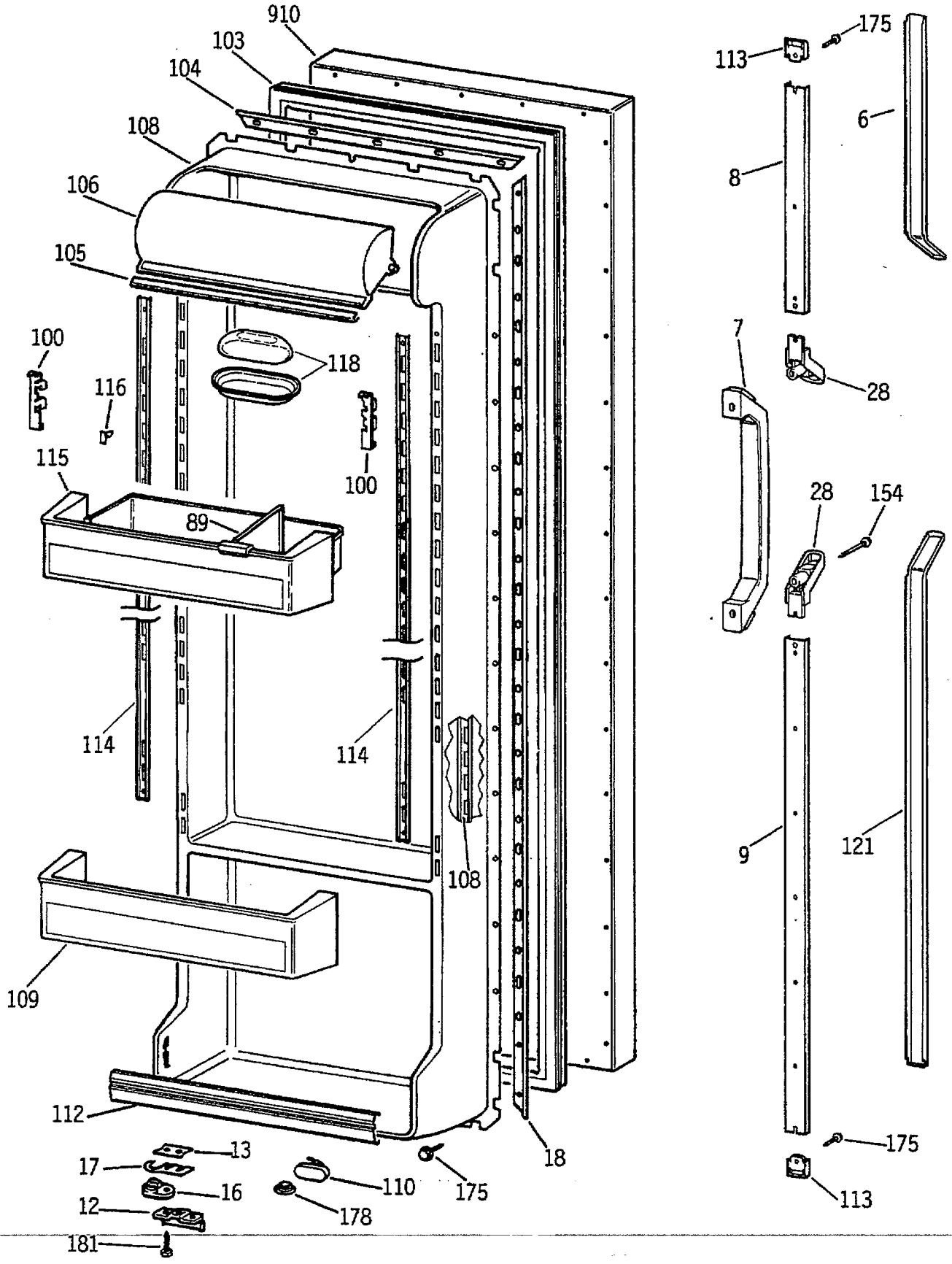
910
103
104
108
106
105
100
116
115
118
100
89
114
114
108
109
112
13
17
16
12
181
110
178
175
18
175
113
6
8
7
28
28
154
9
121
175
113

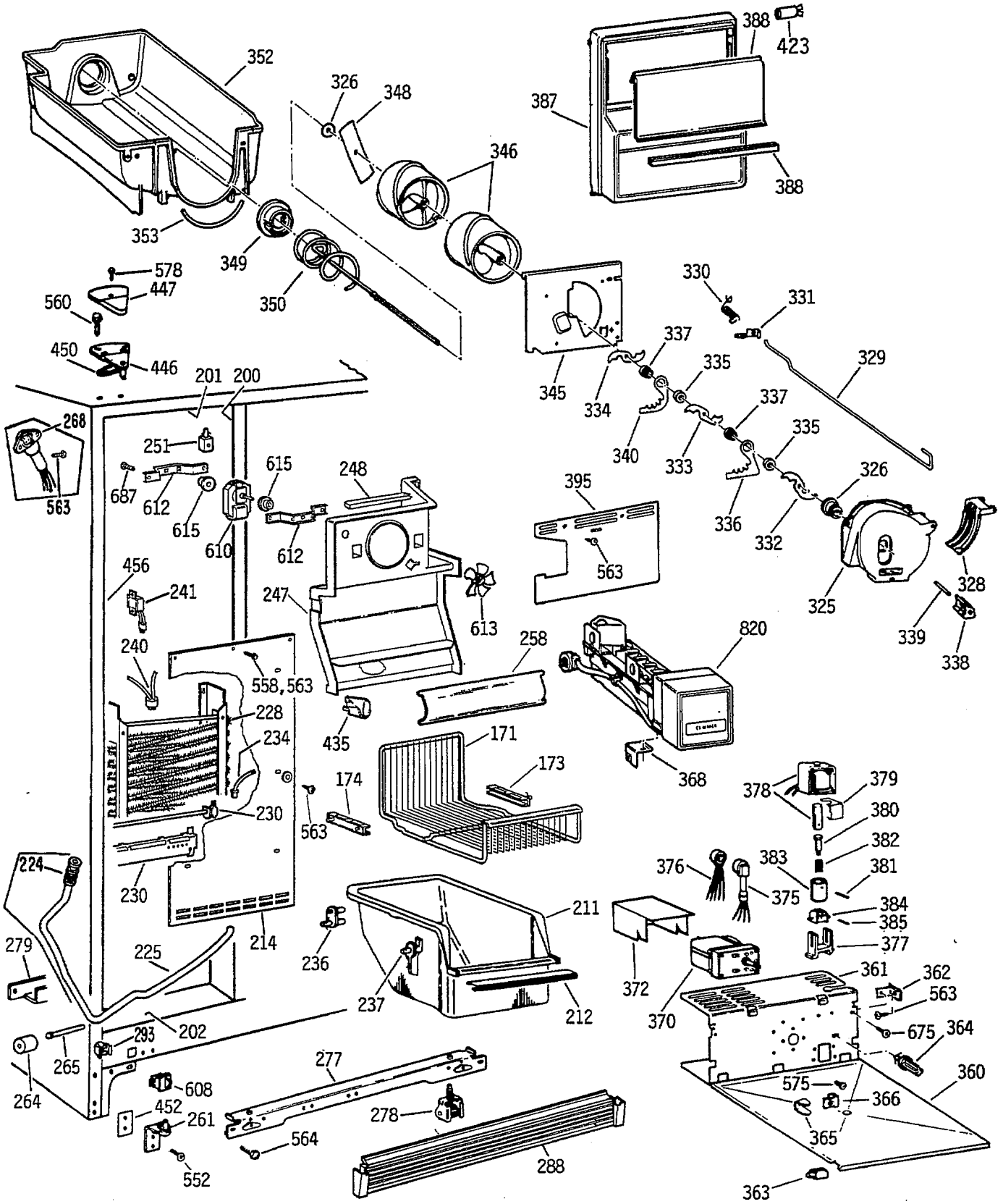
352
326
348
346
387
388
423
388
353
349
350
578
447
560
450
446
201
200
268
563
251
687
612
615
615
610
612
248
247
613
395
563
330
331
337
335
329
345
334
340
333
337
335
326
336
332
325
328
339
338
456
241
240
558,563
228
234
230
230
224
279
225
214
435
258
820
368
171
173
174
563
211
236
237
212
372
370
376
375
378
379
380
382
383
381
384
385
377
361
362
563
675
364
360
575
366
365
363
293
202
265
264
608
452
261
552
277
278
564
288

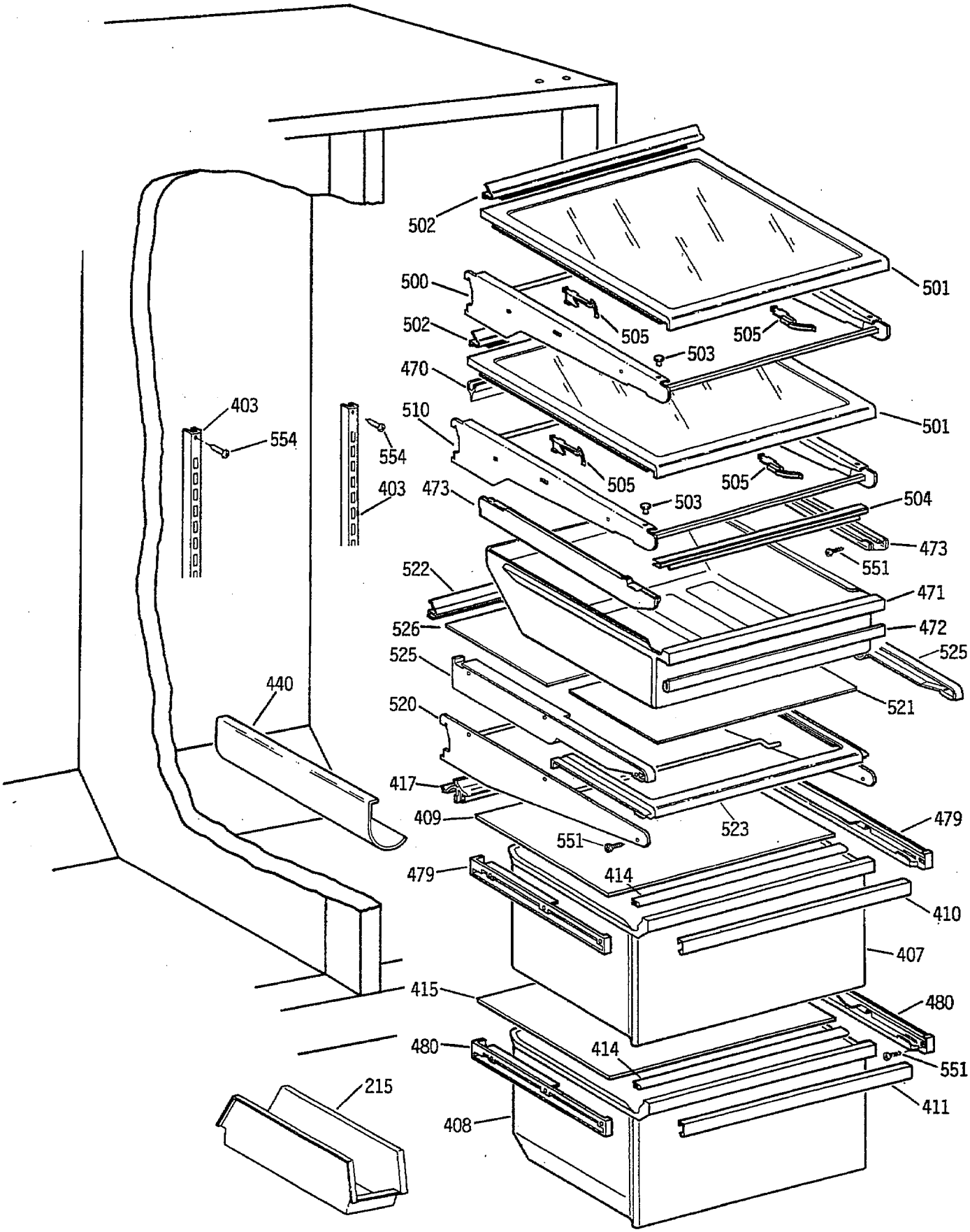
502
501
500
502
505
505
503
470
501
403
554
510
554
505
505
403
473
503
504
473
551
522
471
526
472
525
525
440
521
520
417
409
523
479
551
479
414
410
407
415
480
480
414
551
215
411
408

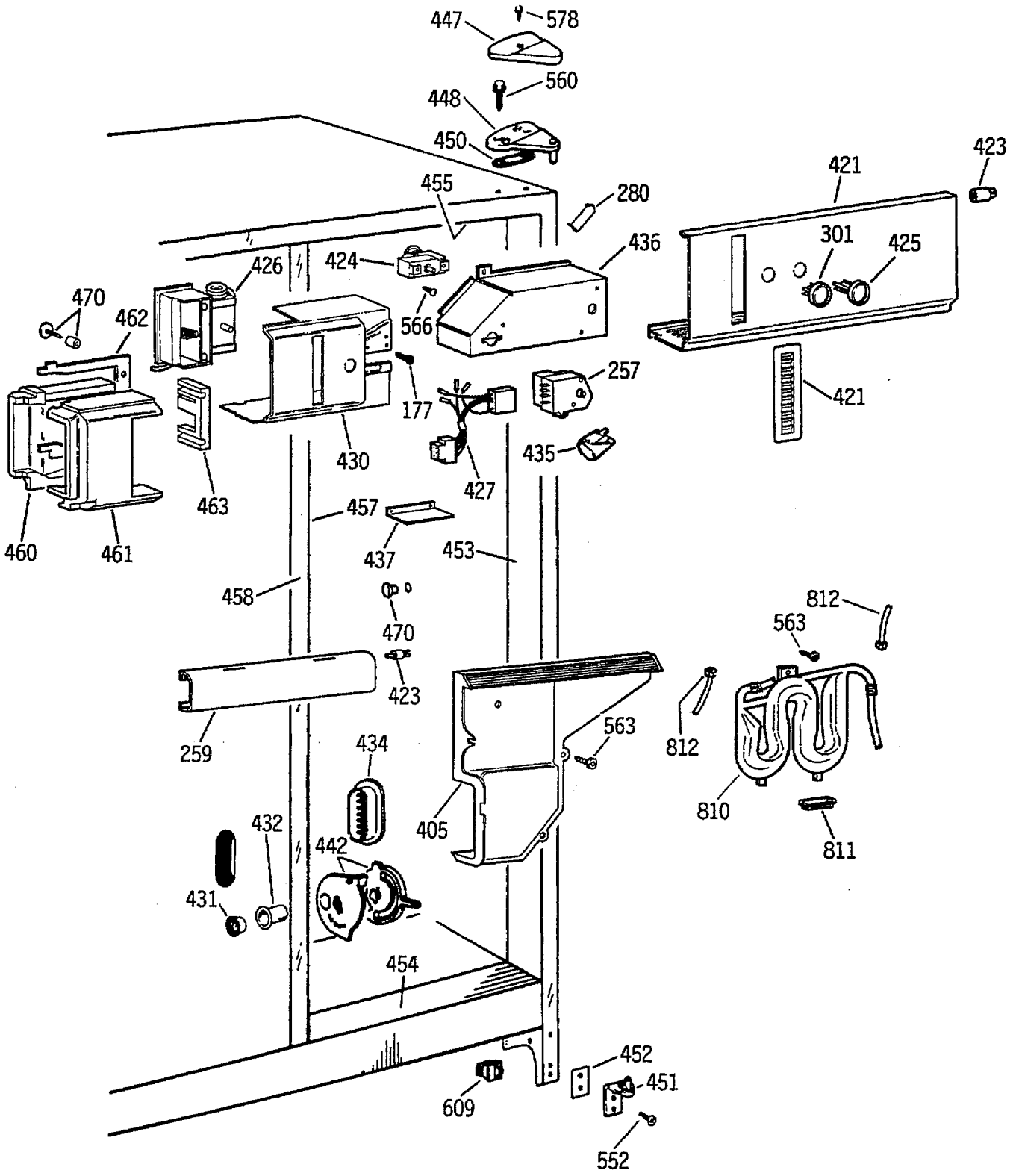
447
578
560
448
450
455
280
423
421
301
425
436
424
426
470
462
566
257
177
421
430
435
427
463
457
460
461
437
453
458
812
563
470
423
259
563
812
434
810
405
811
432
442
431
454
452
451
609
552

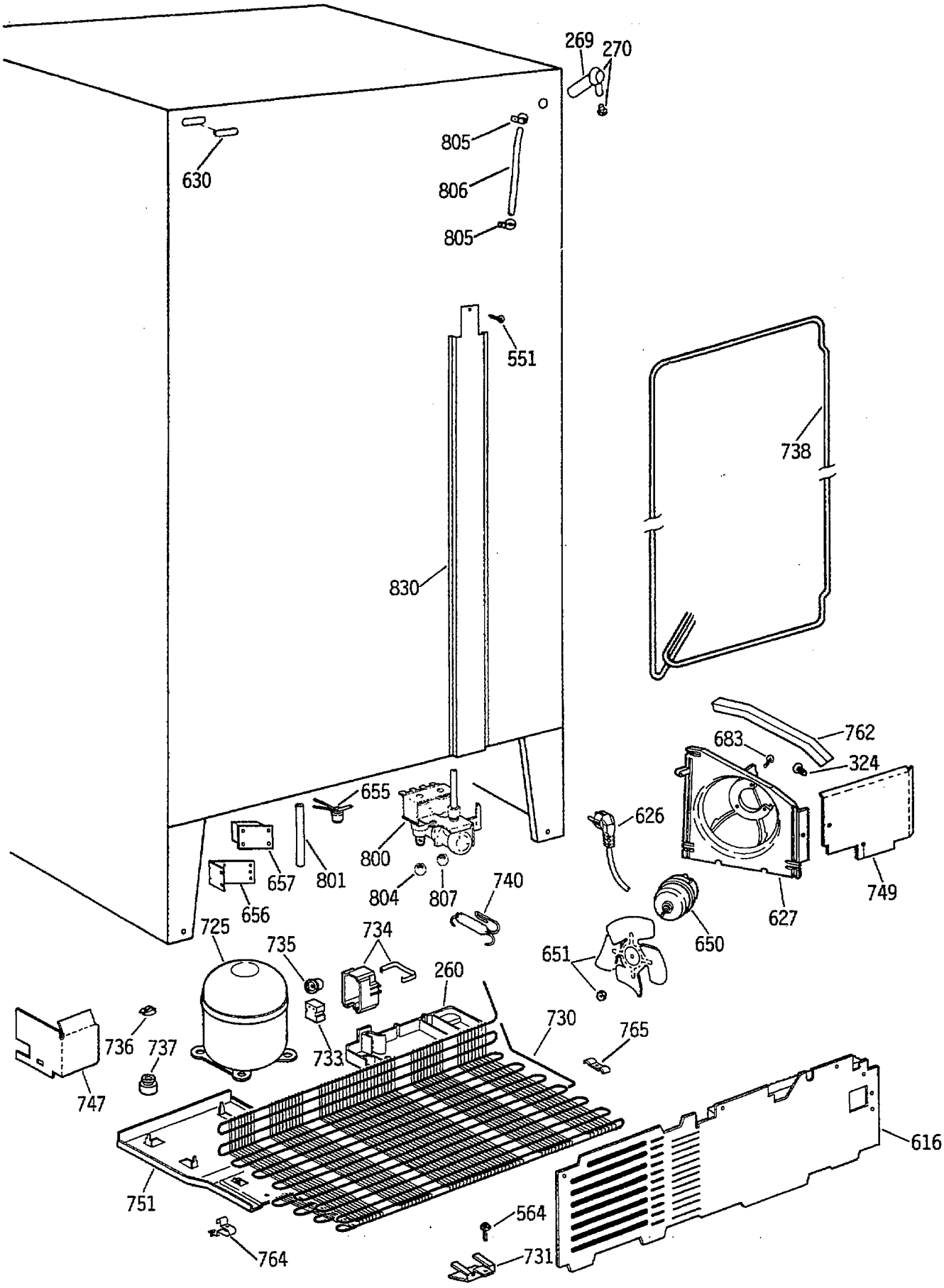
269
270
805
806
805
630
551
738
830
762
683
324
655
626
800
657
801
804
807
740
749
627
656
725
734
735
650
651
260
730
765
736
737
733
747
616
751
564
764
731