VUE A

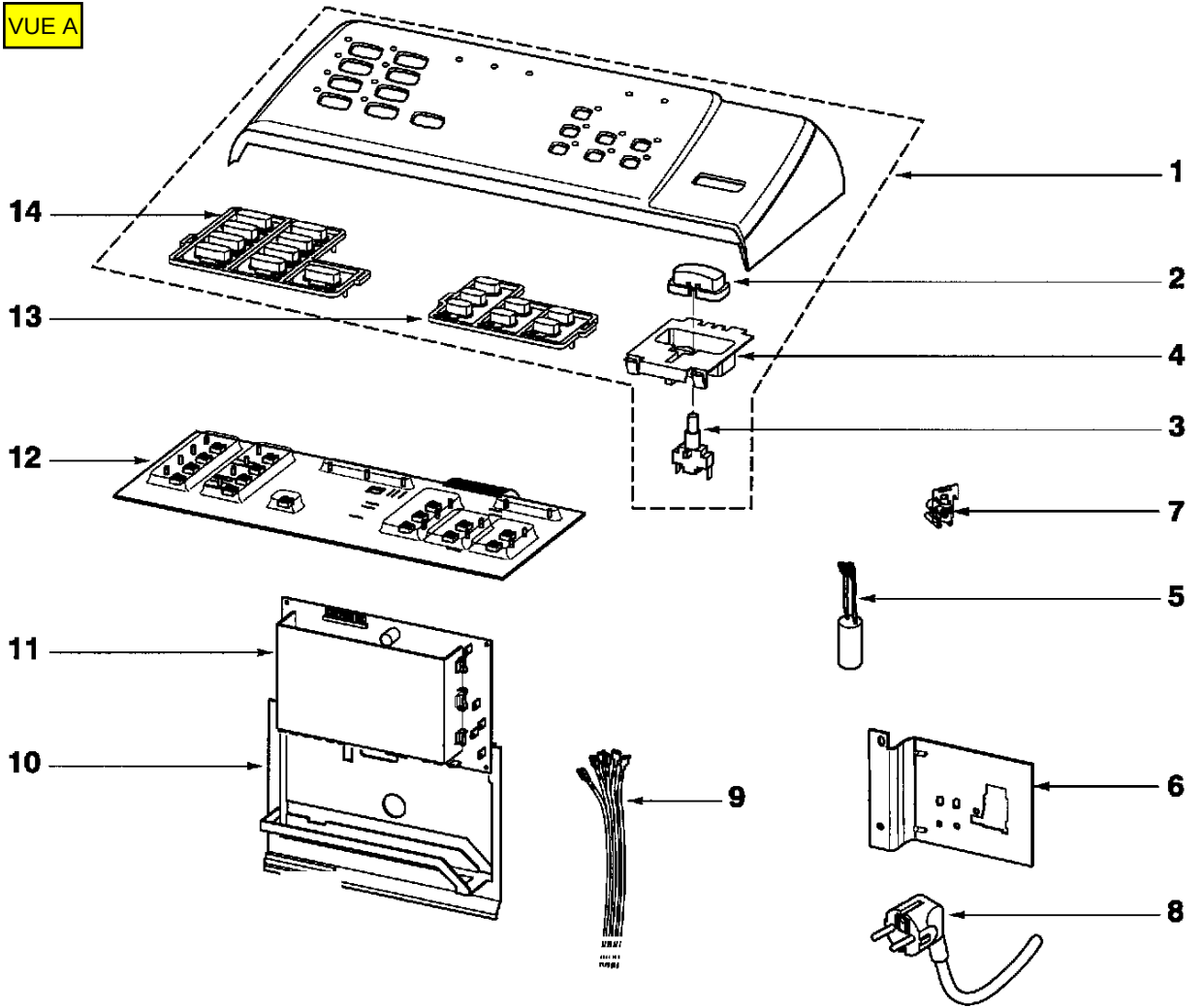

VUE B

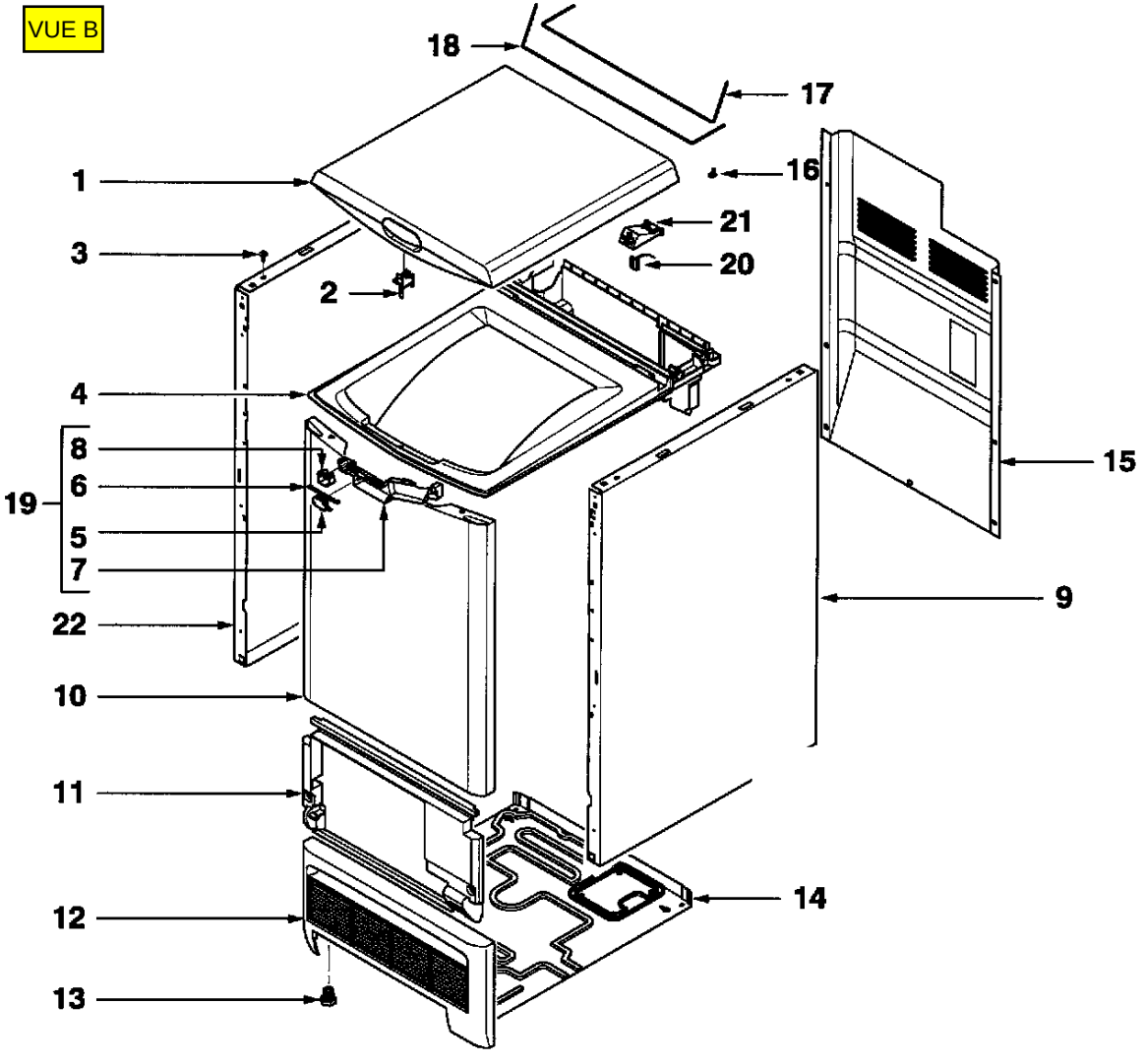

VUE C

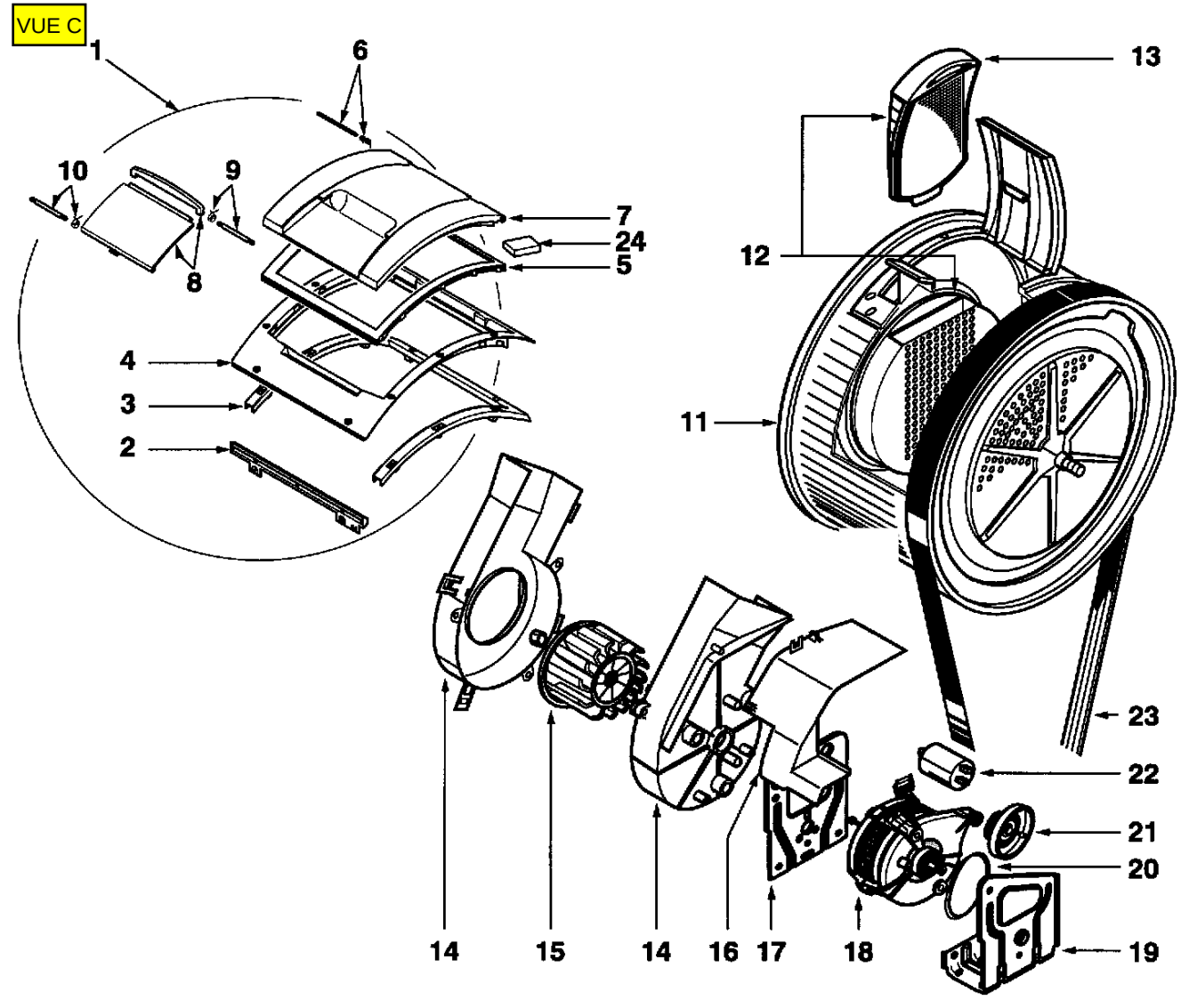

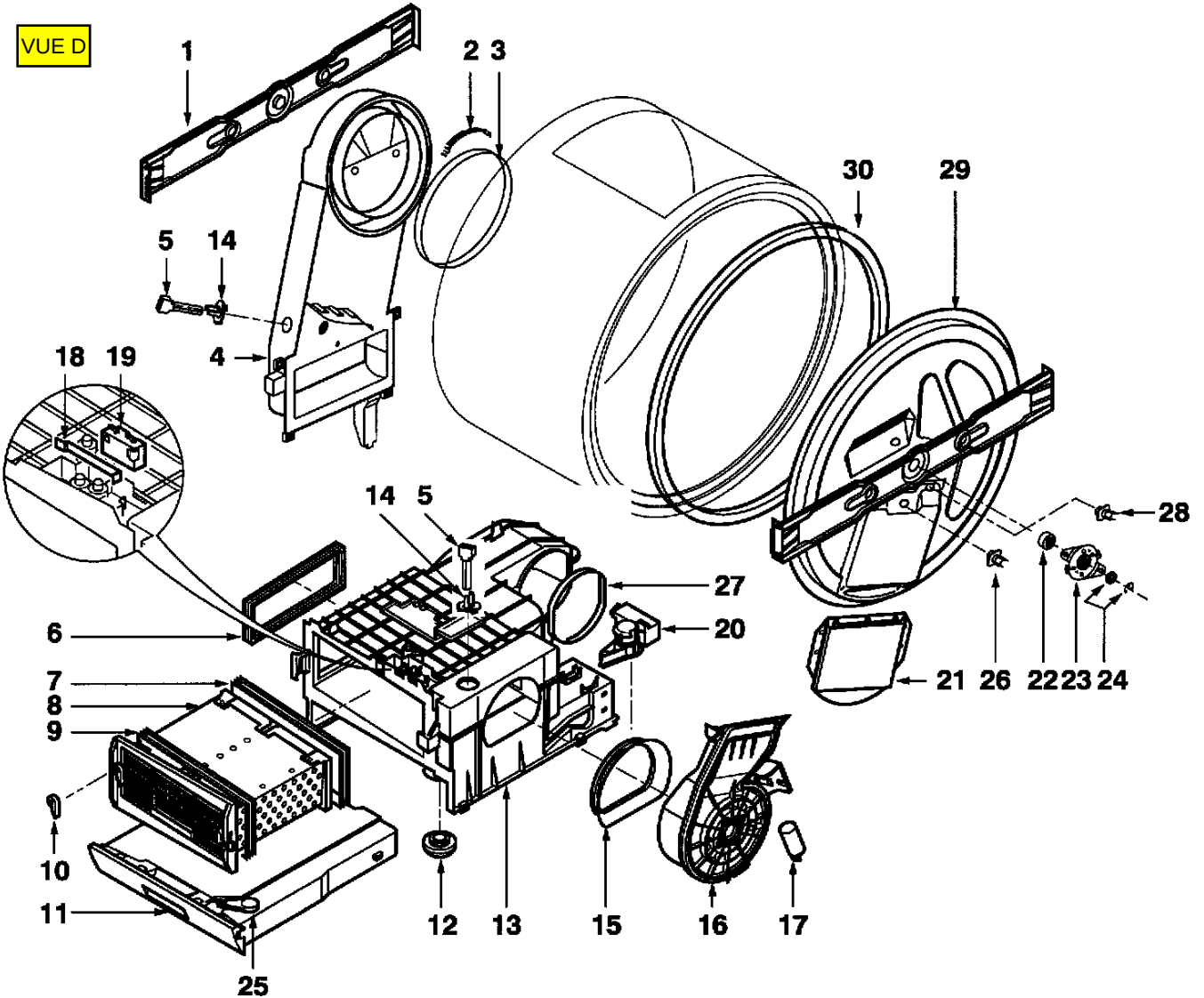
VUE D
1
2
3
30
29
5
14
4
18
19
14
5
28
27
6
20
7
8
9
21
26
22
23
24
10
11
12
13
15
16
17
25