VUE A

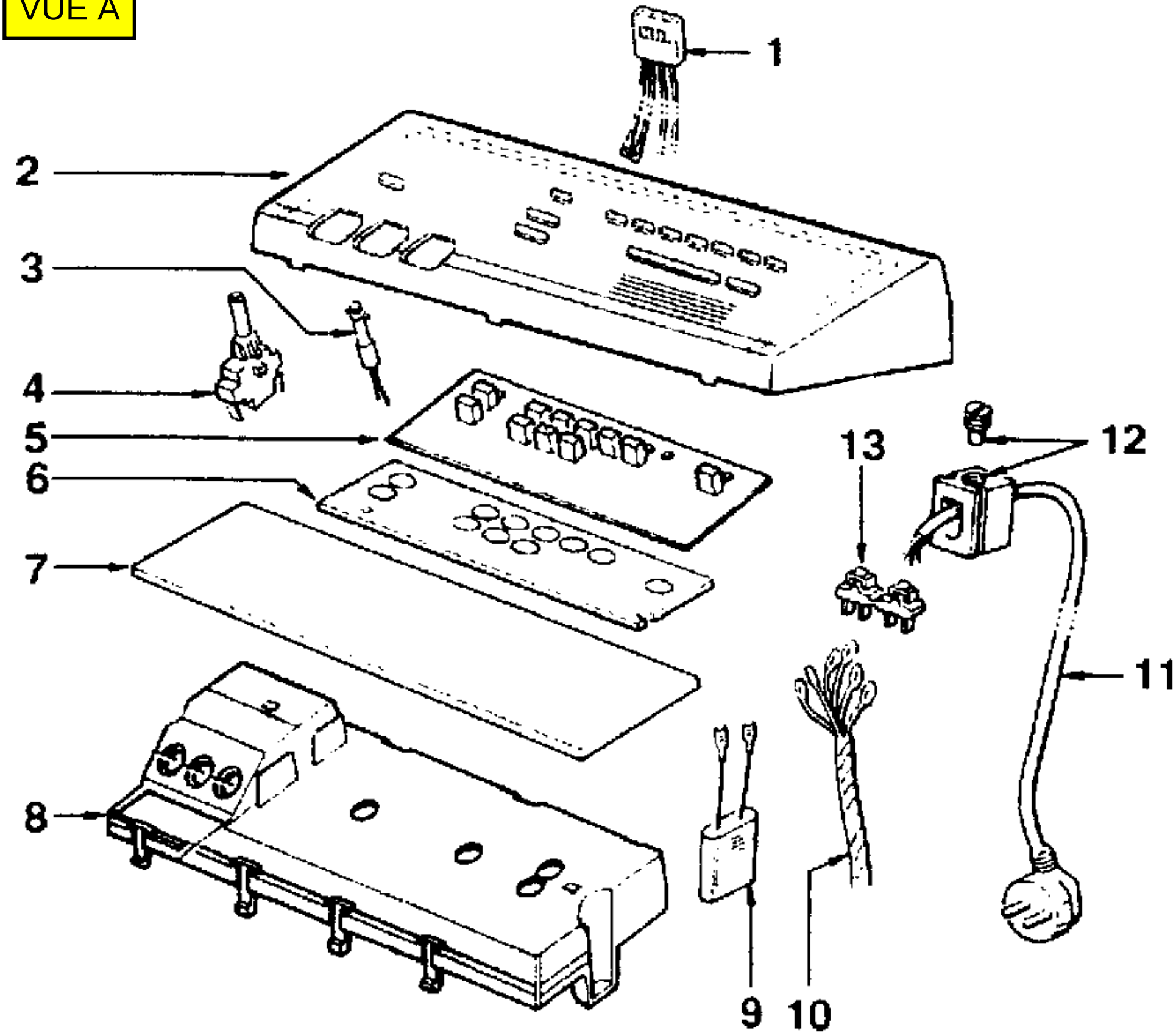

VUE B

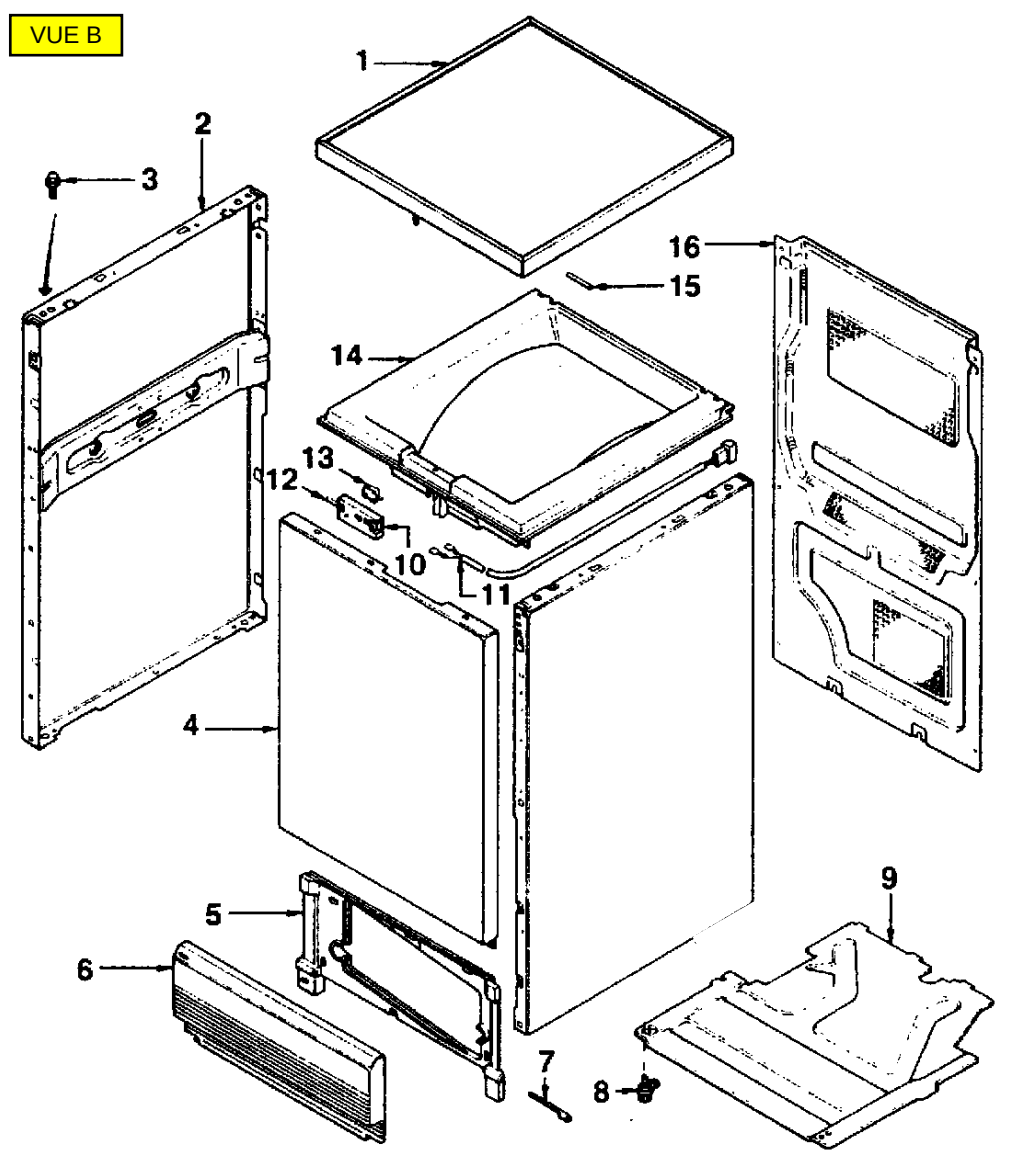

VUE C

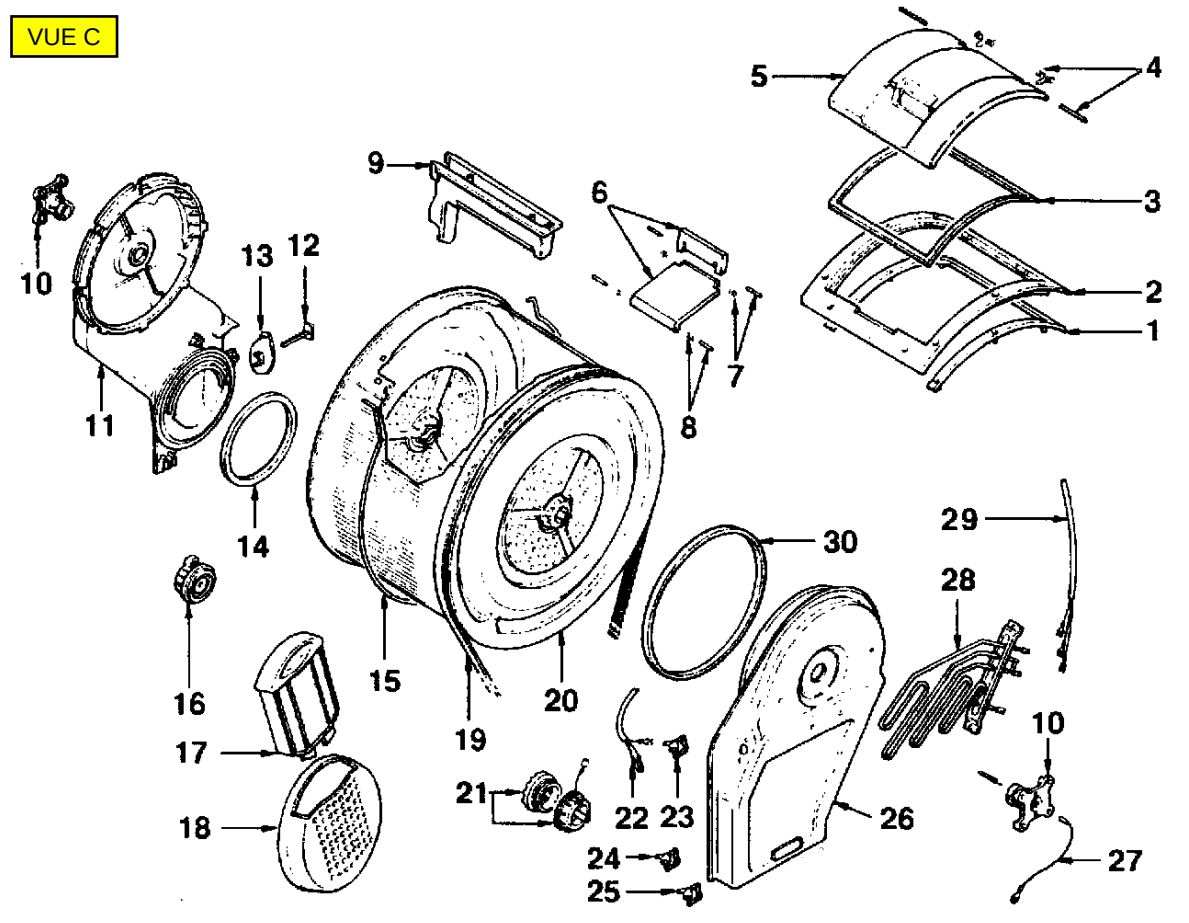
5
4
3
2
1
9
6
7
8
10
13
12
11
14
30
29
28
16
15
20
19
17
18
21
22
23
24
25
26
10
27
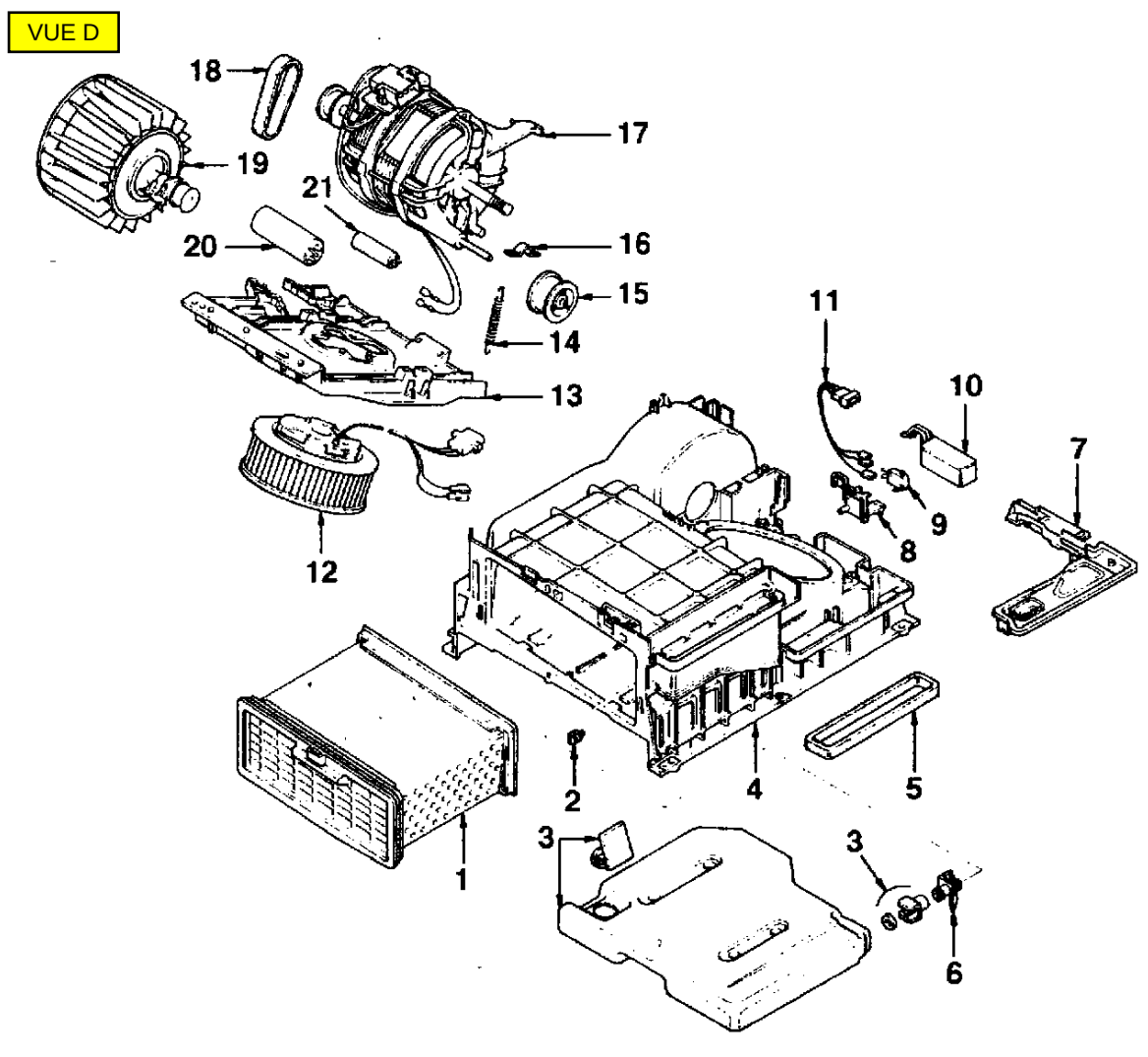
VUE D