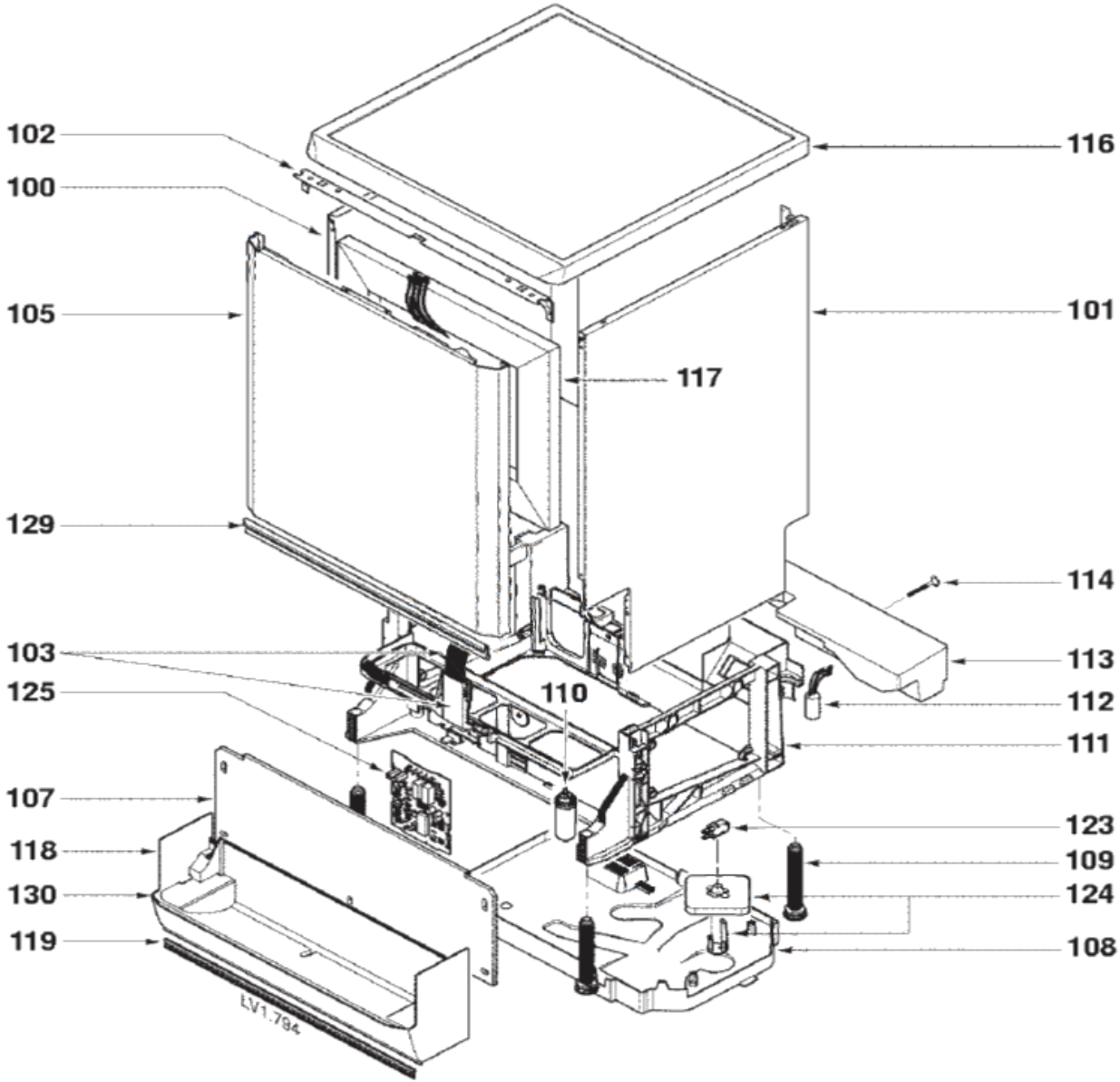
102
100
105
129
103
125
107
118
130
119
116
101
117
114
113
112
111
110
123
109
124
108
LV1.784

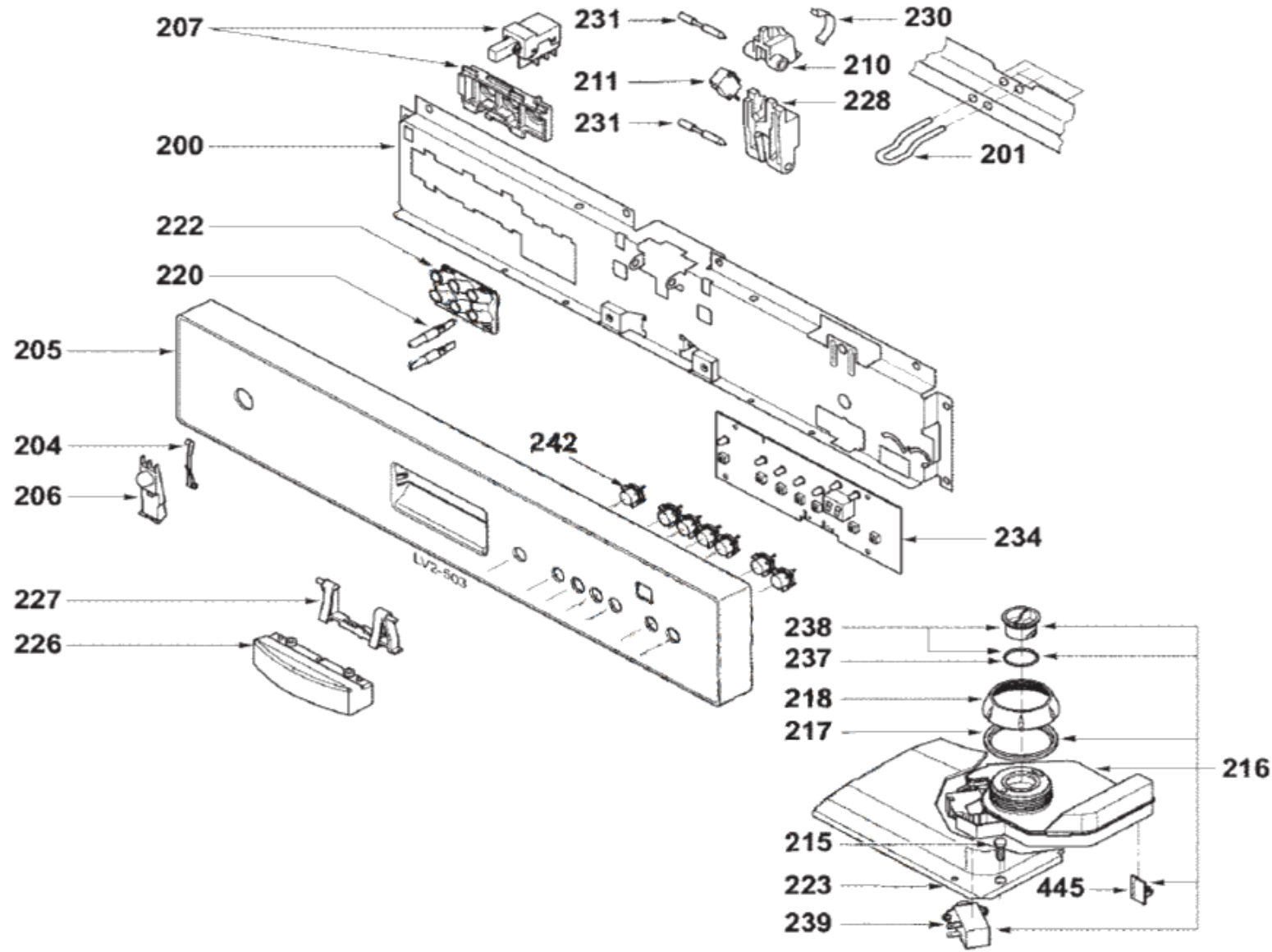
207
231
230
210
211
228
231
200
201
222
220
205
204
242
206
234
LV2-503
227
226
238
237
218
217
216
215
223
445
239

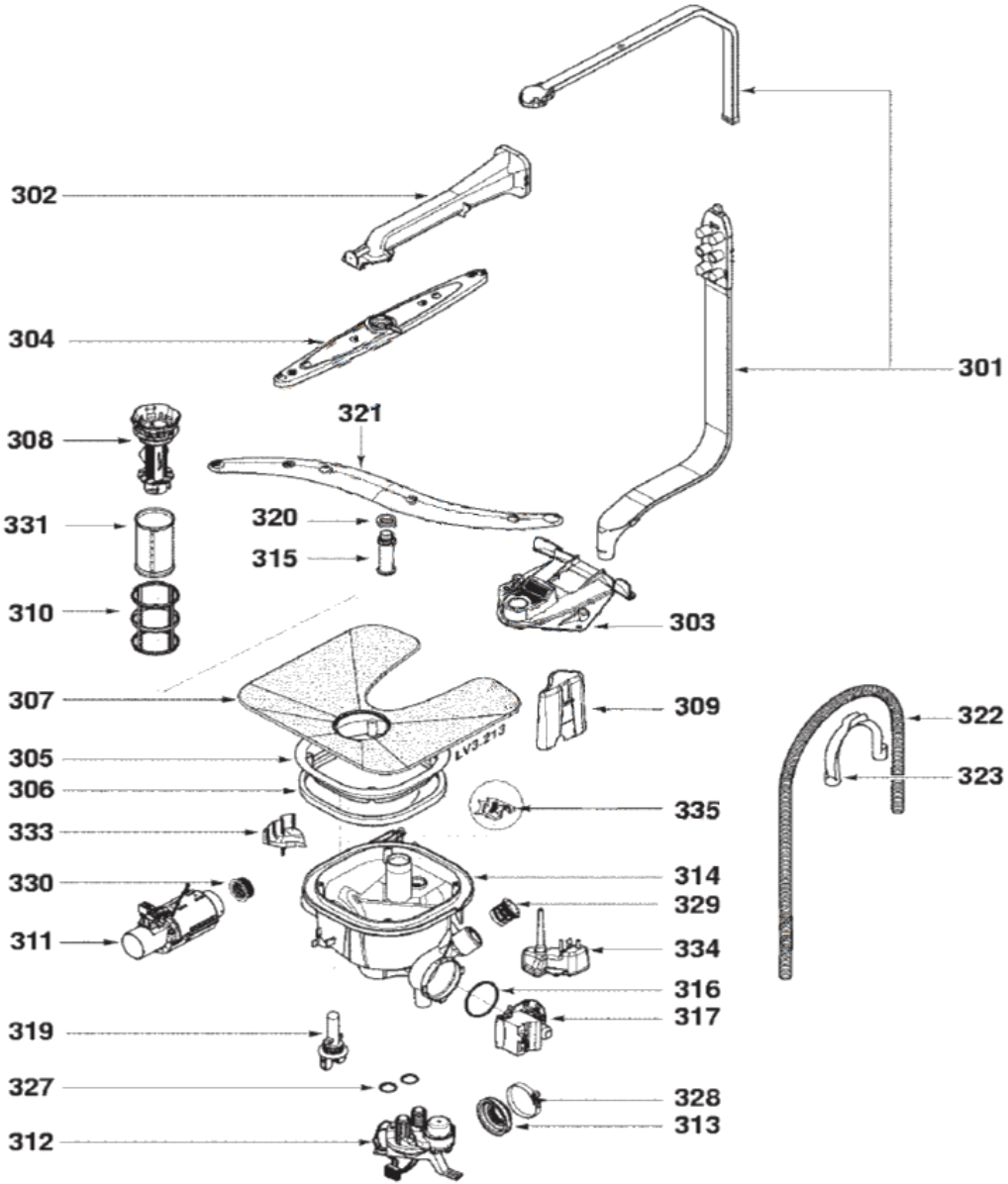
302
304
301
308
321
331
320
315
310
303
307
309
322
305
306
323
335
333
330
314
329
311
334
316
317
319
327
328
313
312
LV3.213

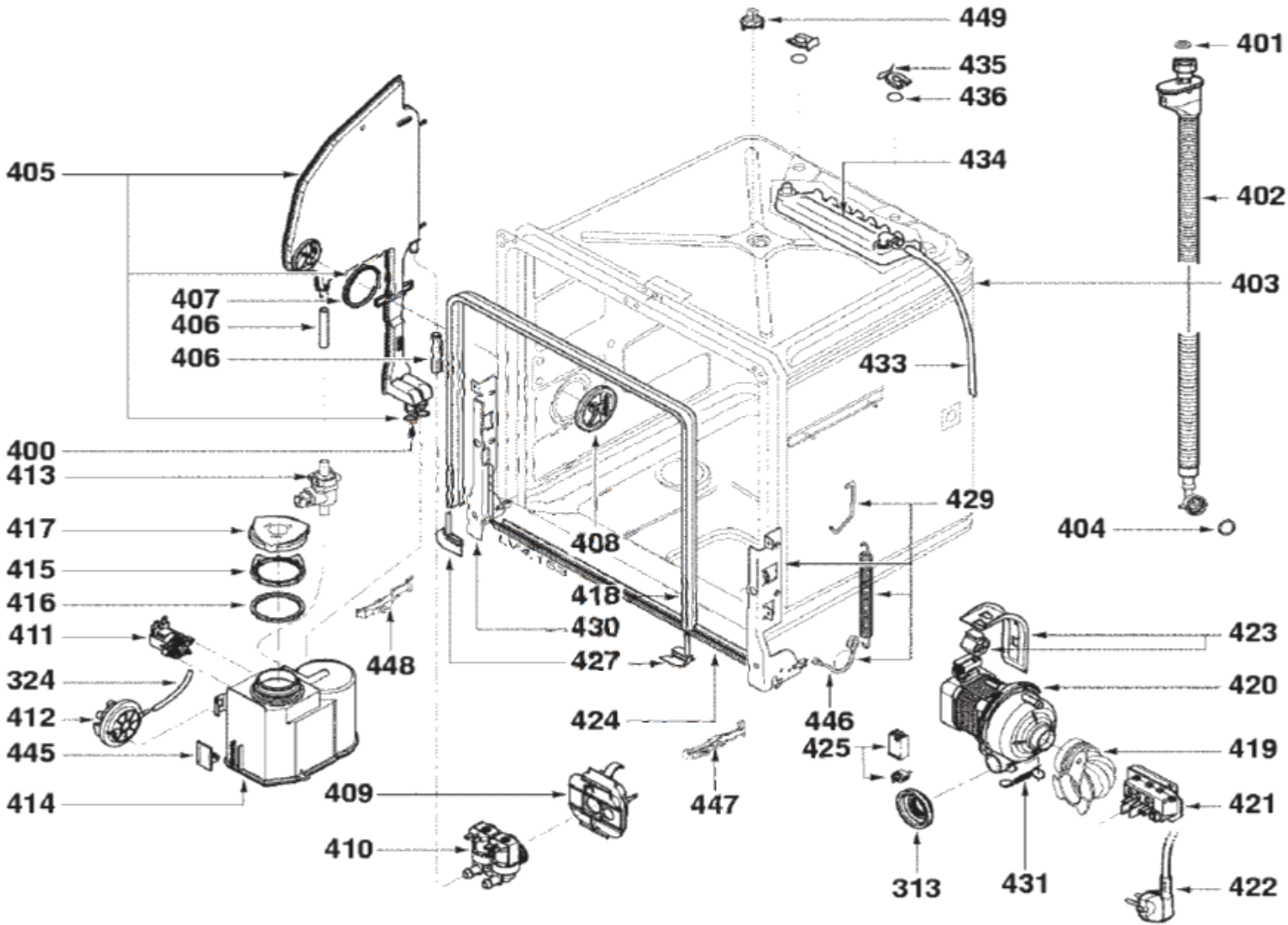
449
401
435
436
434
405
402
403
407
406
406
433
400
413
429
404
417
408
415
416
418
411
430
423
448
427
324
420
412
424
446
425
419
445
414
409
447
421
410
313
431
422

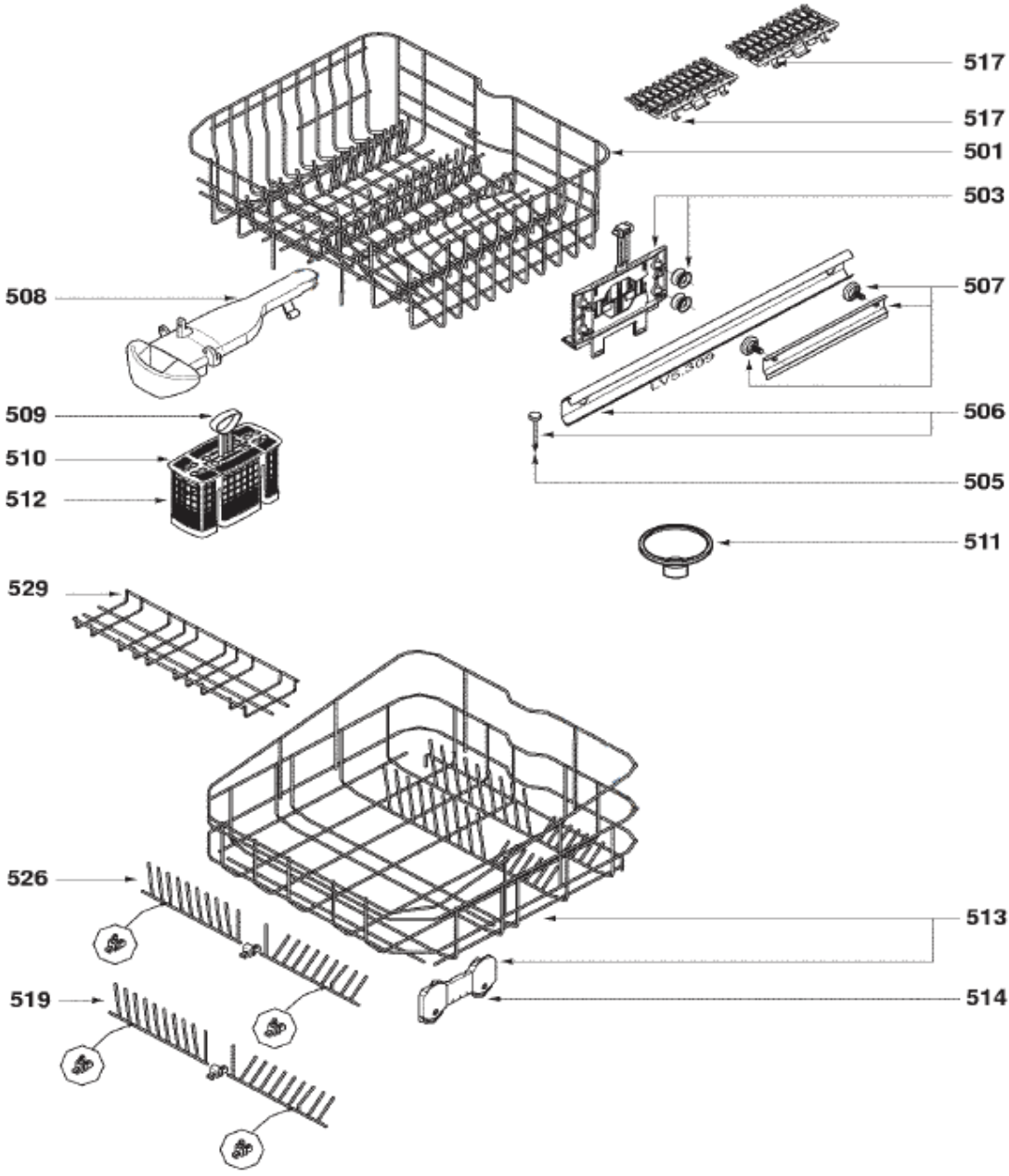
517
517
501
503
508
507
509
506
510
505
512
511
529
526
513
519
514