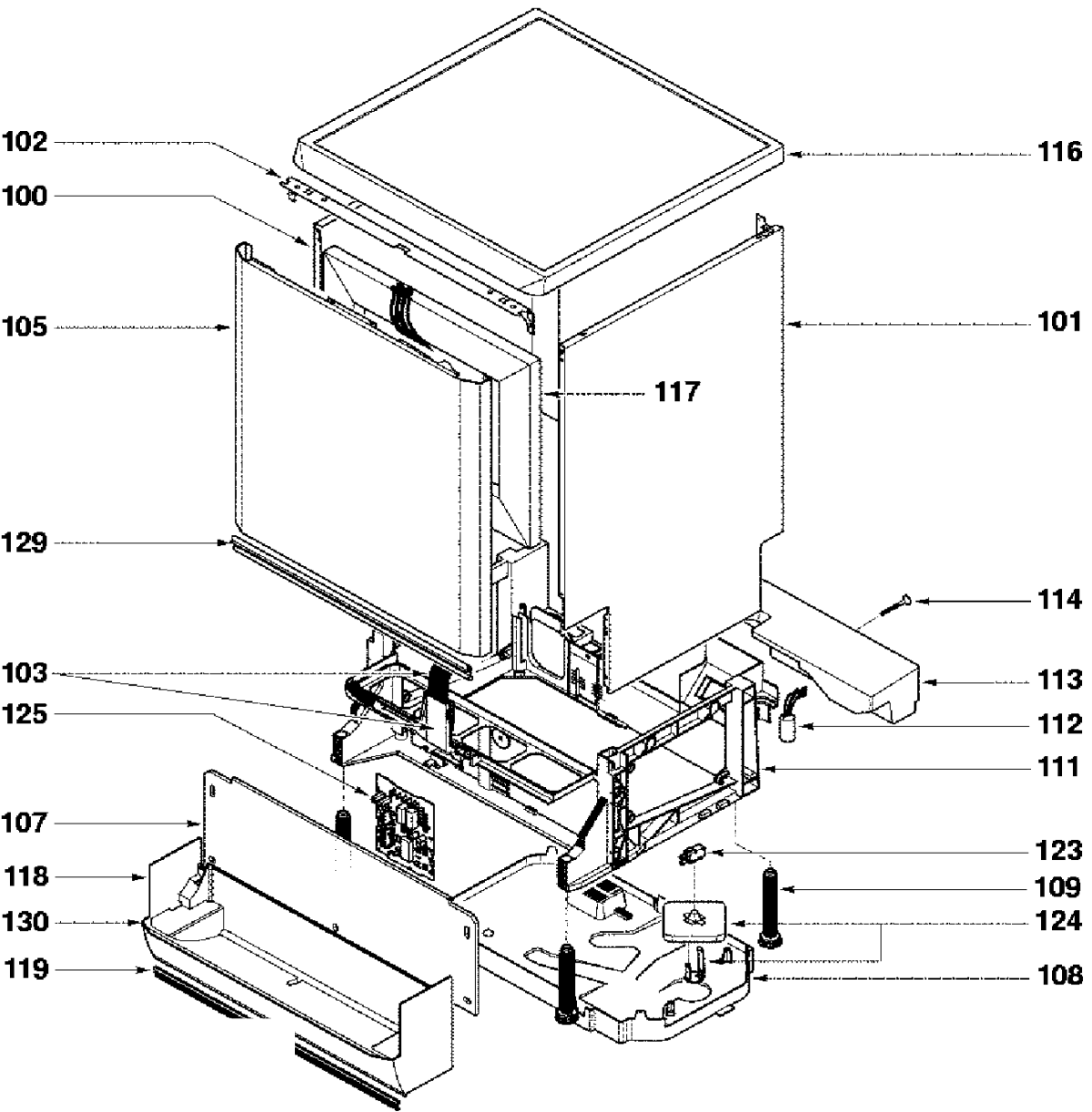
102
100
105
129
103
125
107
118
130
119
116
101
117
114
113
112
111
123
109
124
108

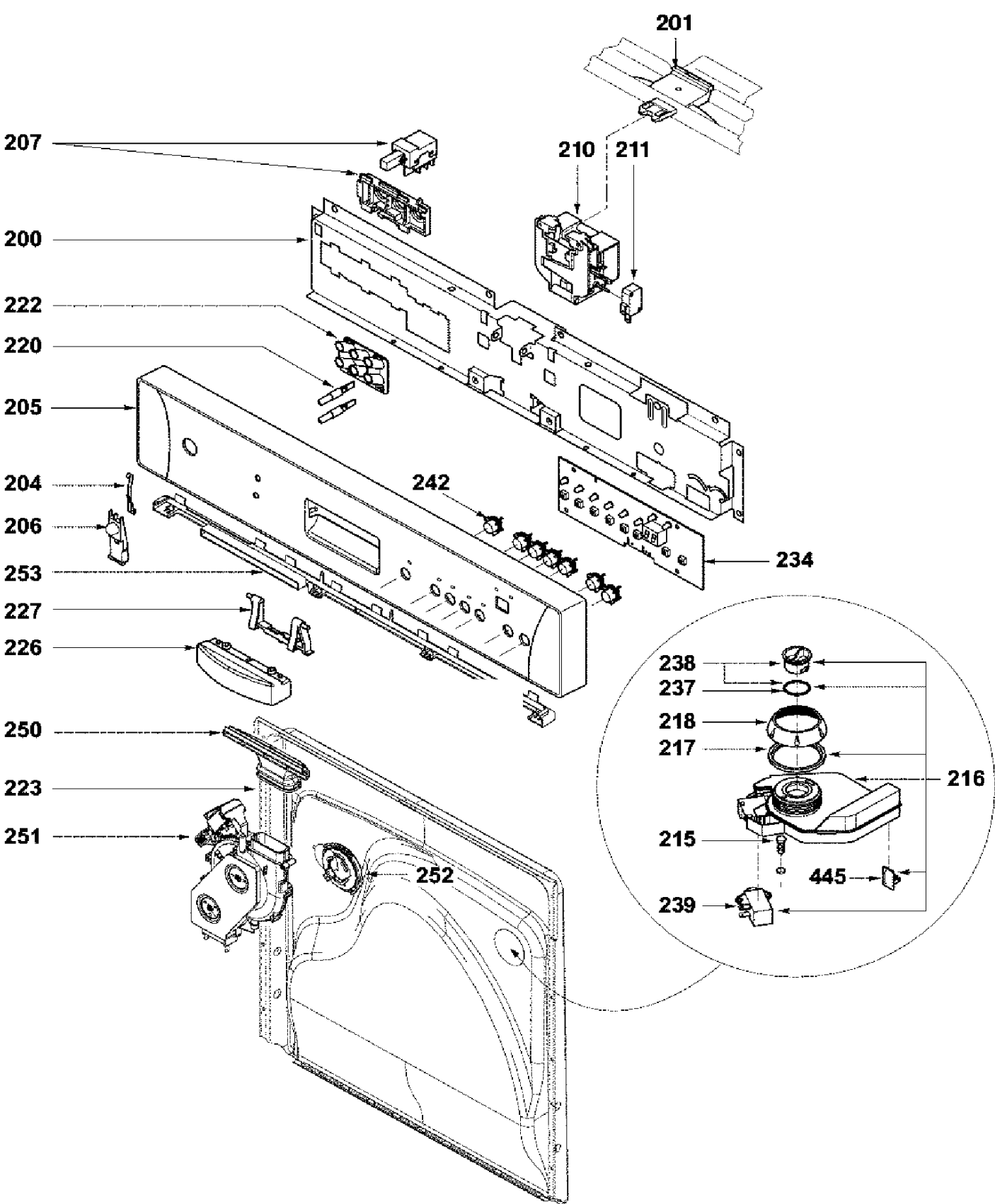
201
207
210
211
200
222
220
205
204
242
206
234
253
227
226
238
237
218
217
216
250
223
215
251
252
445
239

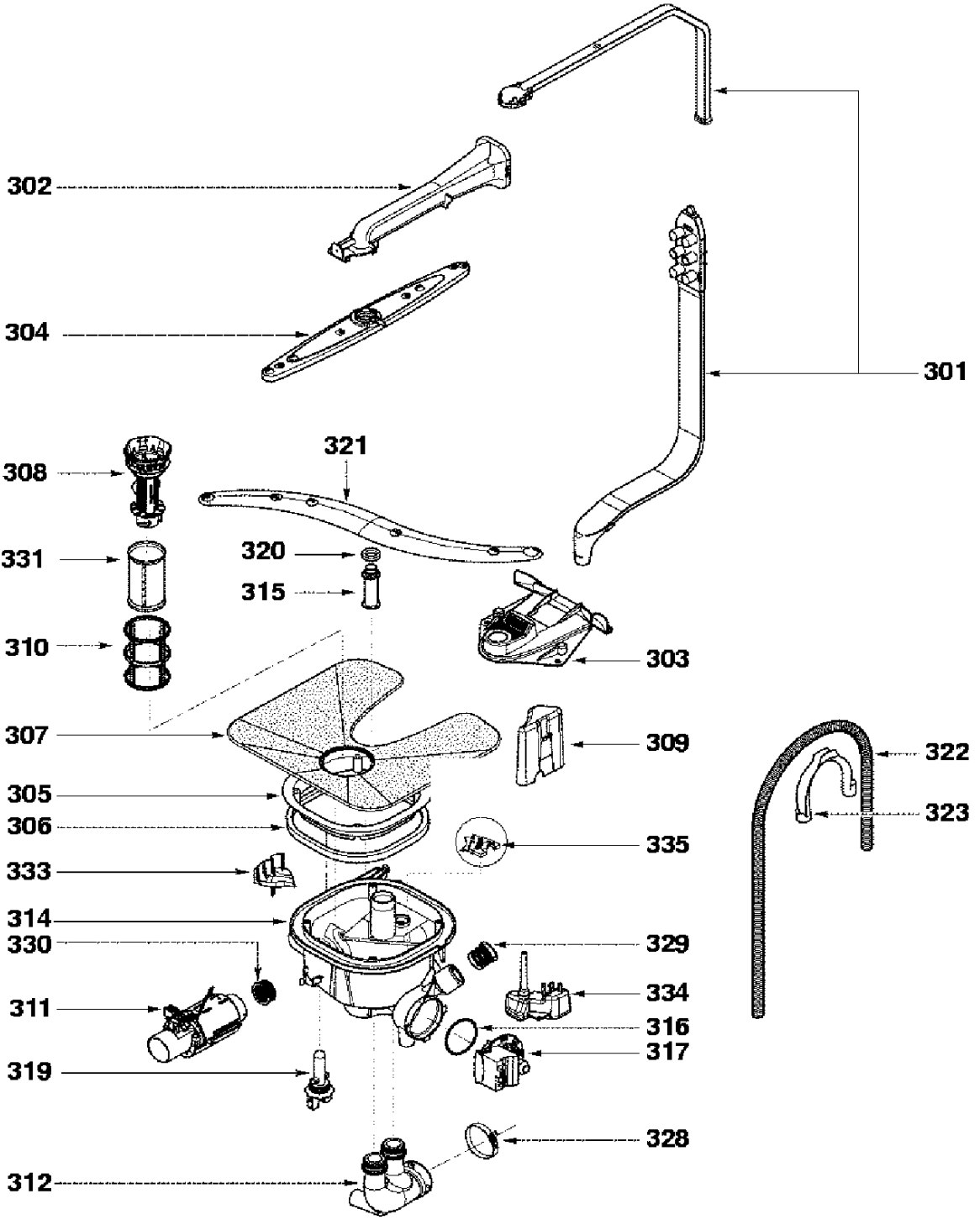
302
304
301
308
321
331
320
315
310
303
307
309
322
305
306
323
335
333
314
330
329
334
311
316
317
319
328
312

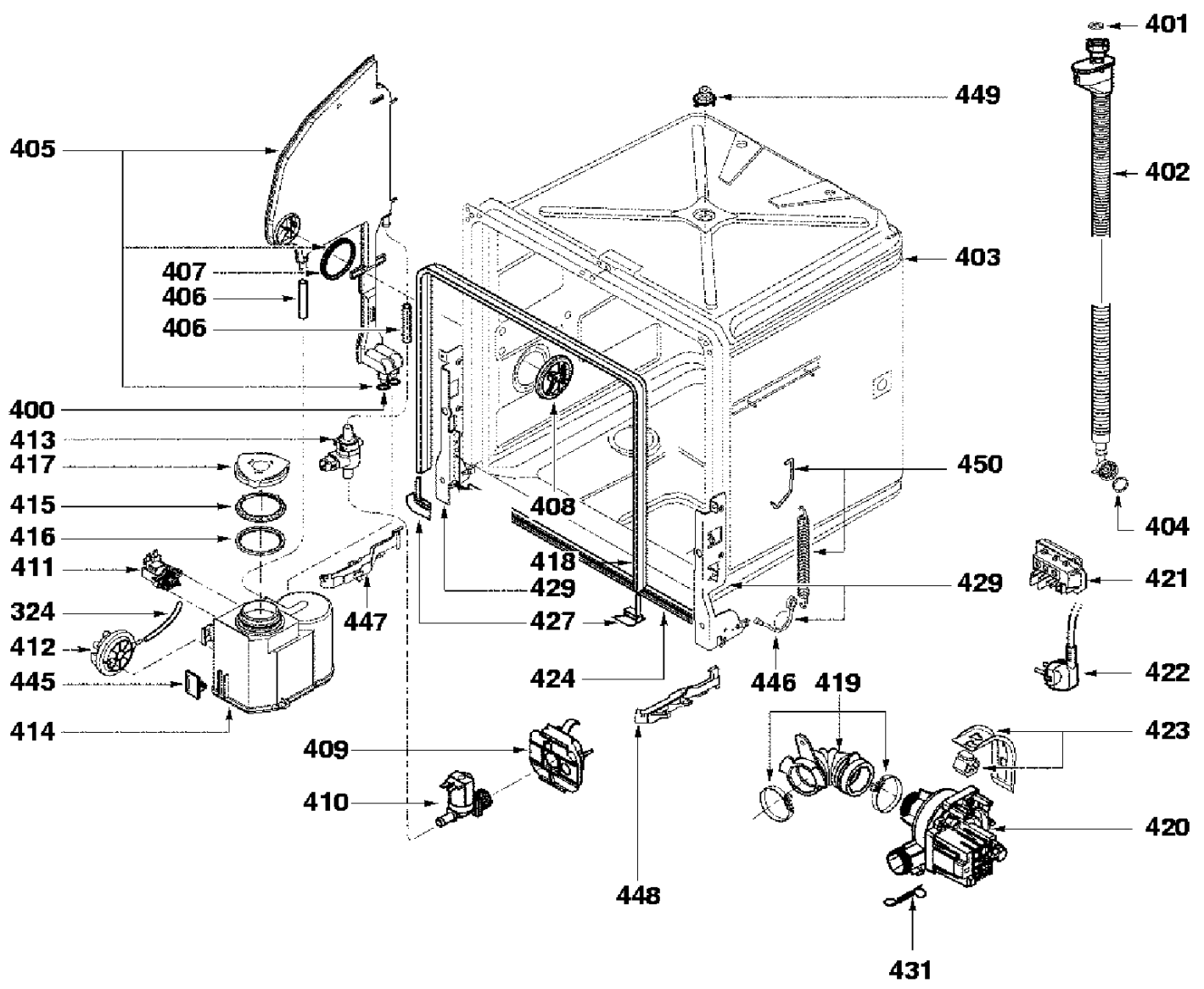
401
449
405
402
403
407
406
406
400
413
417
450
415
408
404
416
418
411
429
421
429
324
447
427
412
424
446
419
422
445
414
423
409
410
420
448
431

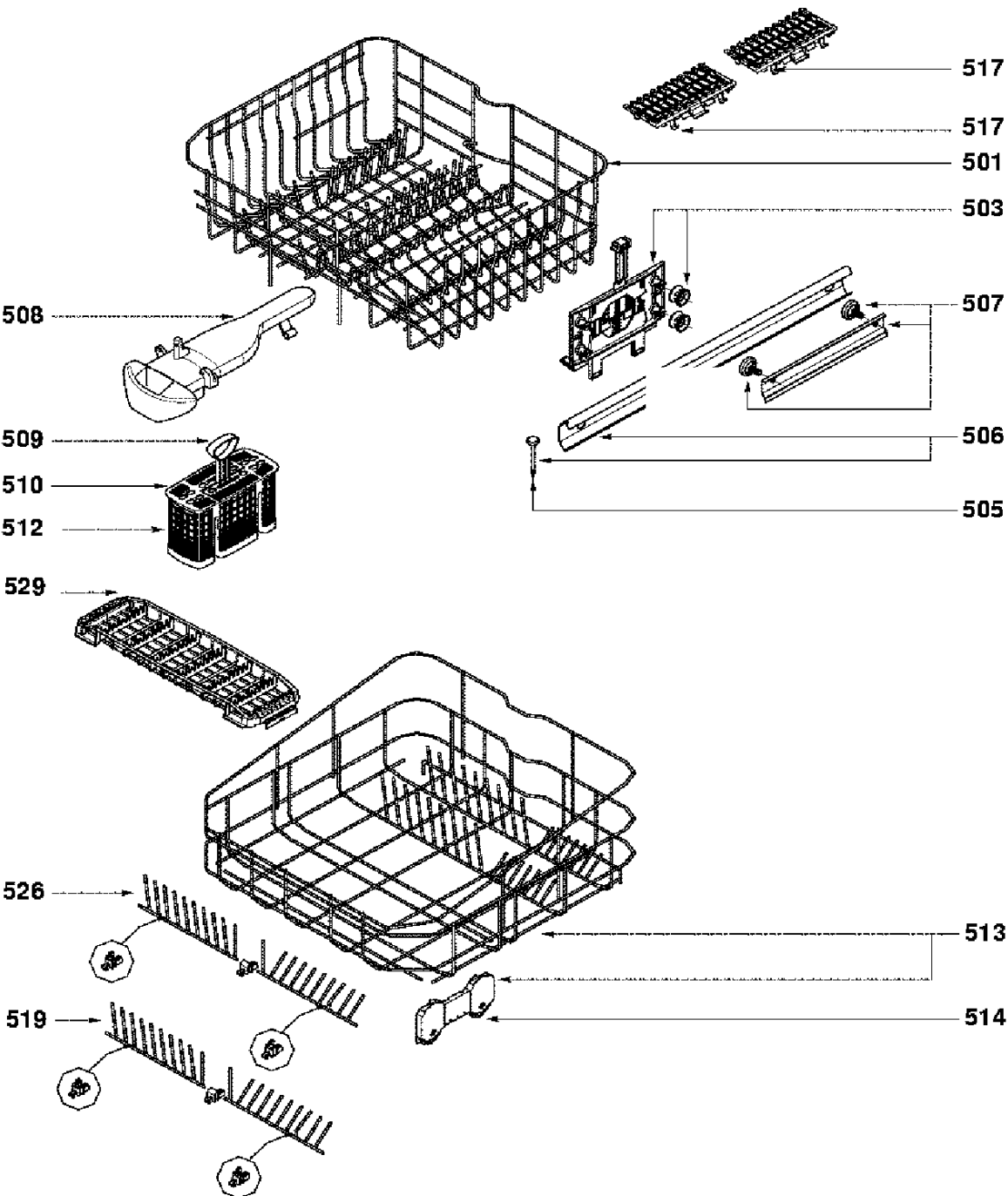
517
517
501
503
508
507
509
506
510
505
512
529
526
513
519
514