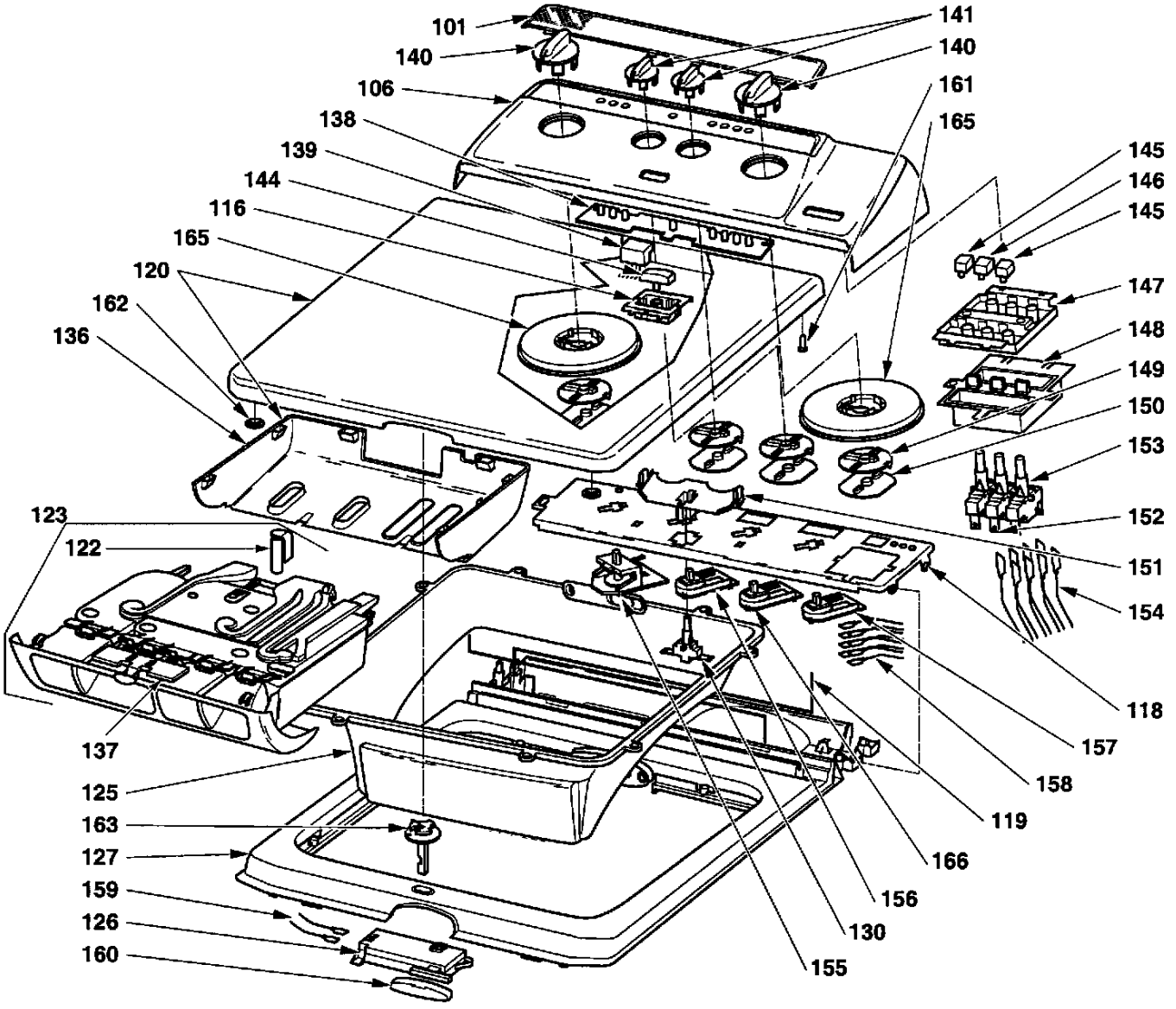
101
140
106
138
139
144
116
165
120
162
136
141
140
161
165
145
146
145
147
148
149
150
153
152
151
154
118
157
158
119
166
156
130
155
123
122
137
125
163
127
159
126
160

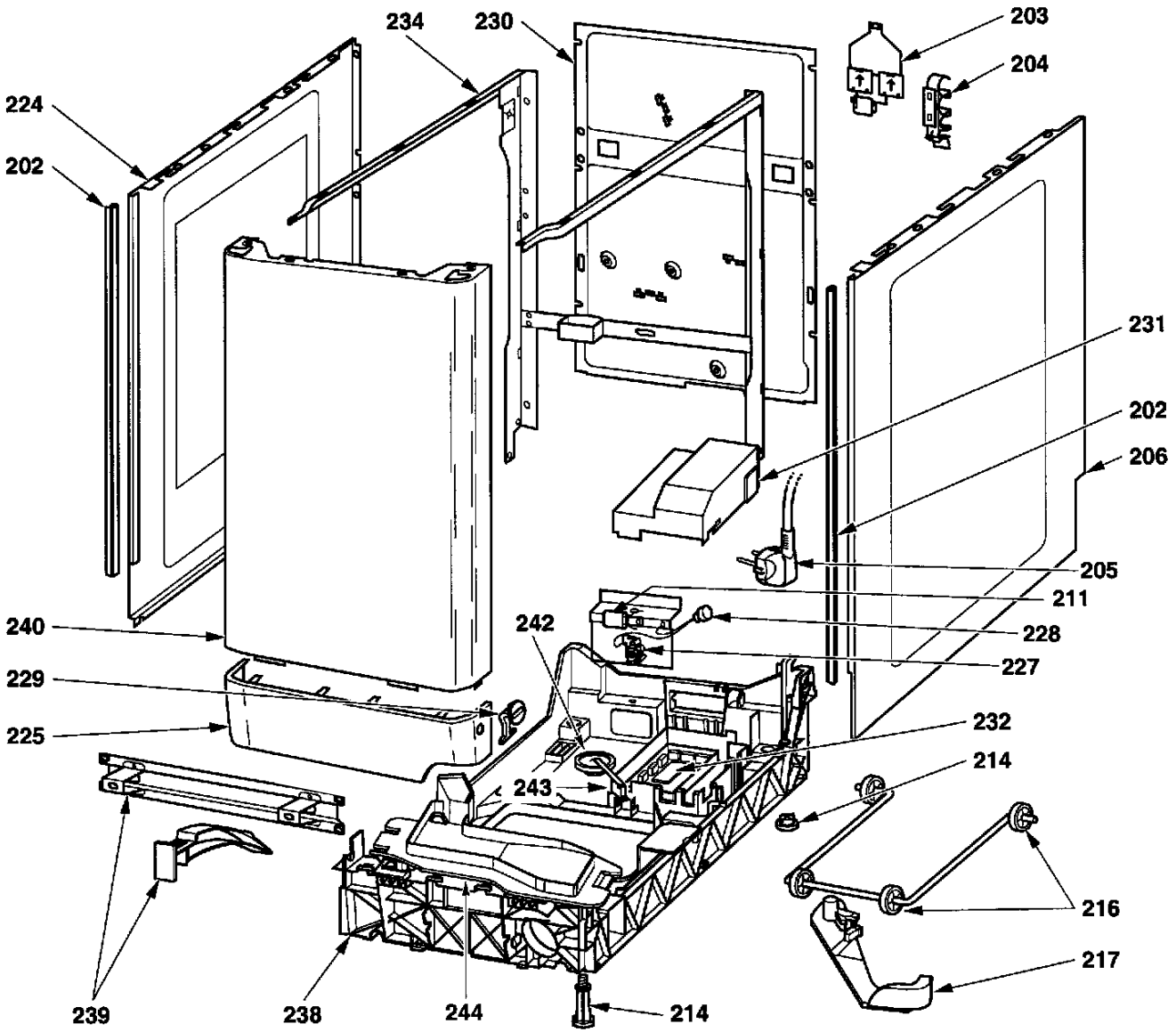
234
230
203
204
224
202
231
202
206
205
211
228
227
240
242
229
225
232
214
243
216
217
239
238
244
214

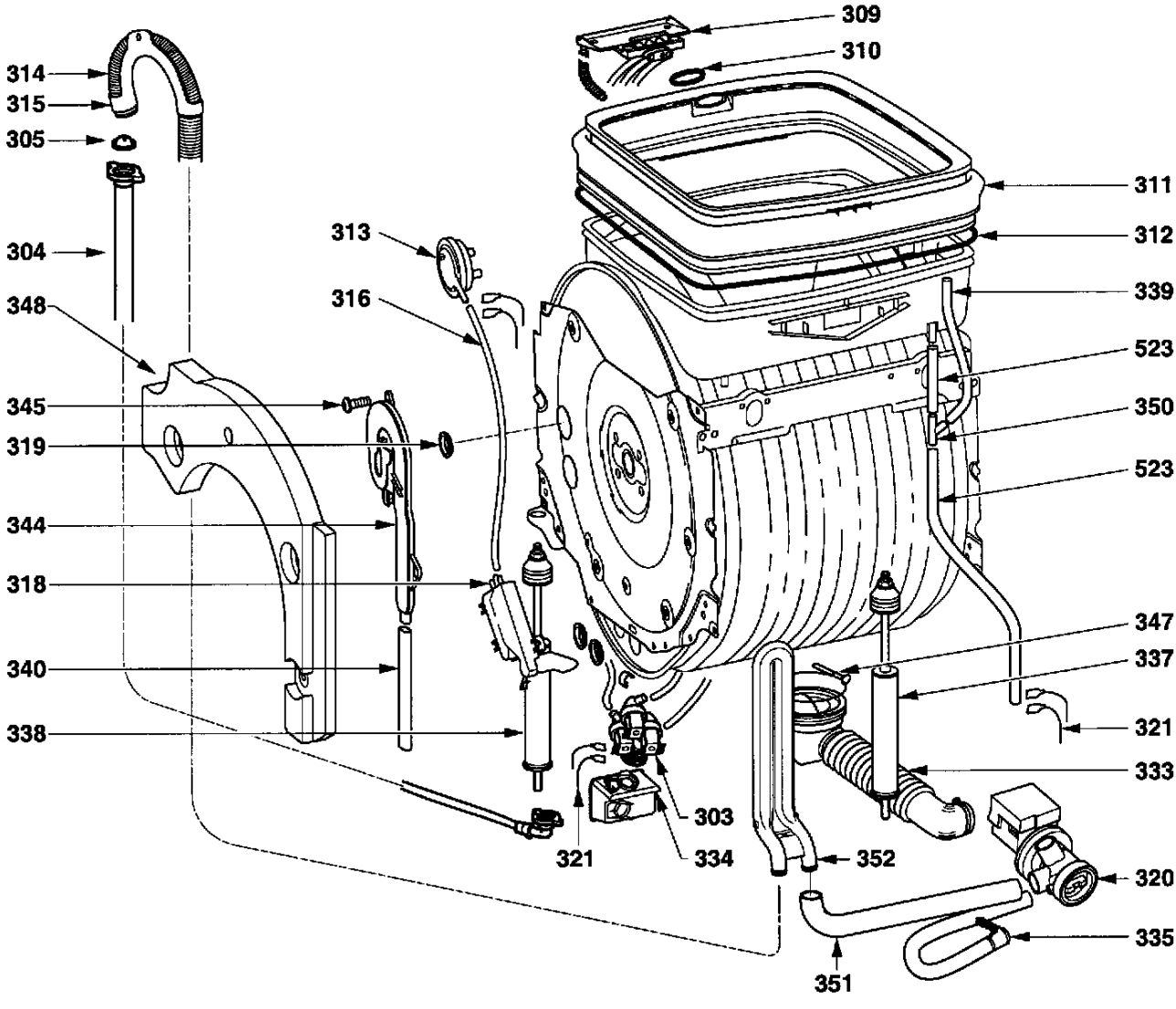
309
310
314
315
305
311
312
304
313
339
316
348
523
345
350
319
523
344
318
347
337
340
321
338
333
303
321
334
352
320
335
351

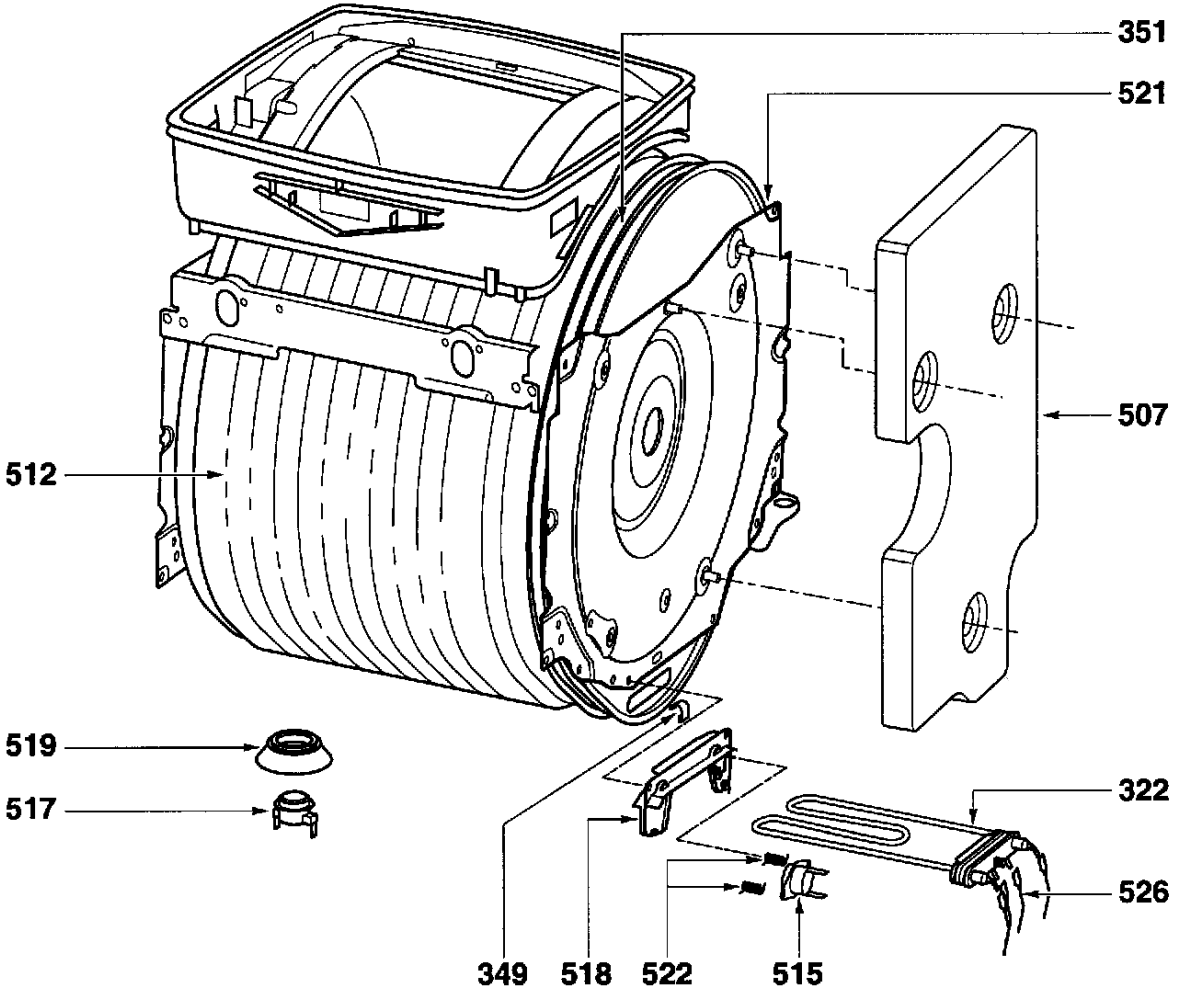
351
521
507
512
519
517
322
526
349
518
522
515

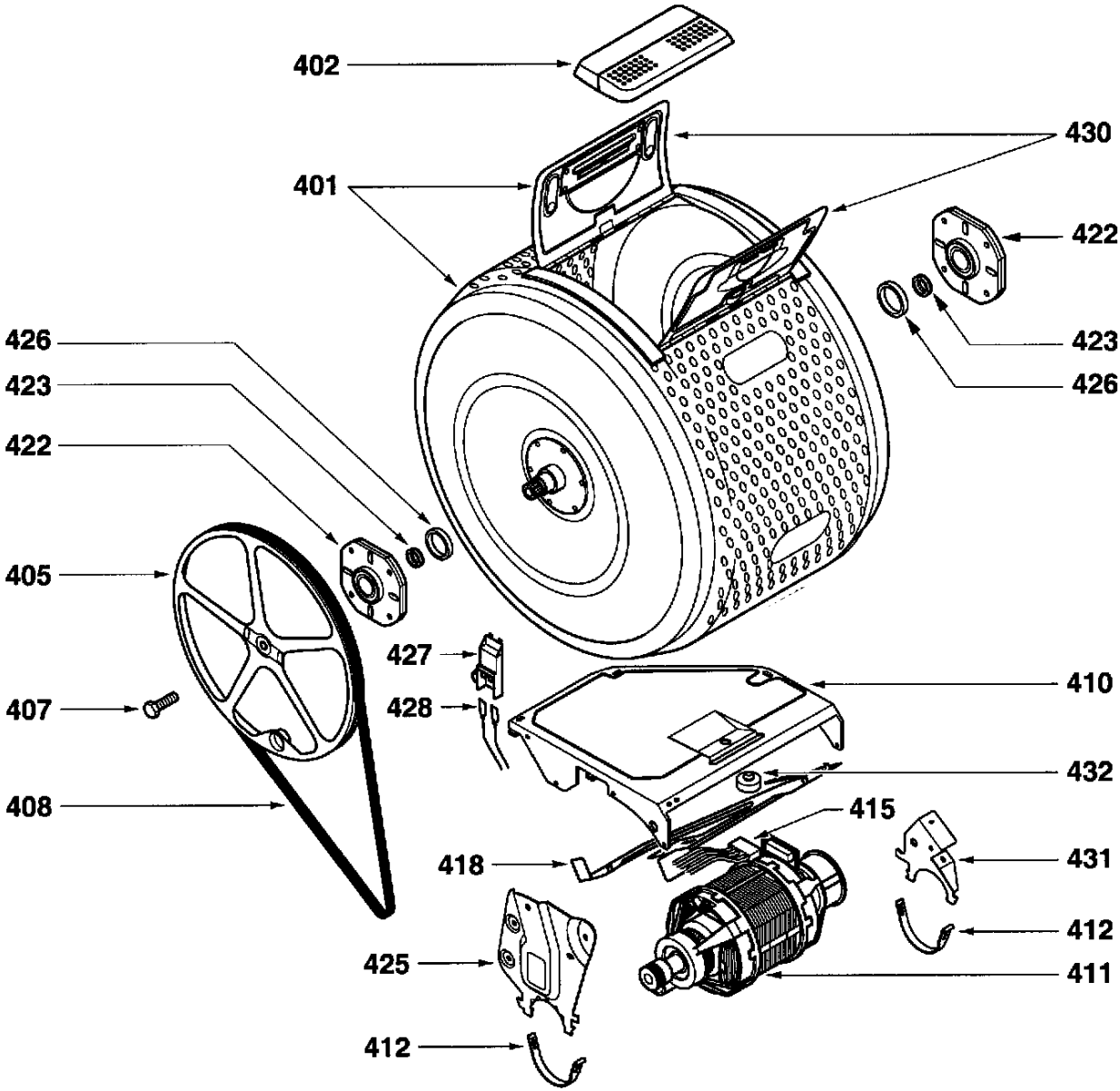
402
430
401
422
423
426
426
423
422
405
427
410
407
428
432
408
415
418
431
412
425
411
412