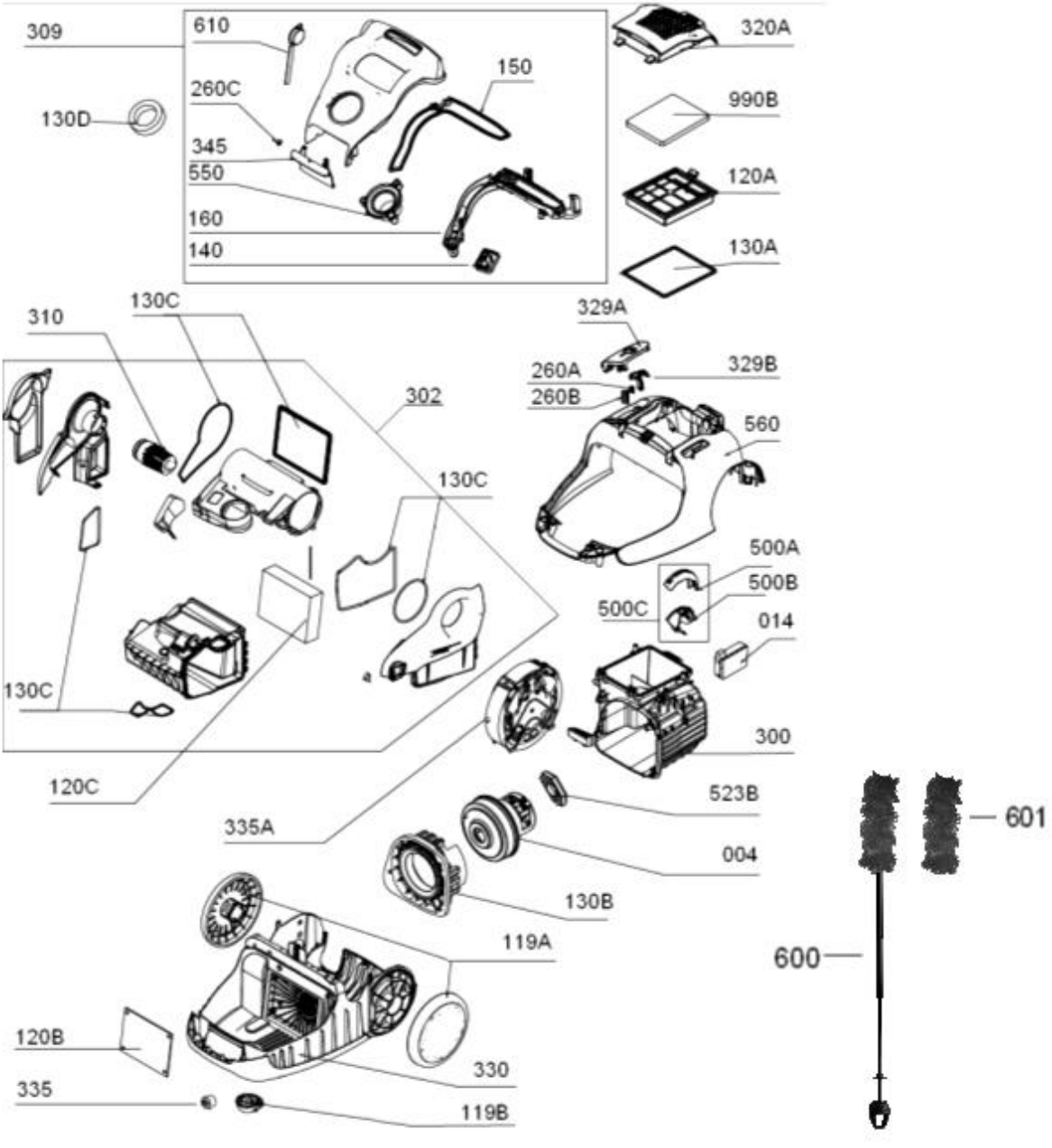
309
610
150
260C
345
550
160
140
130D
320A
990B
120A
130A
310
130C
302
130C
130C
120C
329A
260A
260B
329B
560
500A
500B
500C
014
300
523B
335A
004
130B
119A
120B
330
335
119B
601
600

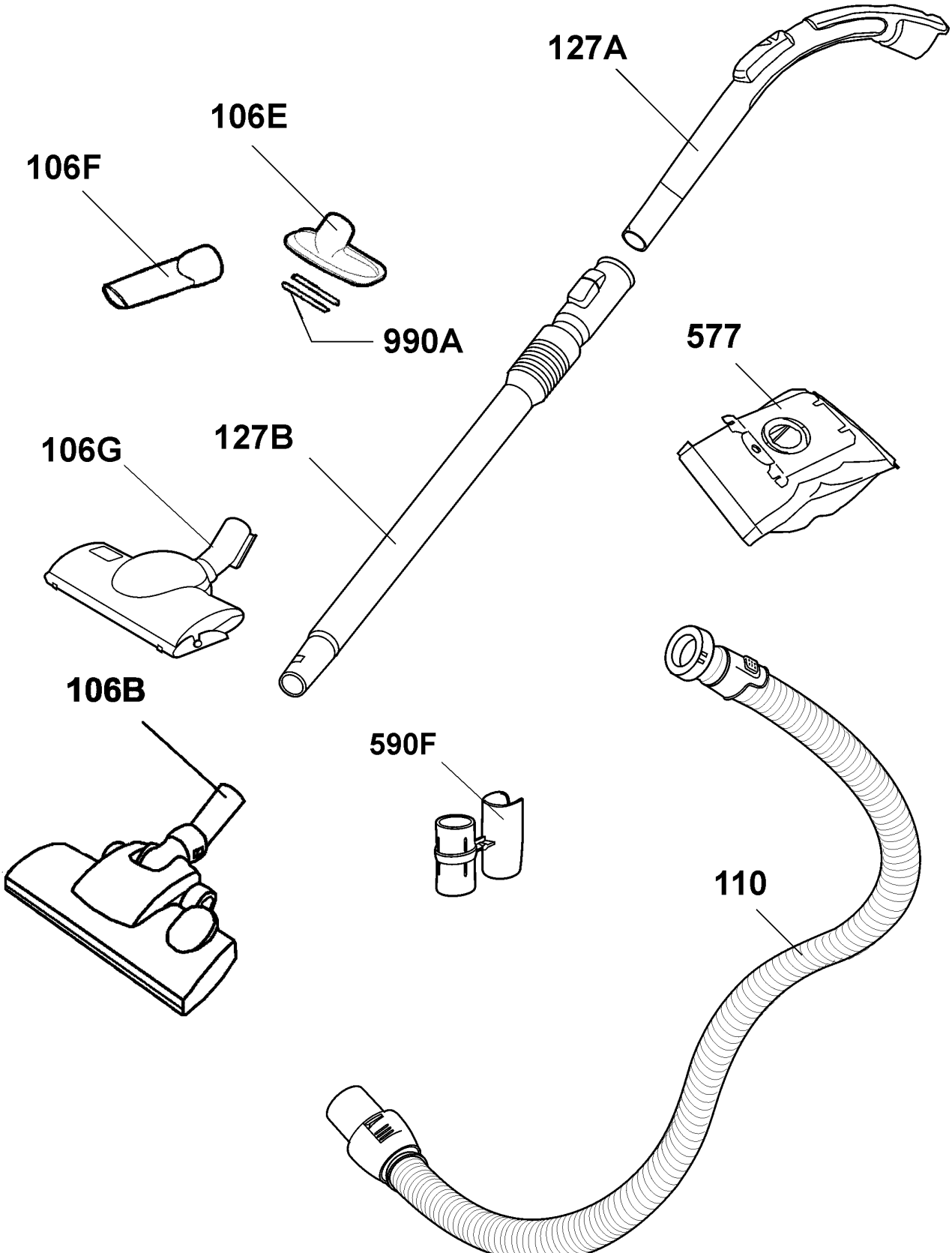
127A
106E
106F
990A
577
106G
127B
106B
590F
110