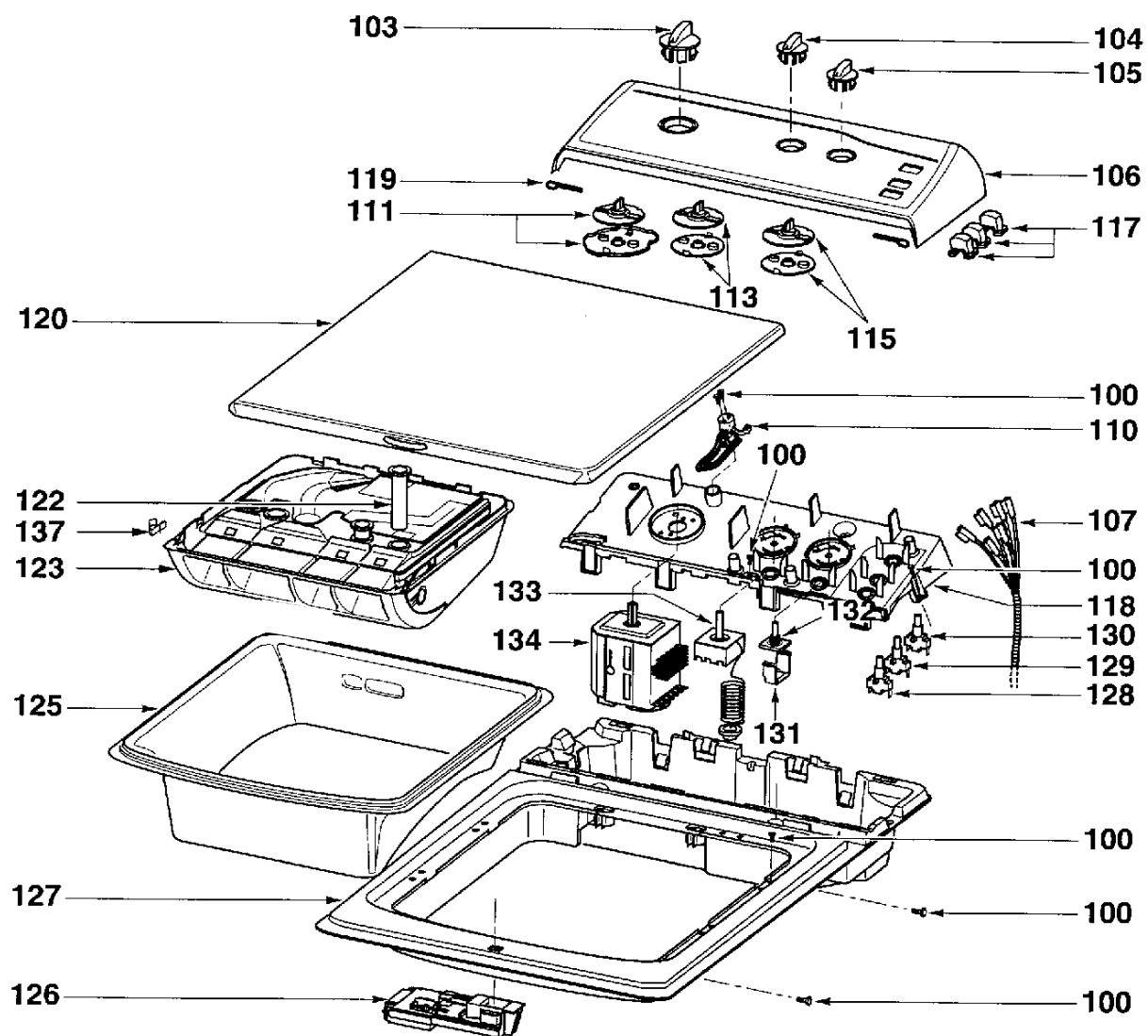
103
104
105
119
106
111
117
113
115
120
100
110
100
122
107
137
123
100
133
118
132
134
130
129
128
125
131
100
127
100
126
100

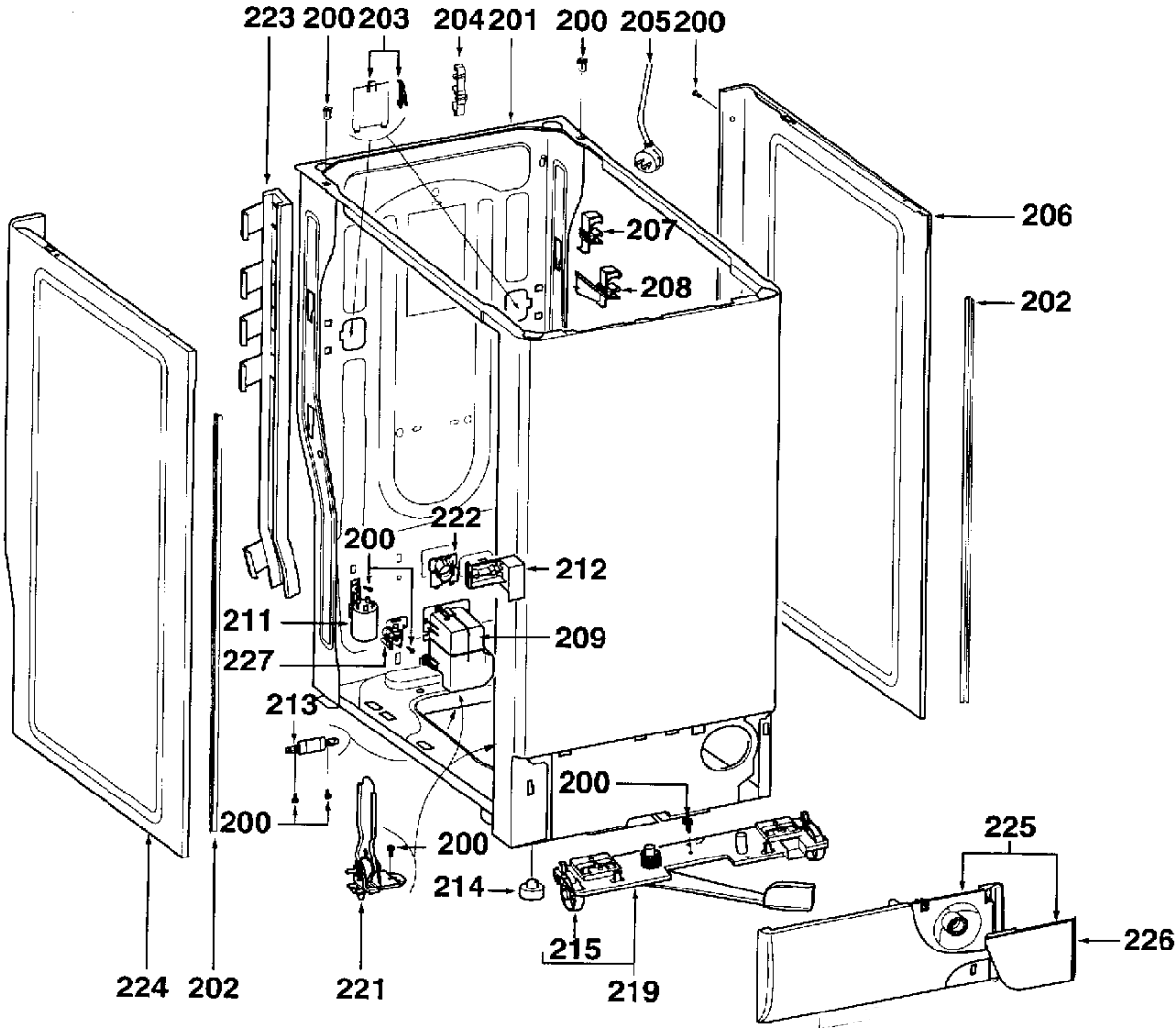
223
200
203
204
201
200
205
200
206
207
208
202
222
200
212
211
209
227
213
200
200
200
214
225
226
215
219
224
202
221

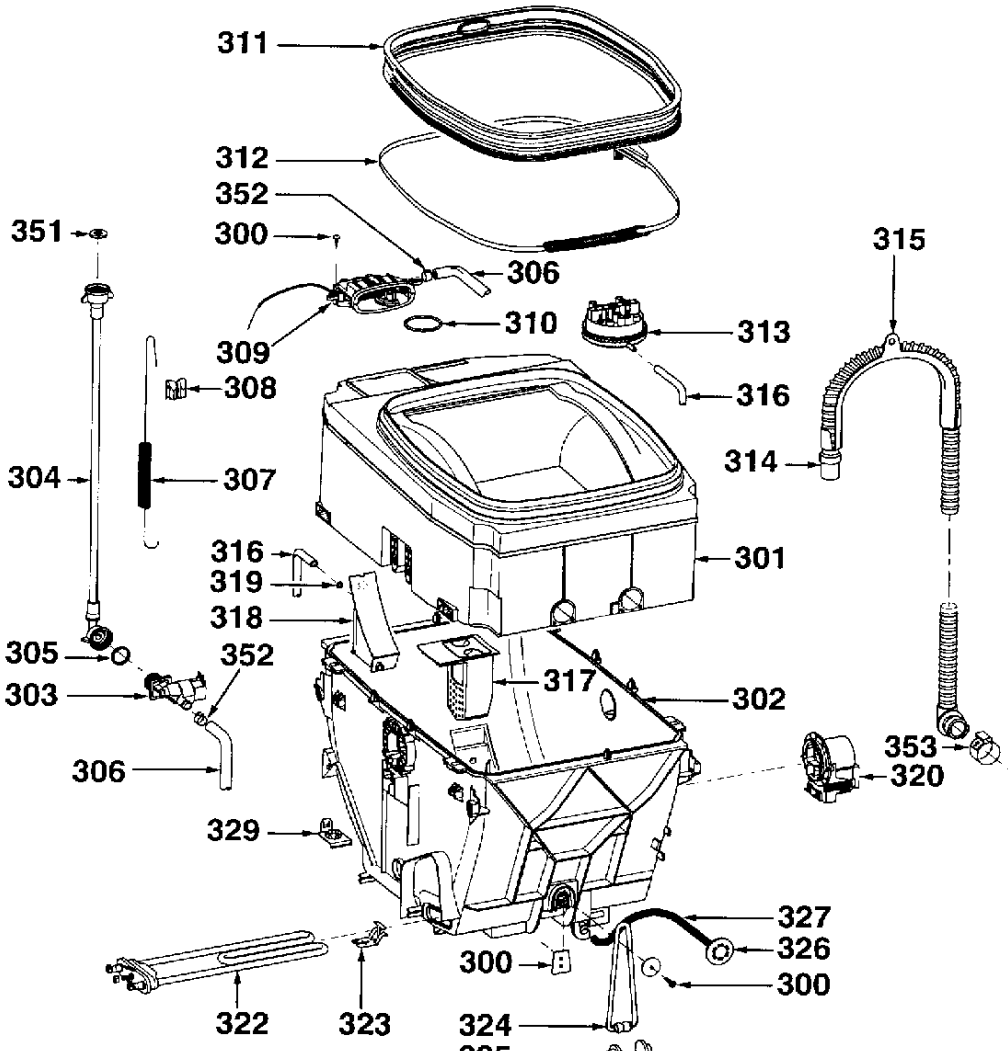
311
312
352
351
300
306
309
310
313
315
308
316
314
304
307
316
319
318
301
305
352
303
317
302
353
320
306
329
327
326
300
300
322
323
324
325

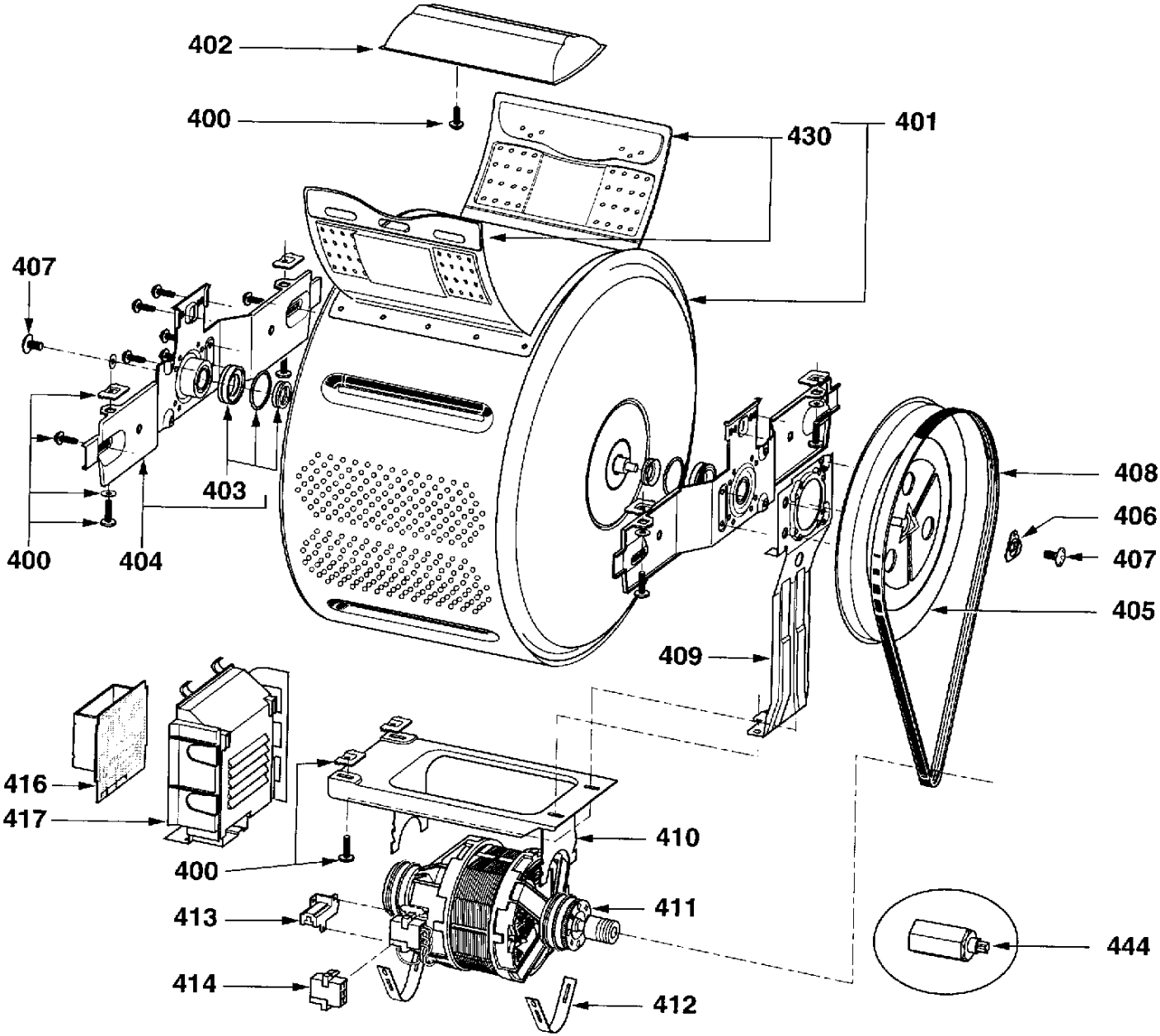
402
400
430
401
407
403
400
404
408
406
407
405
409
416
417
400
410
413
411
414
412
444