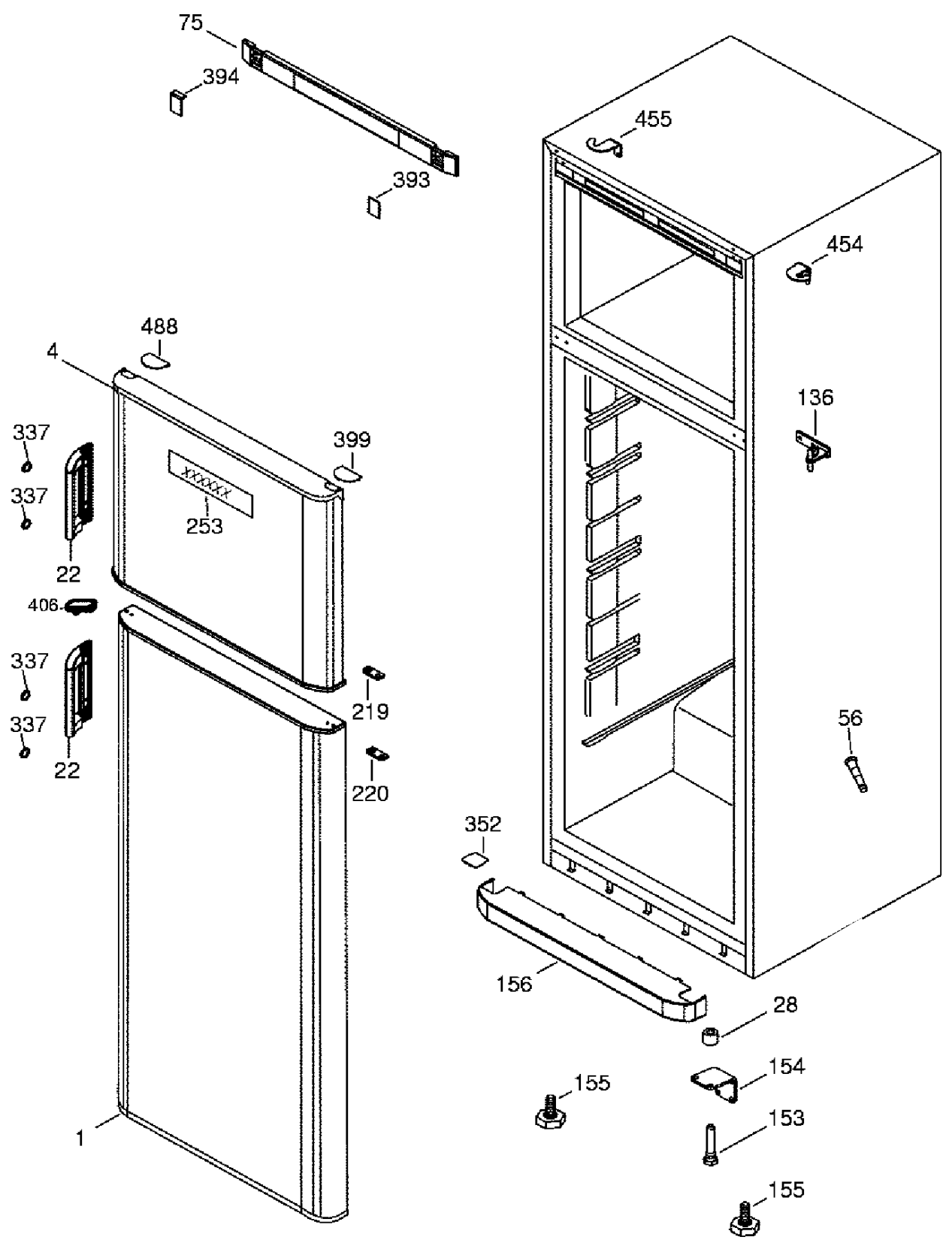
75
394
393
455
454
488
4
136
337
399
337
XXXXXX
253
22
406
337
219
337
56
22
220
352
156
28
154
155
153
1
155

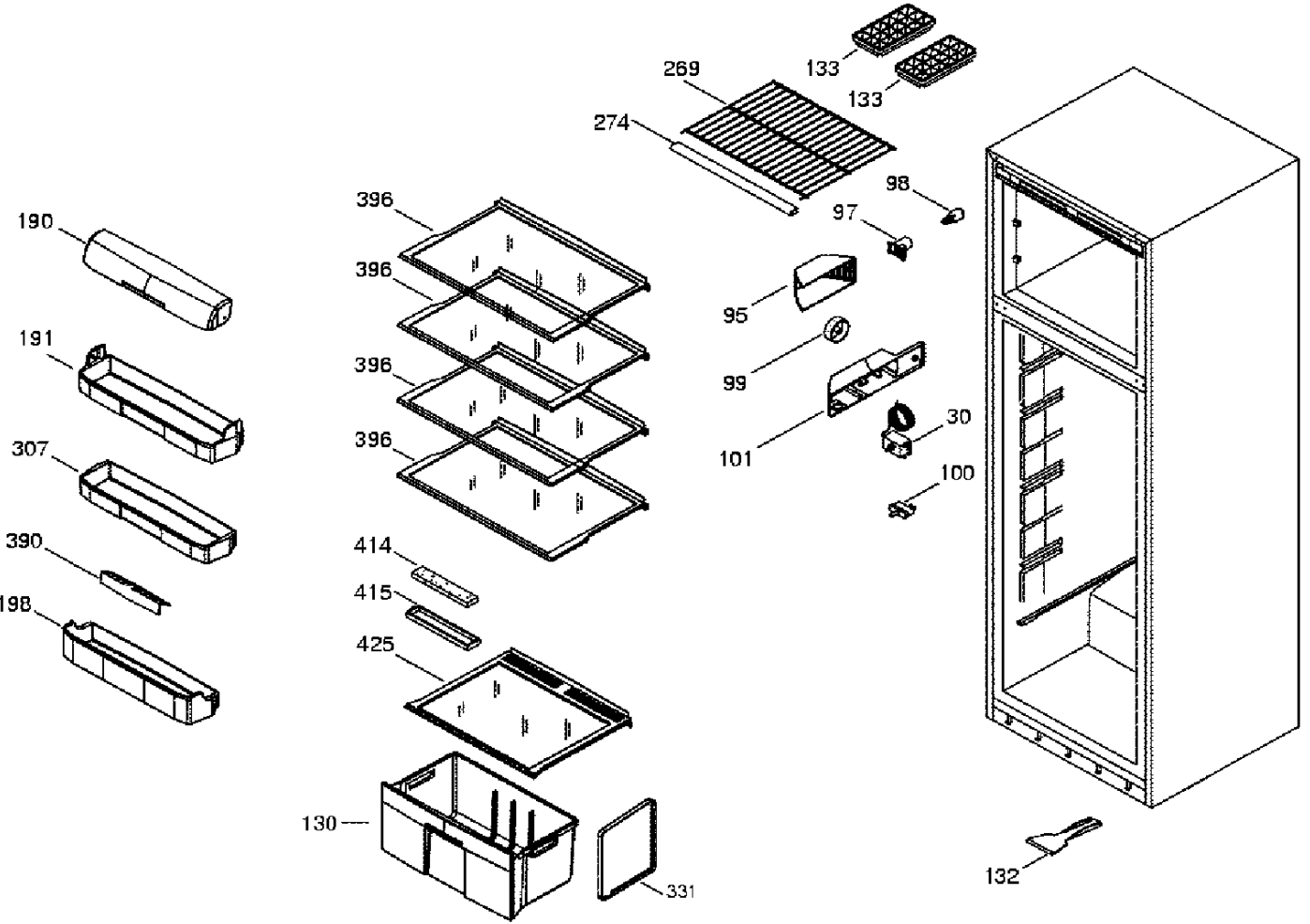
190
191
307
390
198
396
396
396
396
414
415
425
130
331
269
274
133
133
98
97
95
99
101
30
100
132

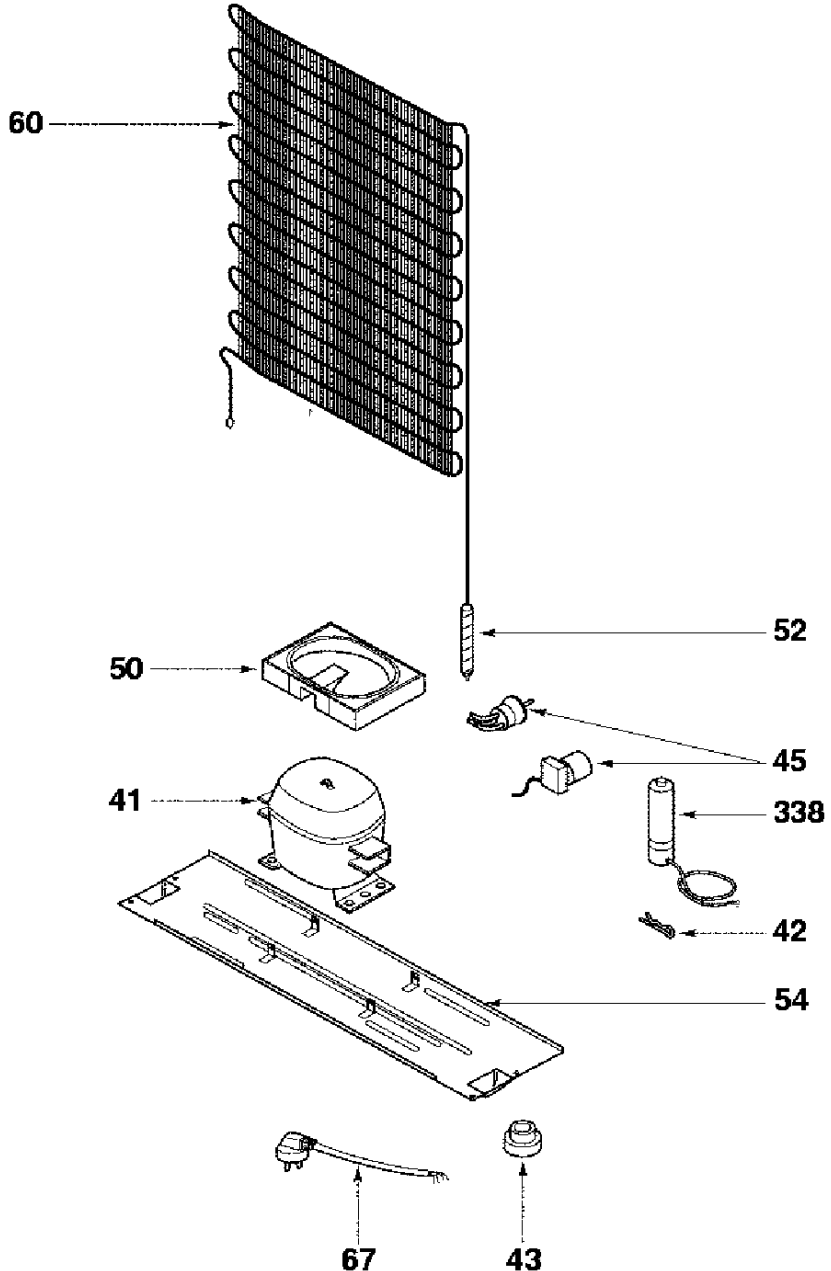
60
52
50
45
41
338
42
54
67
43