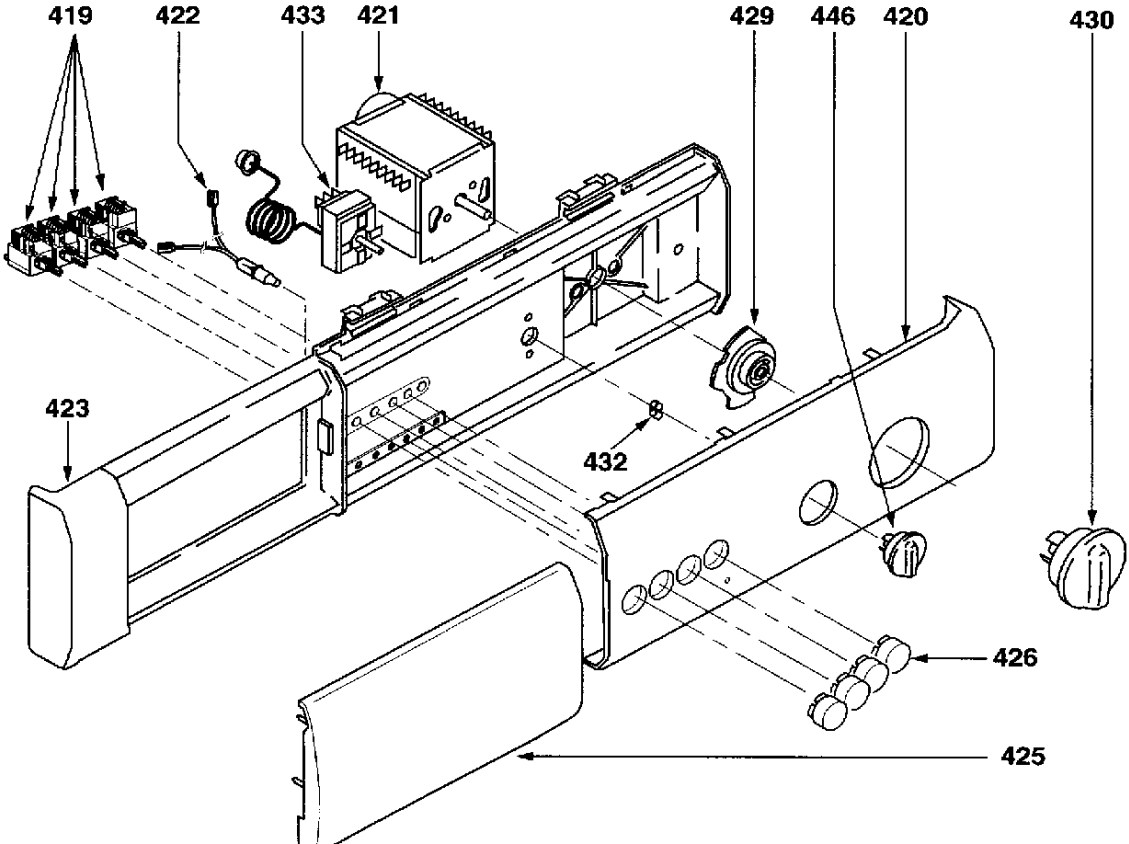
419
422
433
421
429
446
420
430
423
432
426
425

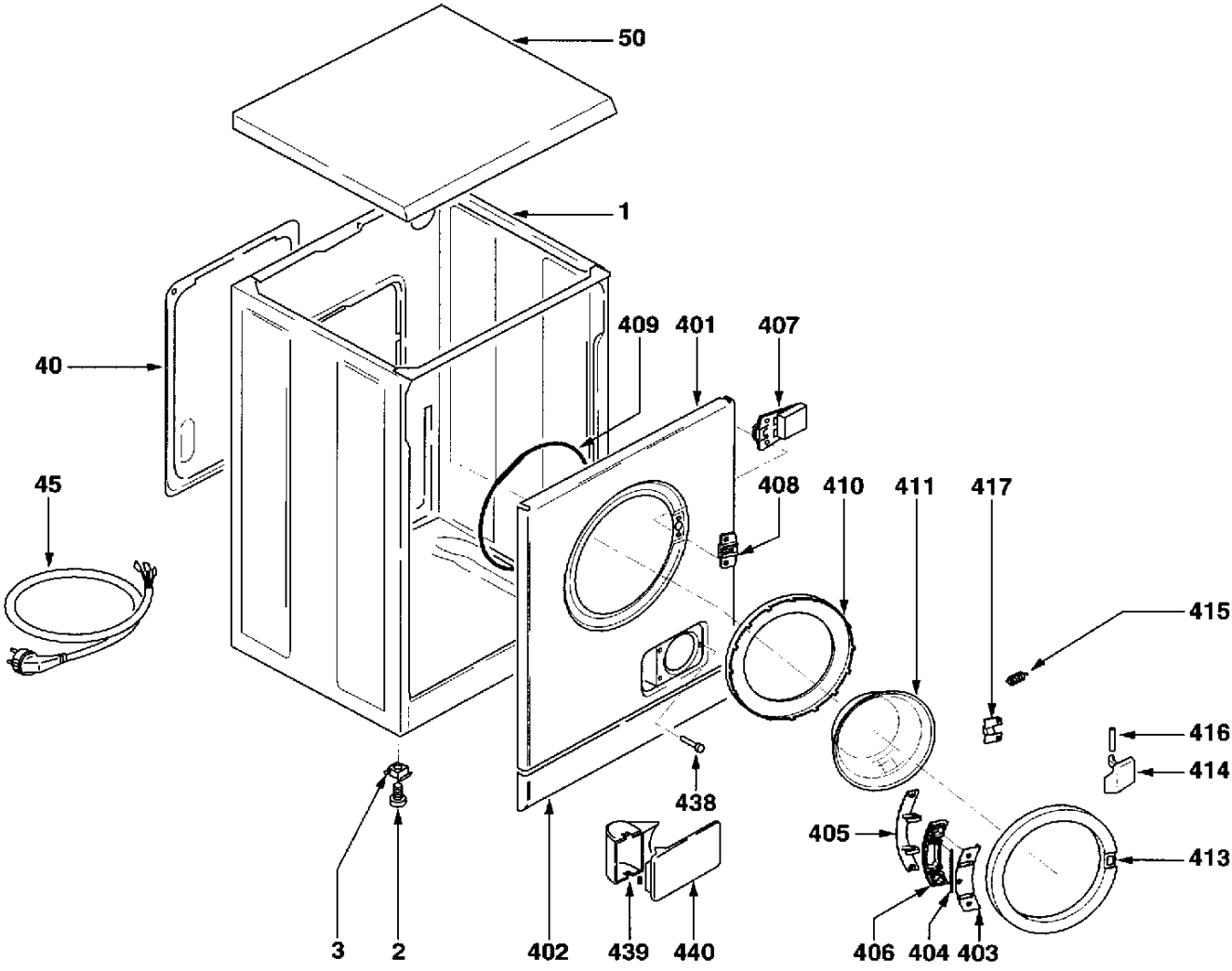
50
1
40
409
401
407
45
408
410
411
417
415
416
414
438
405
413
3
2
402
439
440
406
404
403

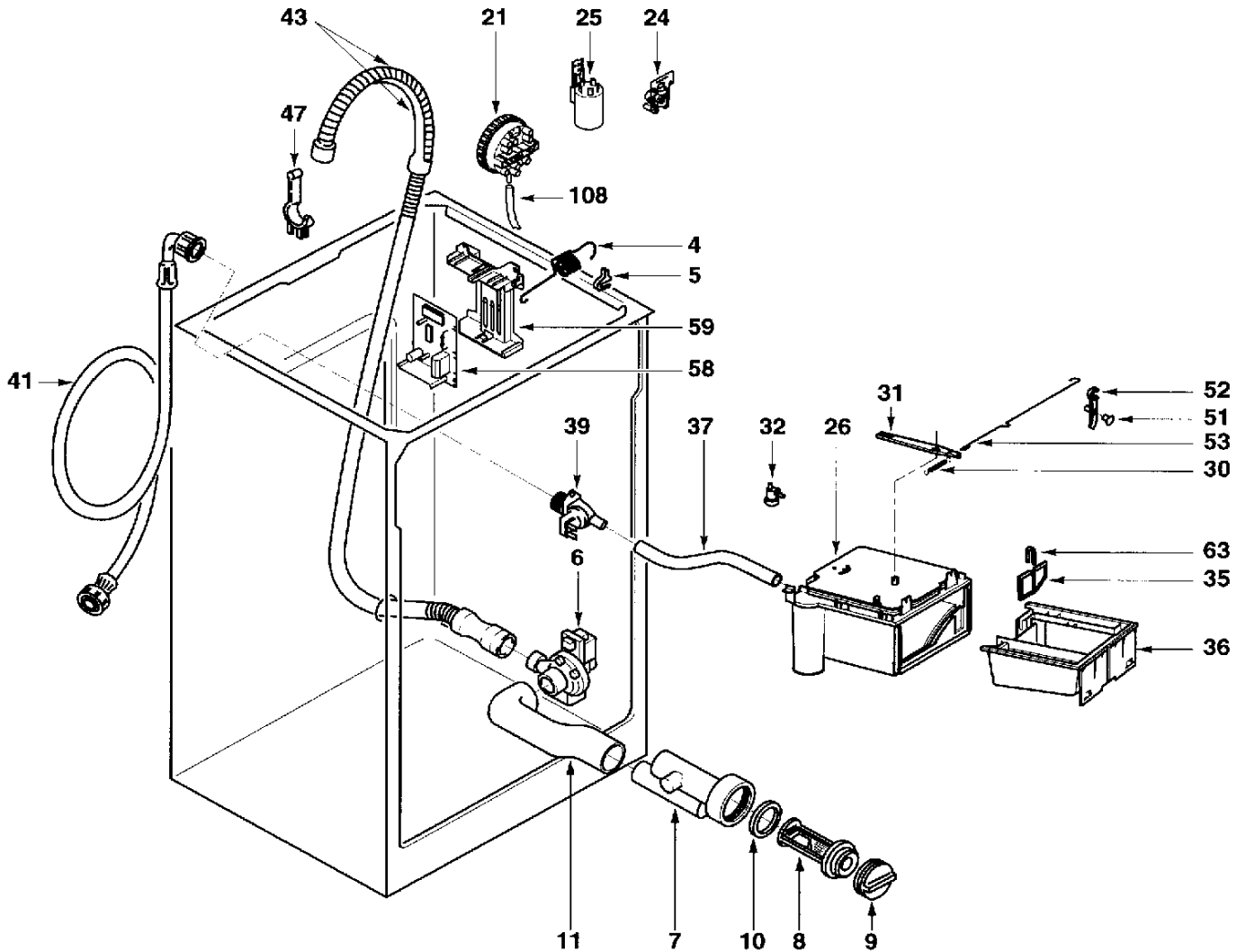
43
21
25
24
47
108
4
5
59
58
41
52
51
31
53
30
39
37
32
26
63
35
6
36
11
7
10
8
9

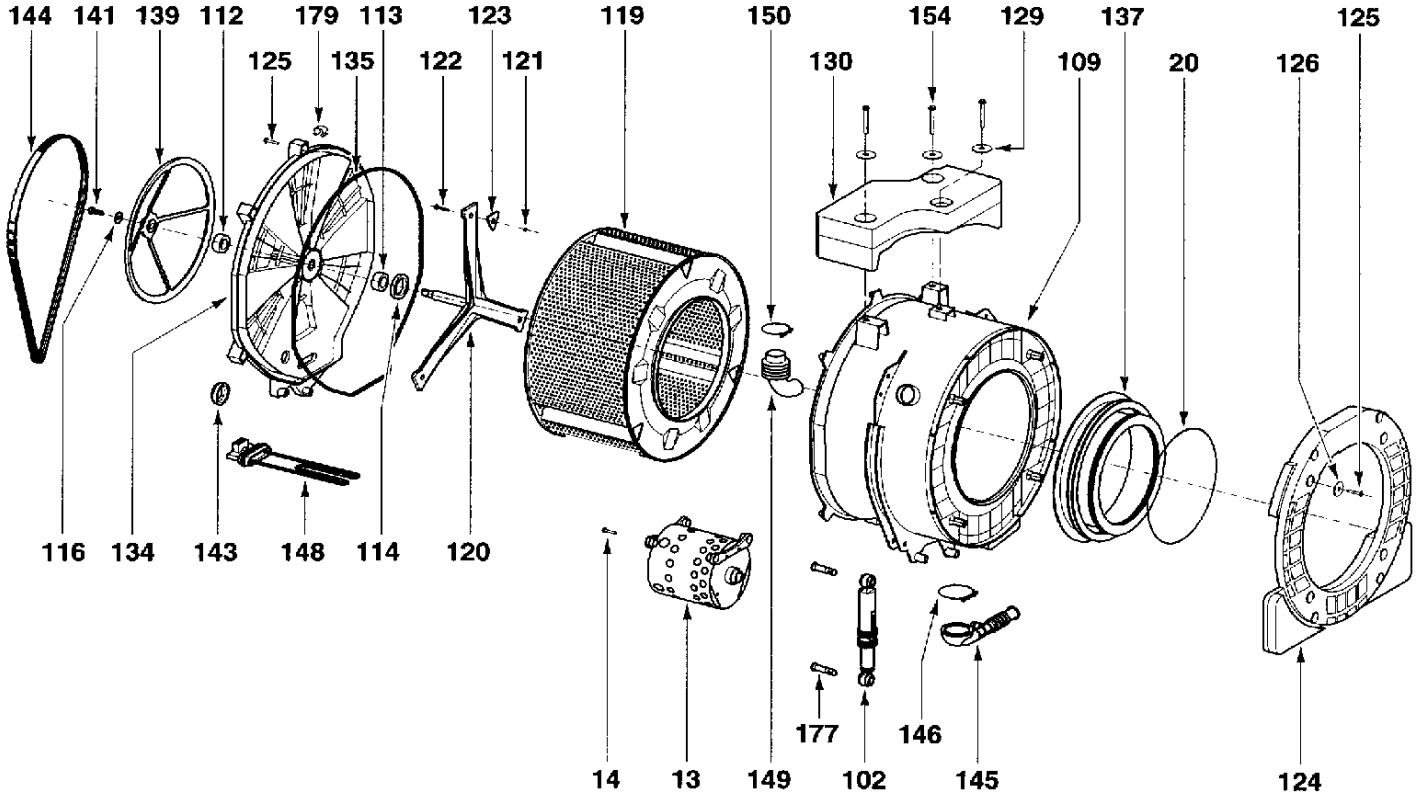
144
141
139
112
179
113
123
119
150
154
129
137
125
125
135
122
121
130
109
20
126
116
134
143
148
114
120
14
13
149
102
145
124
177
146