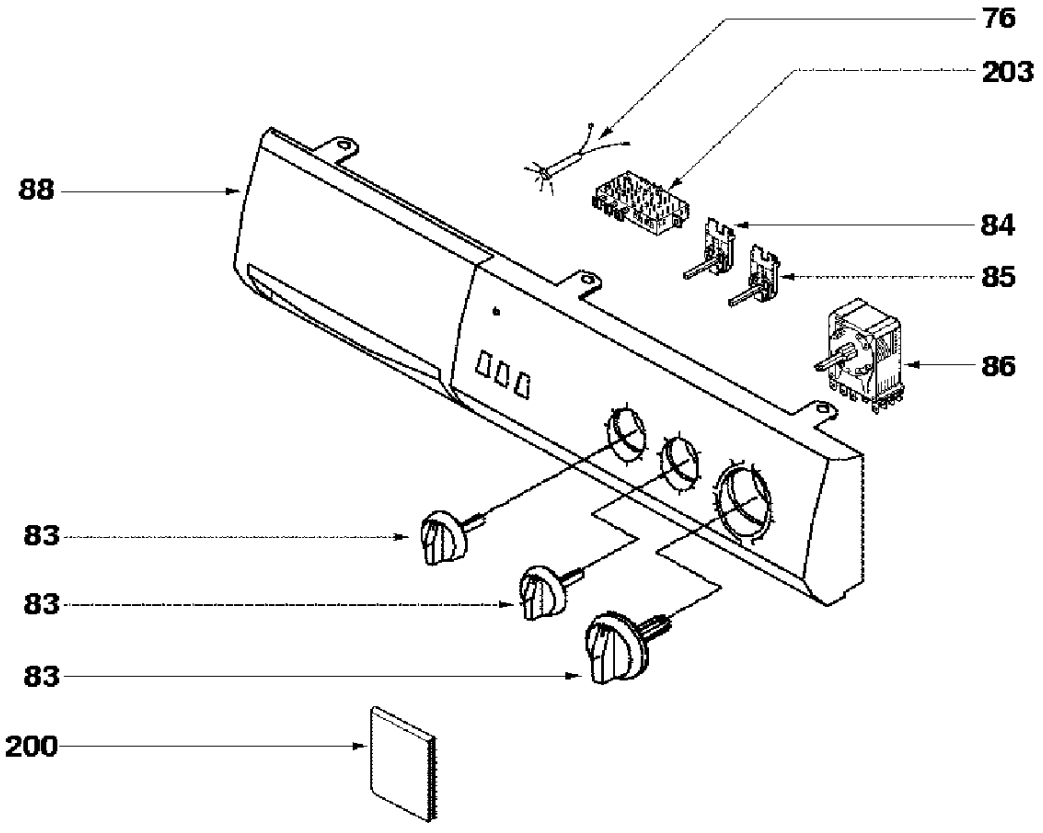
76
203
88
84
85
86
83
83
83
200

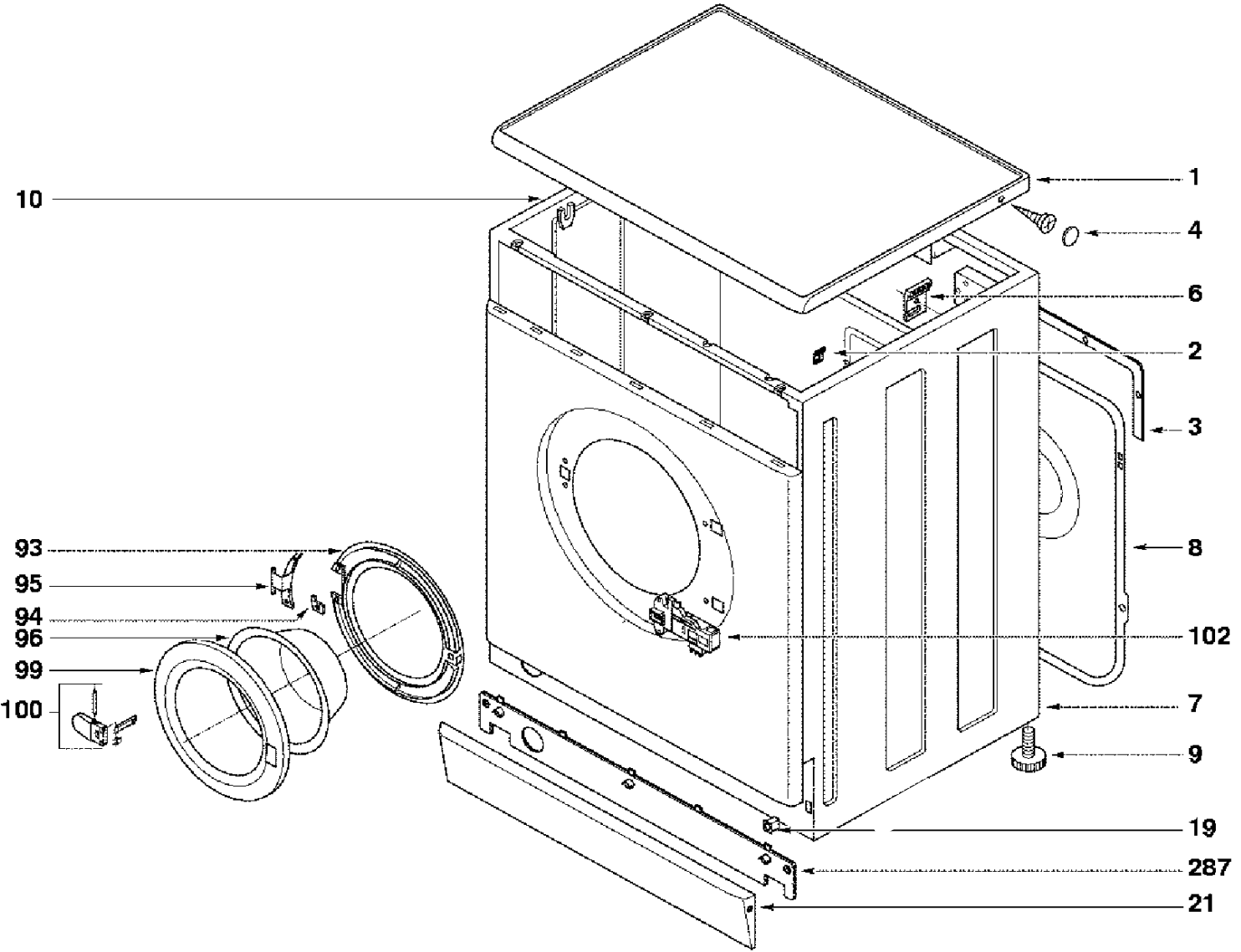
10
1
4
6
2
3
8
102
7
9
19
287
21
93
95
94
96
99
100

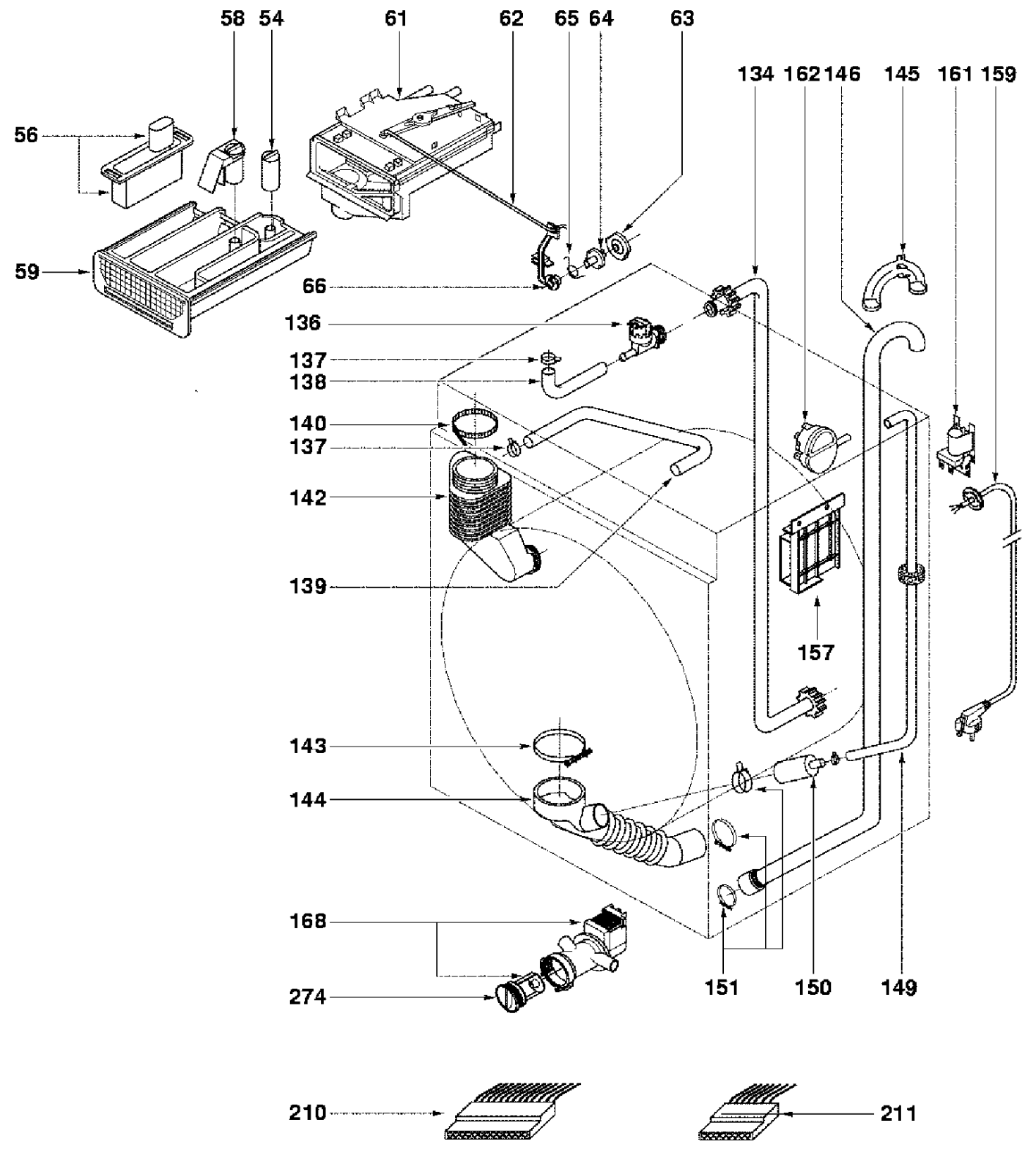
58
54
61
62
65
64
63
134
162
146
145
161
159
56
59
66
136
137
138
140
137
142
139
157
143
144
168
274
151
150
149
210
211

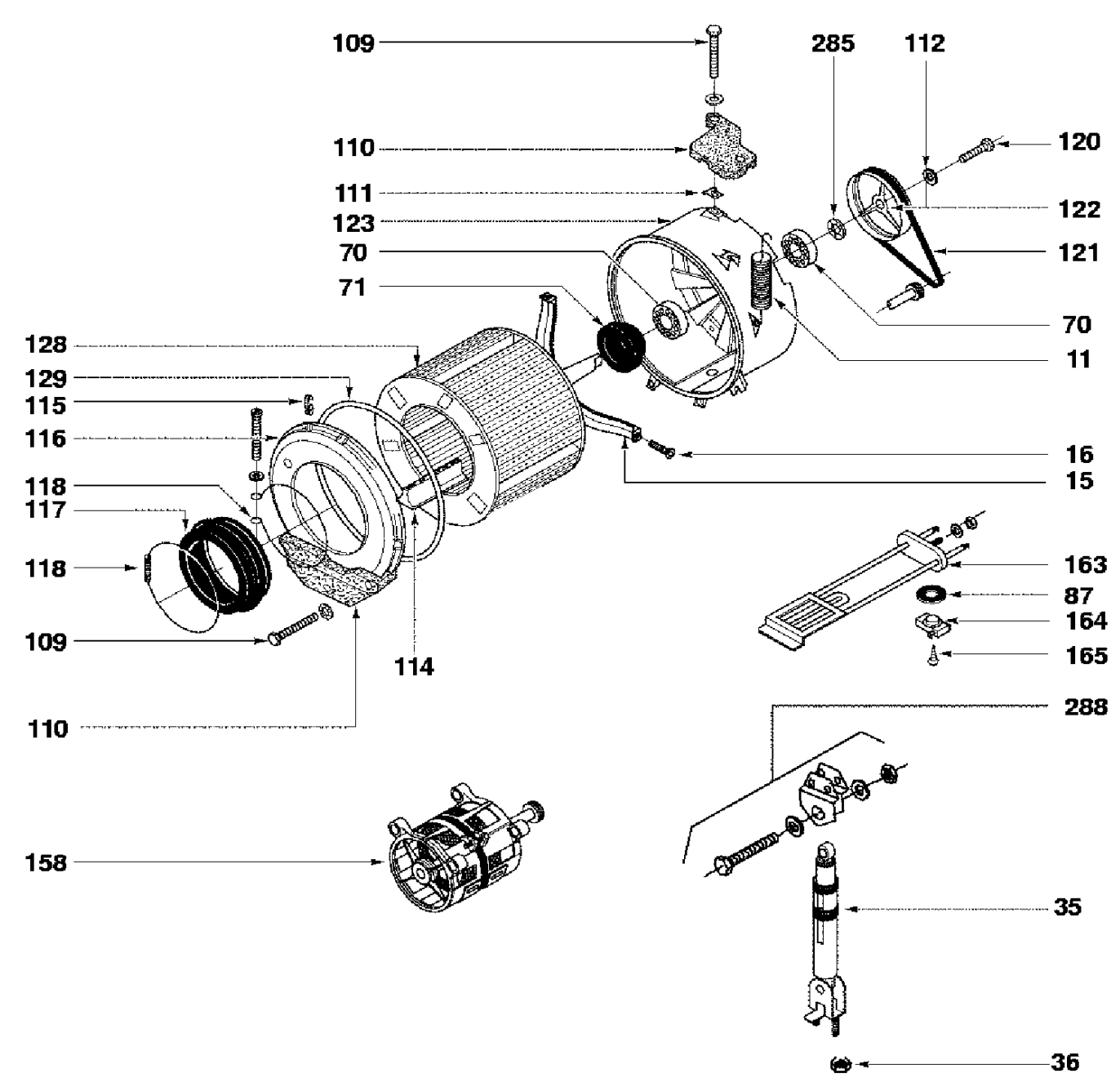
109
285
112
110
120
111
122
123
121
70
71
70
128
11
129
115
116
16
118
15
117
118
163
87
164
109
165
114
288
110
158
35
36