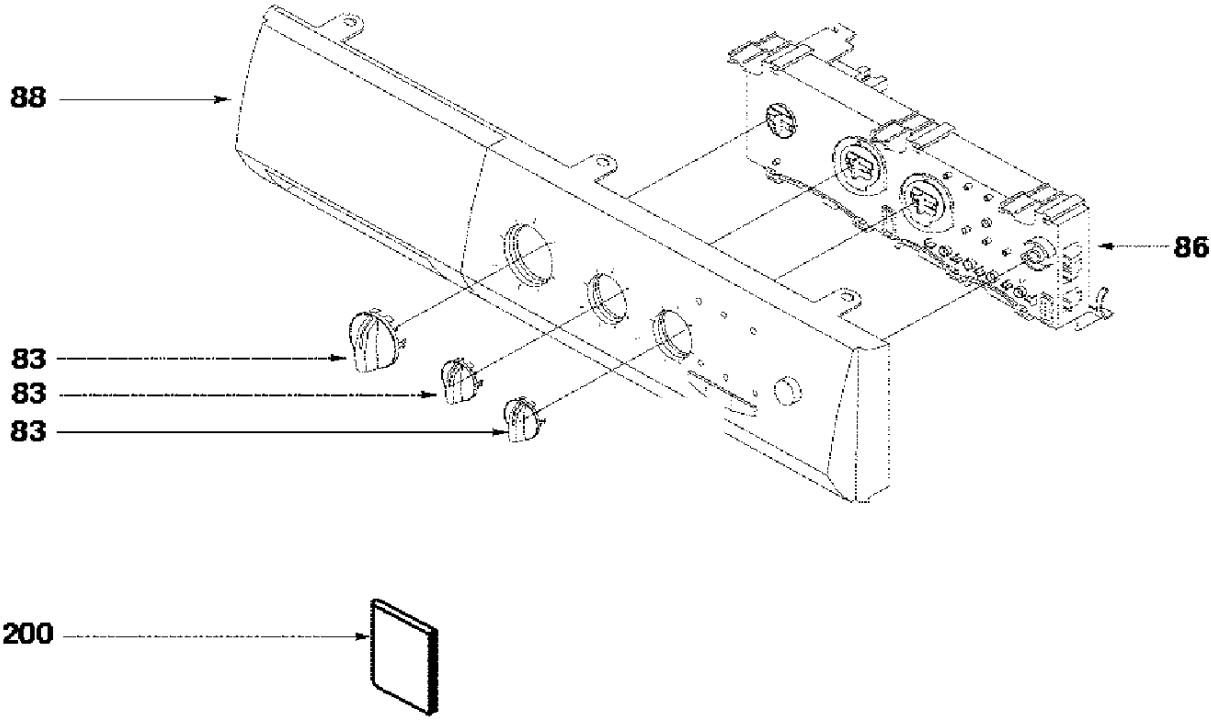
88
86
83
83
83
200

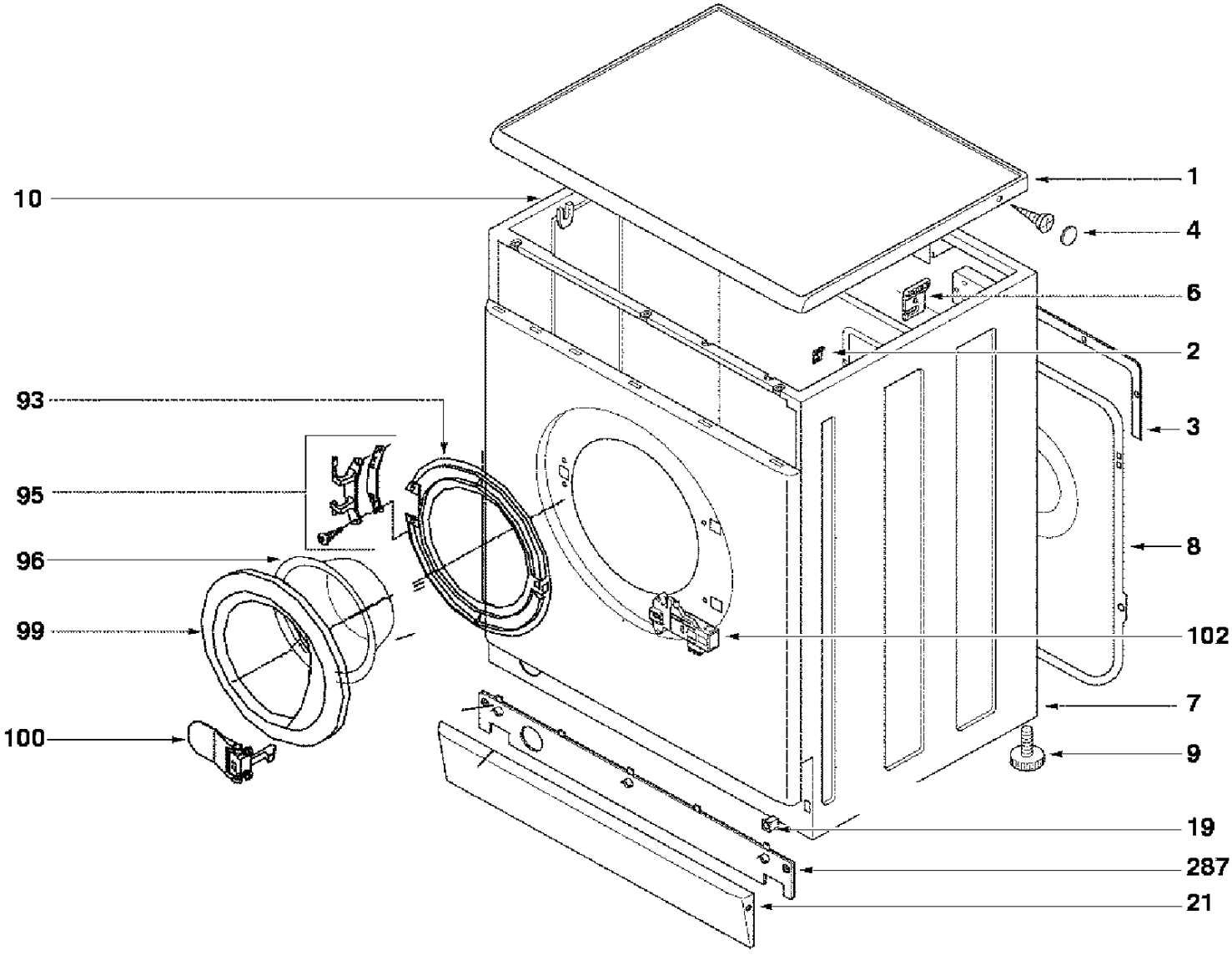
1
4
6
2
3
8
102
7
9
19
287
21
10
93
95
96
99
100

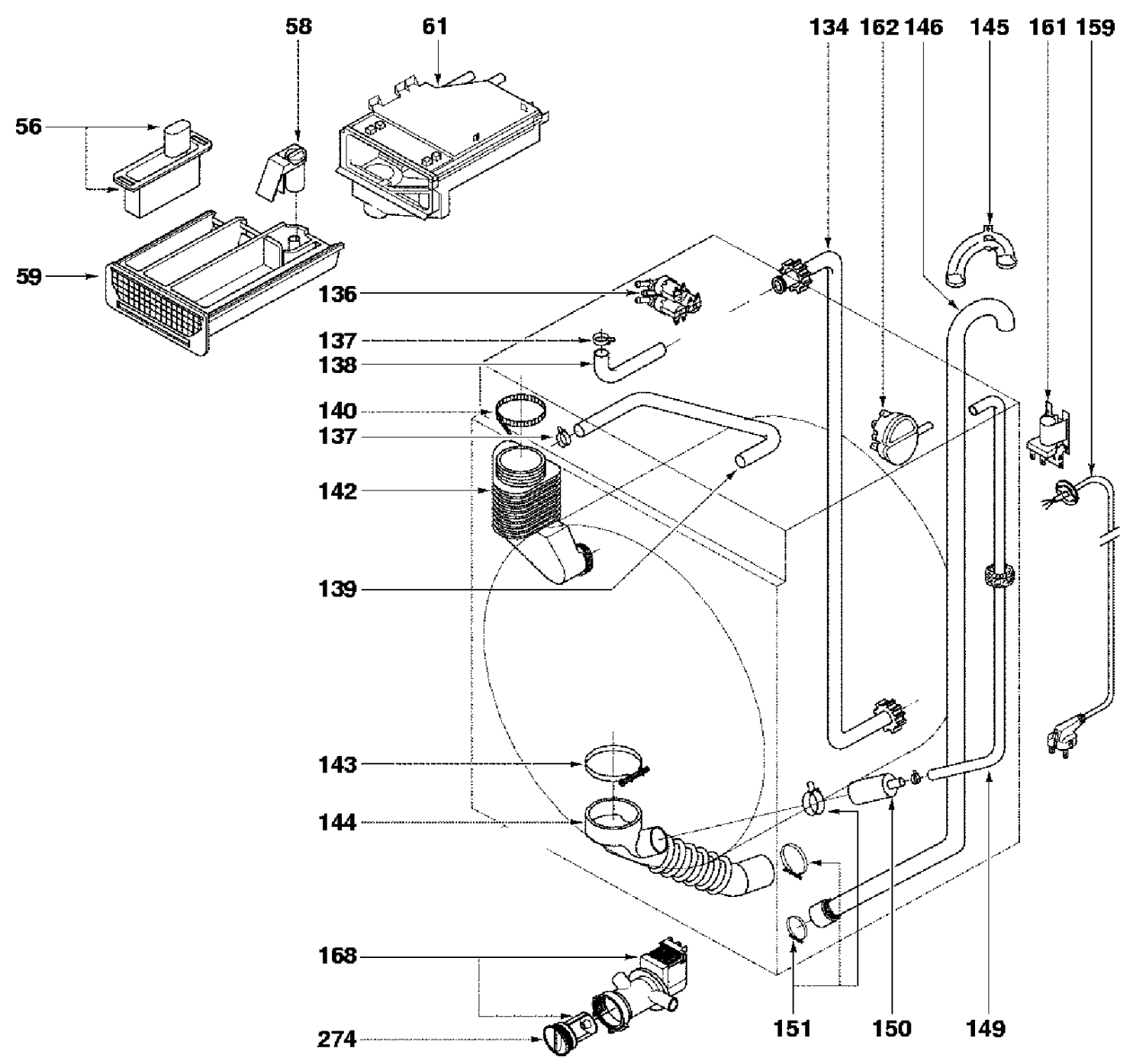
58
61
134
162
146
145
161
159
56
59
136
137
138
140
137
142
139
143
144
168
274
151
150
149

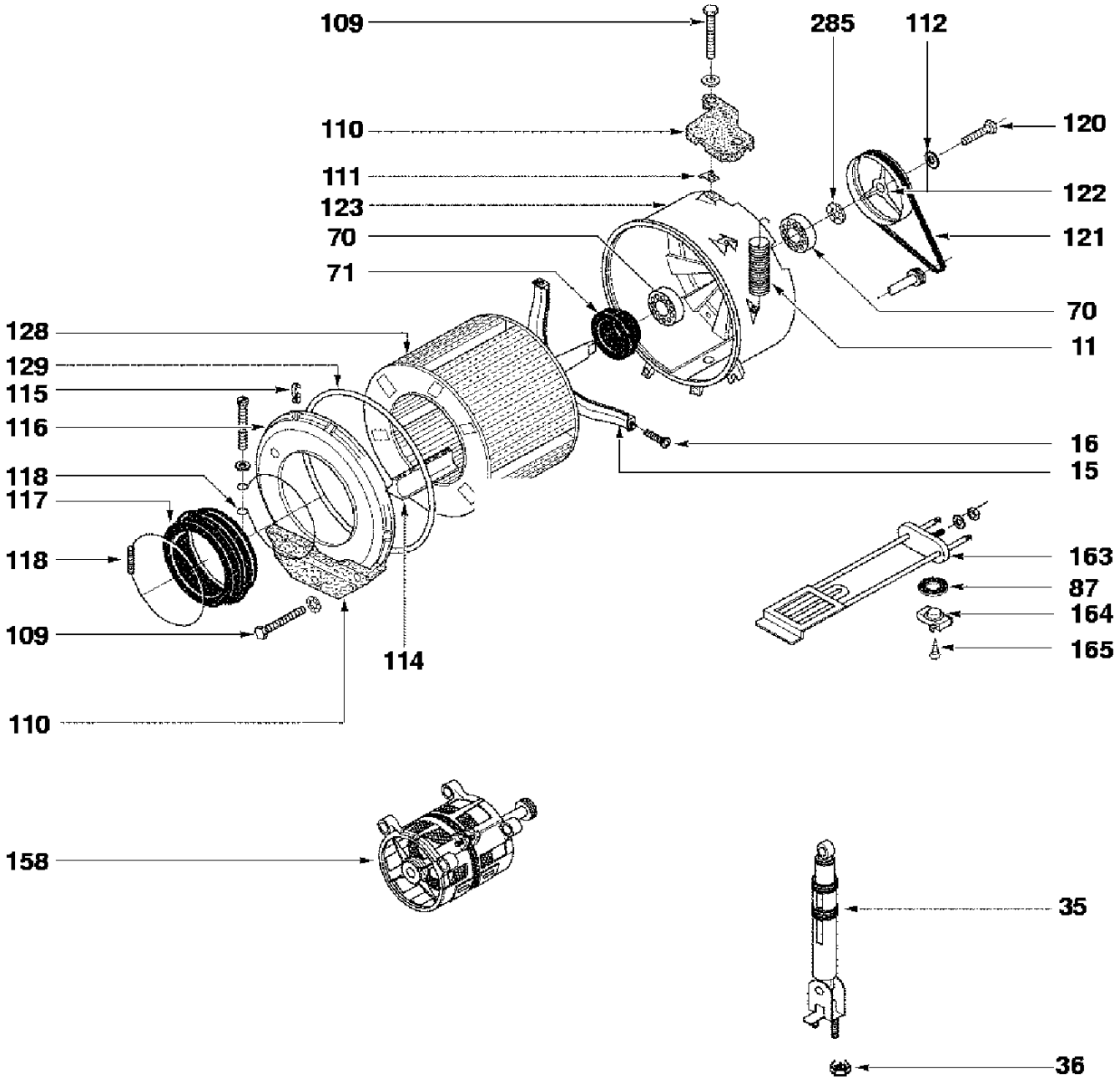
109
285
112
110
120
111
122
123
70
121
71
70
128
11
129
115
116
16
118
15
117
118
163
87
164
109
165
114
110
158
35
36