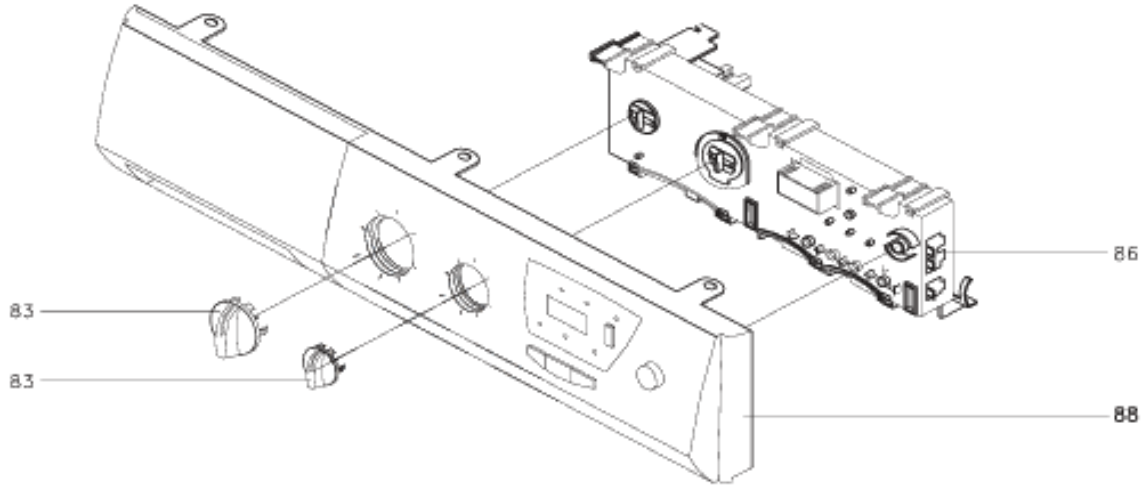
86
83
83
88

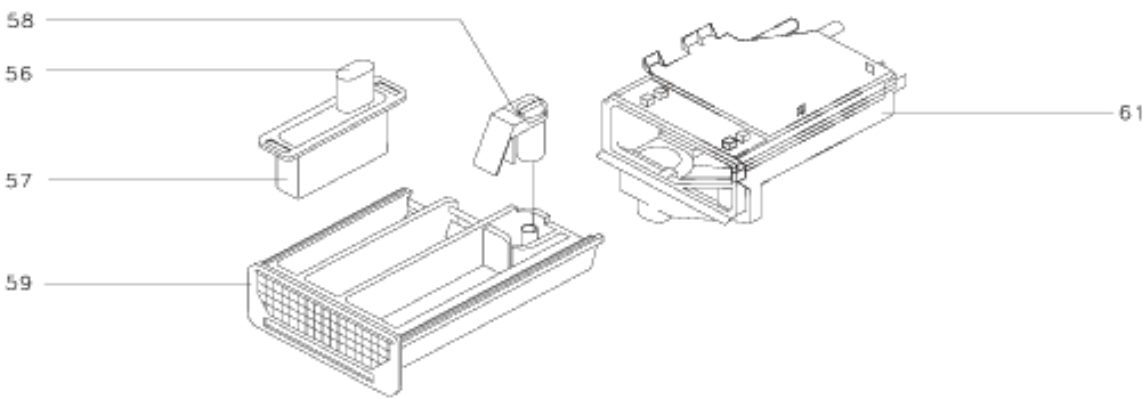
58
56
57
59
61

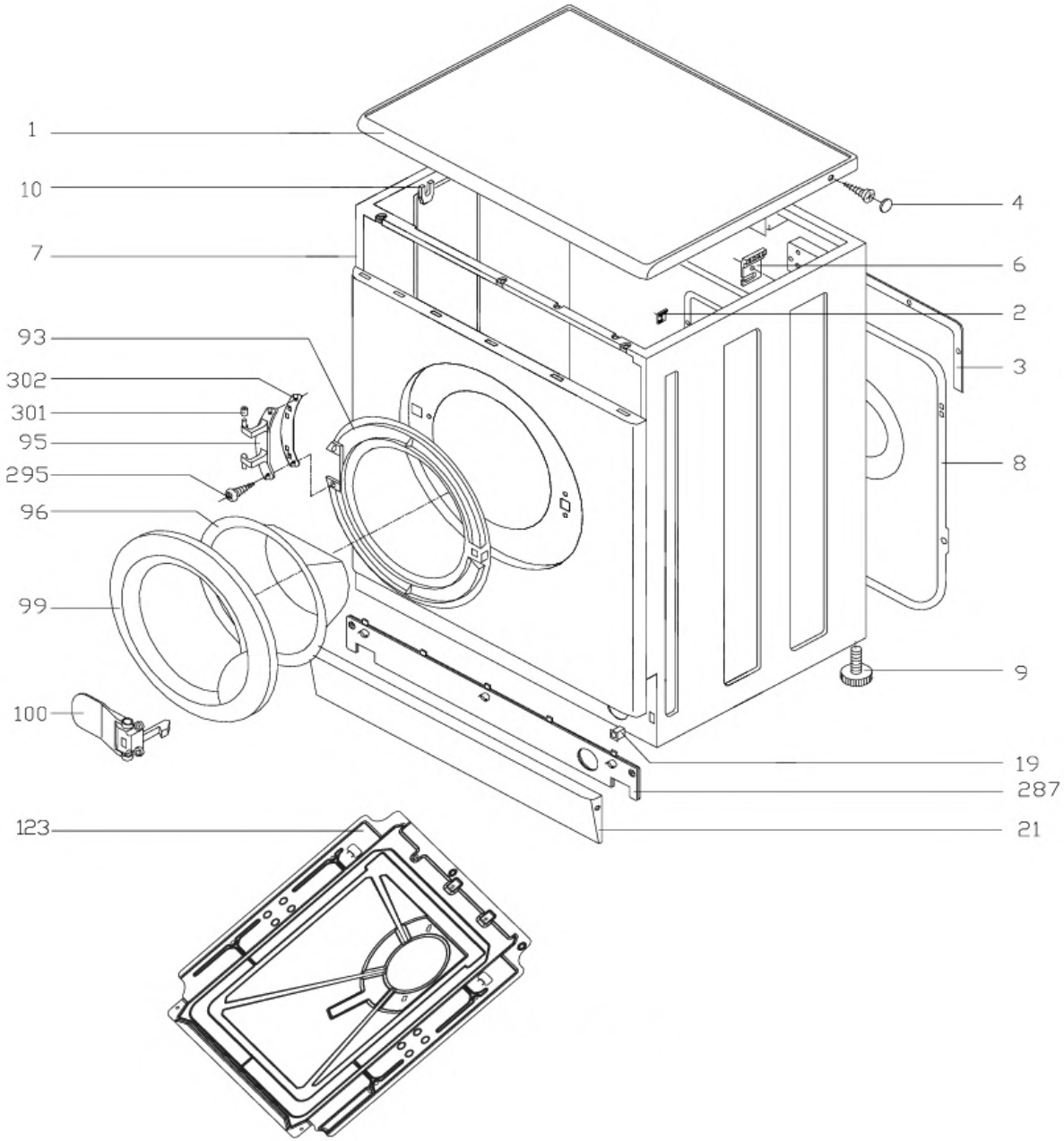
1
10
7
93
302
301
95
295
96
99
100
123
4
6
2
3
8
9
19
287
21

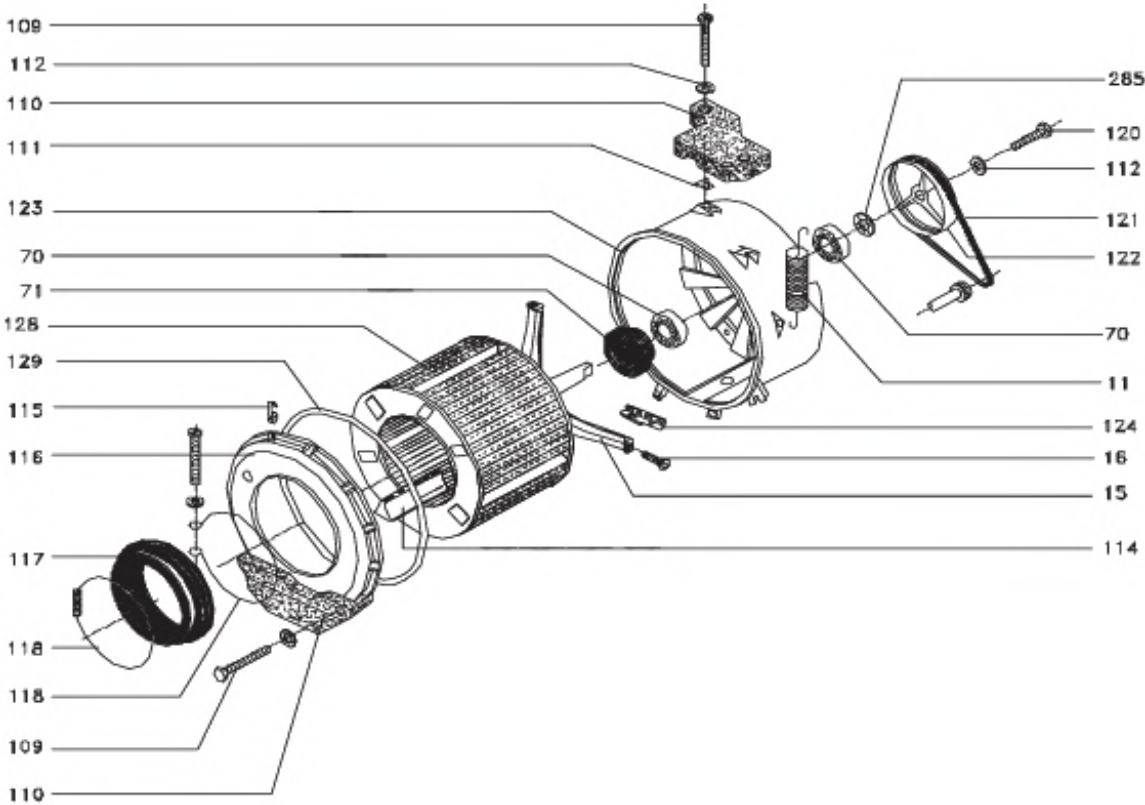
109
112
110
111
123
70
71
128
129
115
116
117
118
118
109
110
285
120
112
121
122
70
11
124
16
15
114

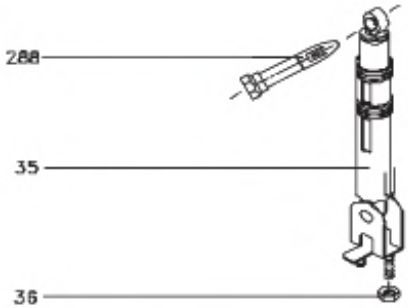
288
35
36

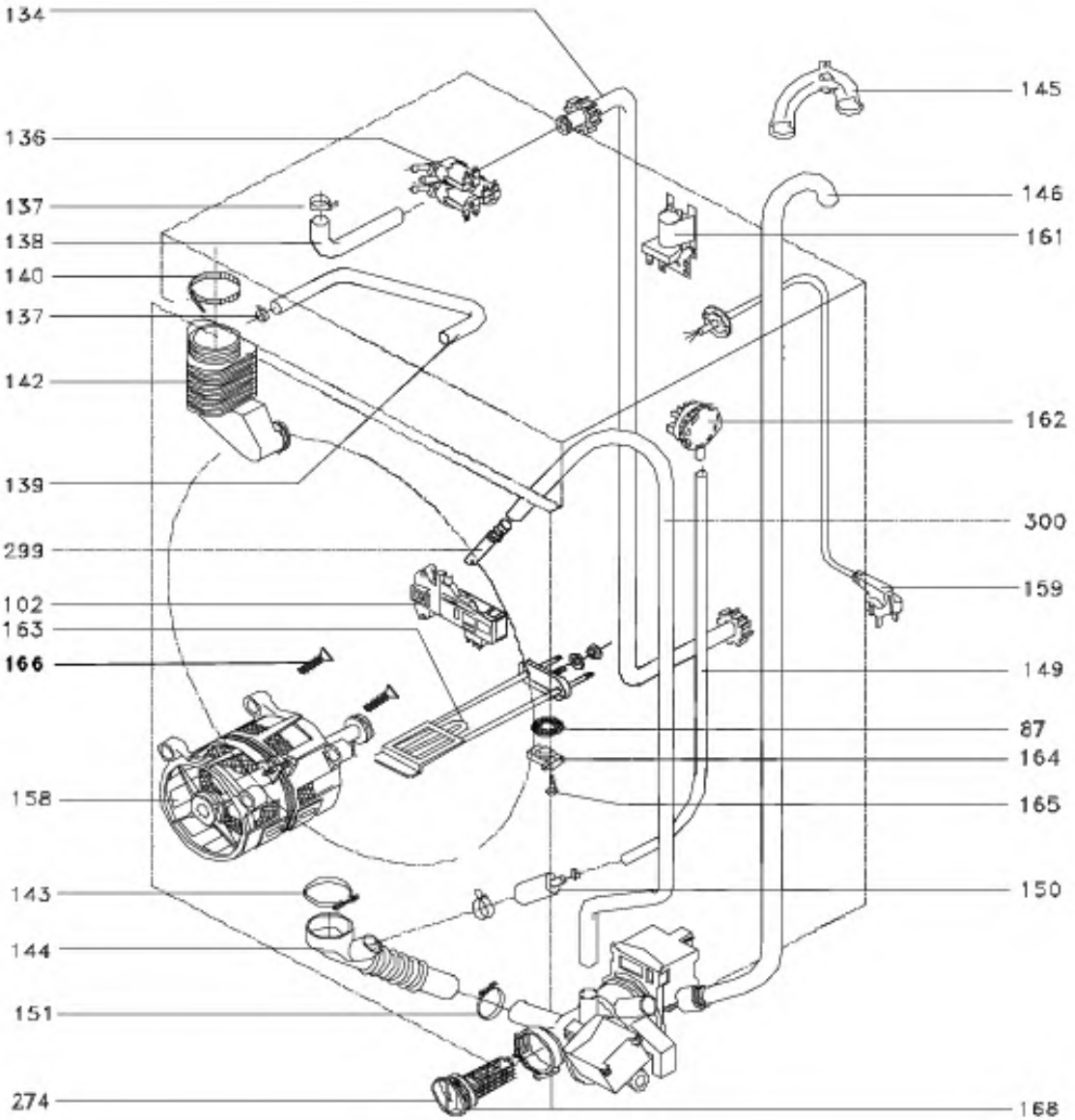
134
136
137
138
140
137
142
139
299
102
163
166
158
143
144
151
274
145
146
161
162
300
159
149
87
164
165
150
168

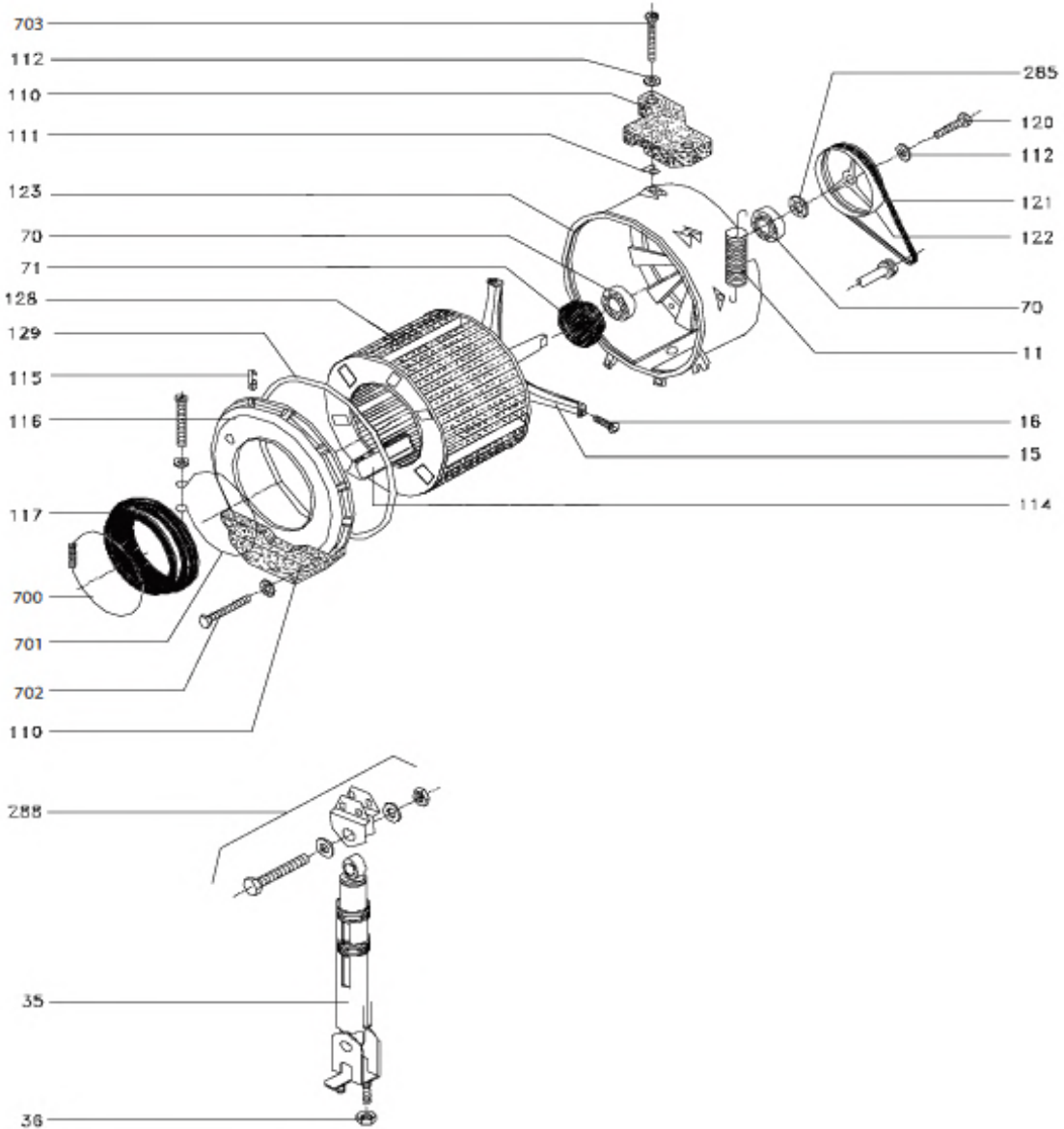
703
112
110
111
123
70
71
128
129
115
116
117
700
701
702
110
285
120
112
121
122
70
11
16
15
114
288
35
36