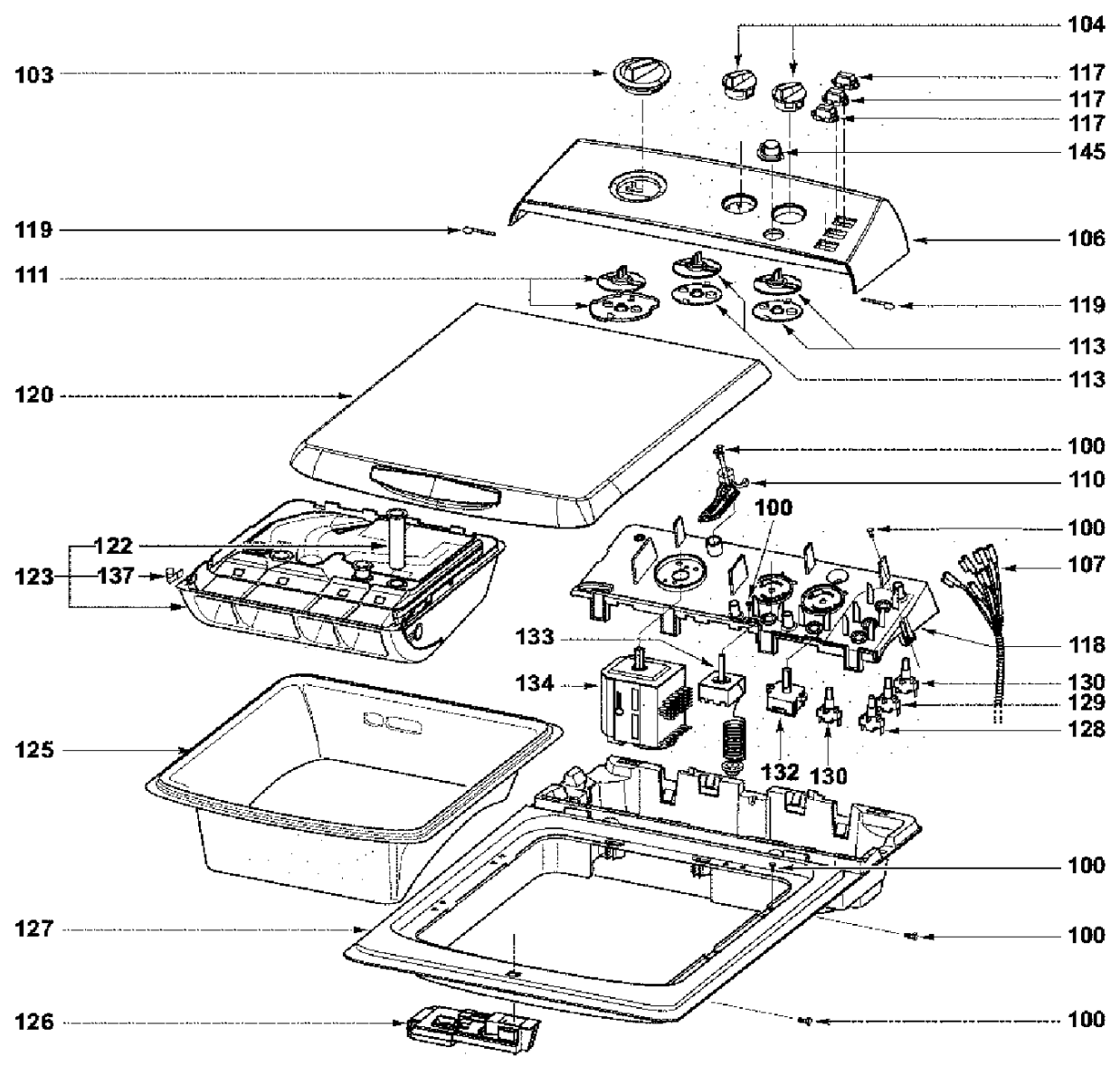
104
103
117
117
117
145
119
106
111
119
113
113
120
100
110
100
100
122
123
137
107
133
118
134
130
129
128
125
132
130
100
127
100
126
100

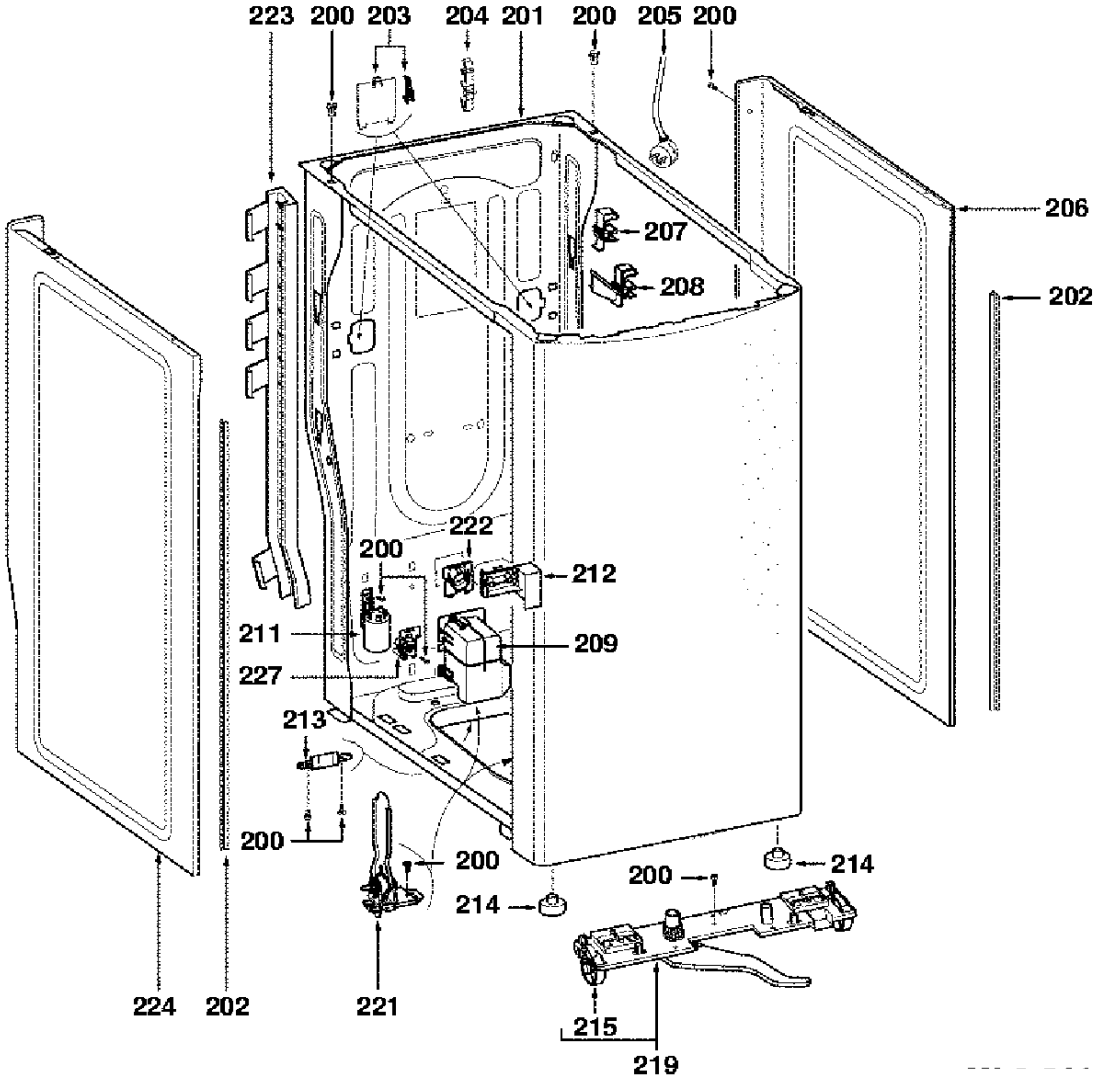
223
200
203
204
201
200
205
200
206
207
208
202
222
200
212
211
209
227
213
200
200
214
200
214
224
202
221
215
219

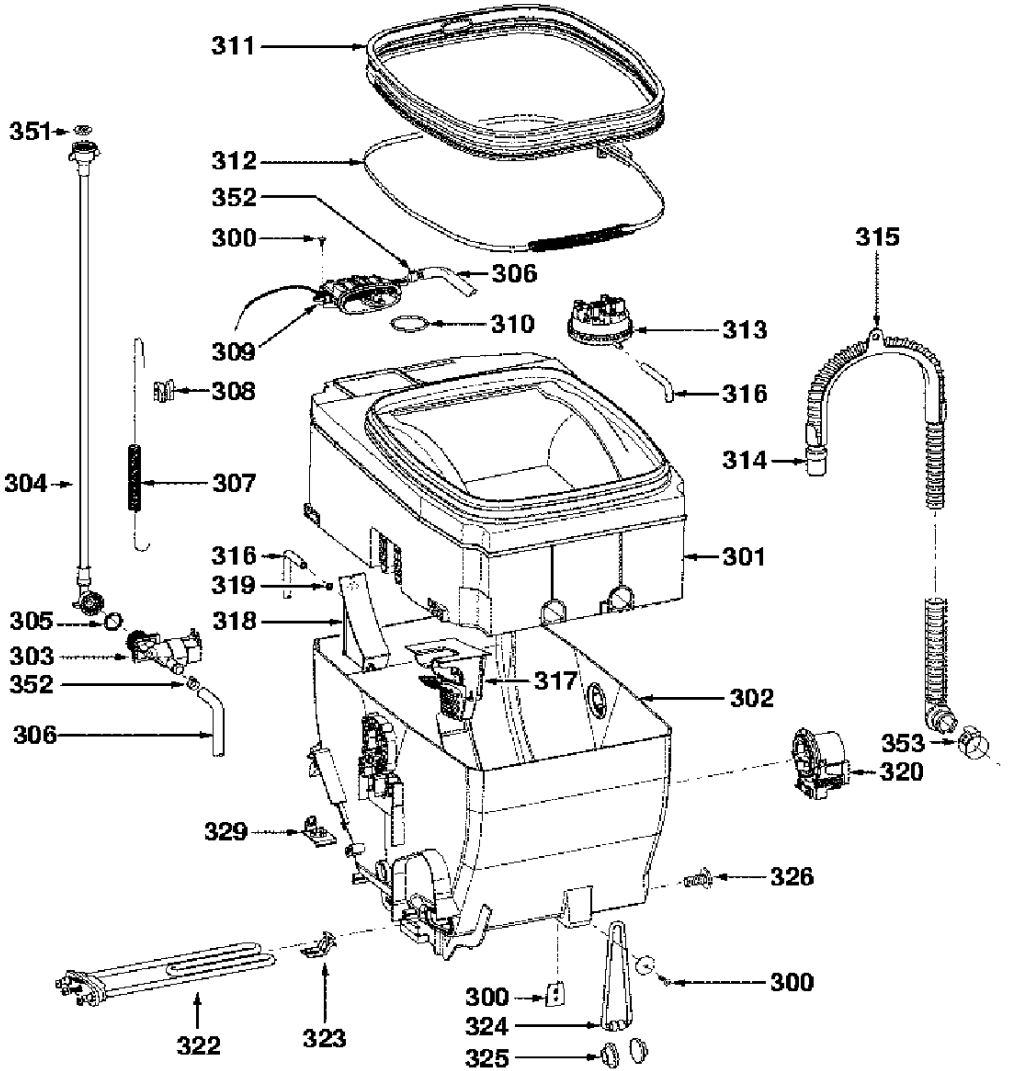
311
351
312
352
300
306
315
310
313
309
308
316
314
304
307
316
301
319
305
318
303
317
352
302
306
353
320
329
326
300
322
323
300
324
325

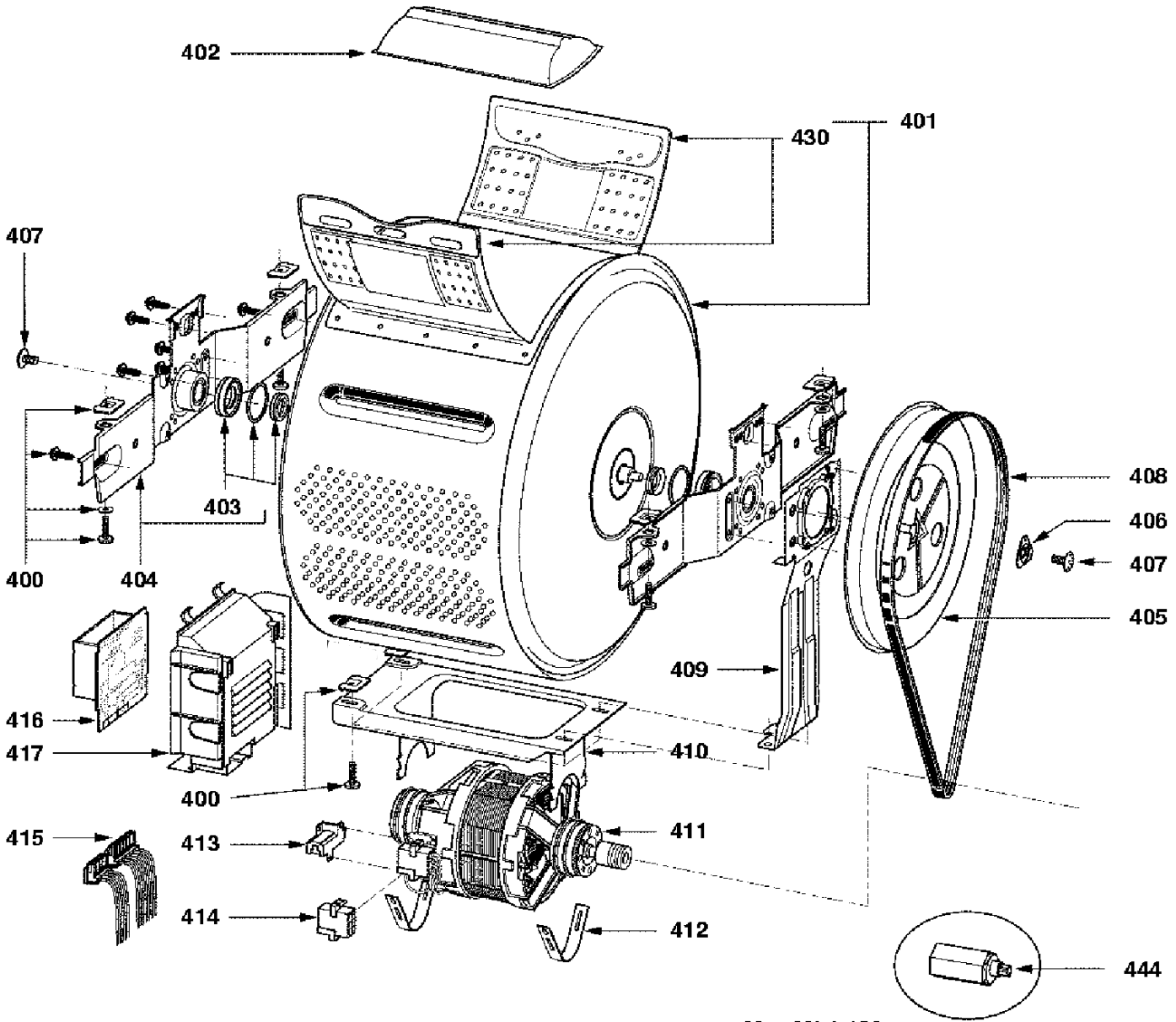
402
430
401
407
408
406
407
405
403
400
404
409
416
417
410
400
411
415
413
414
412
444