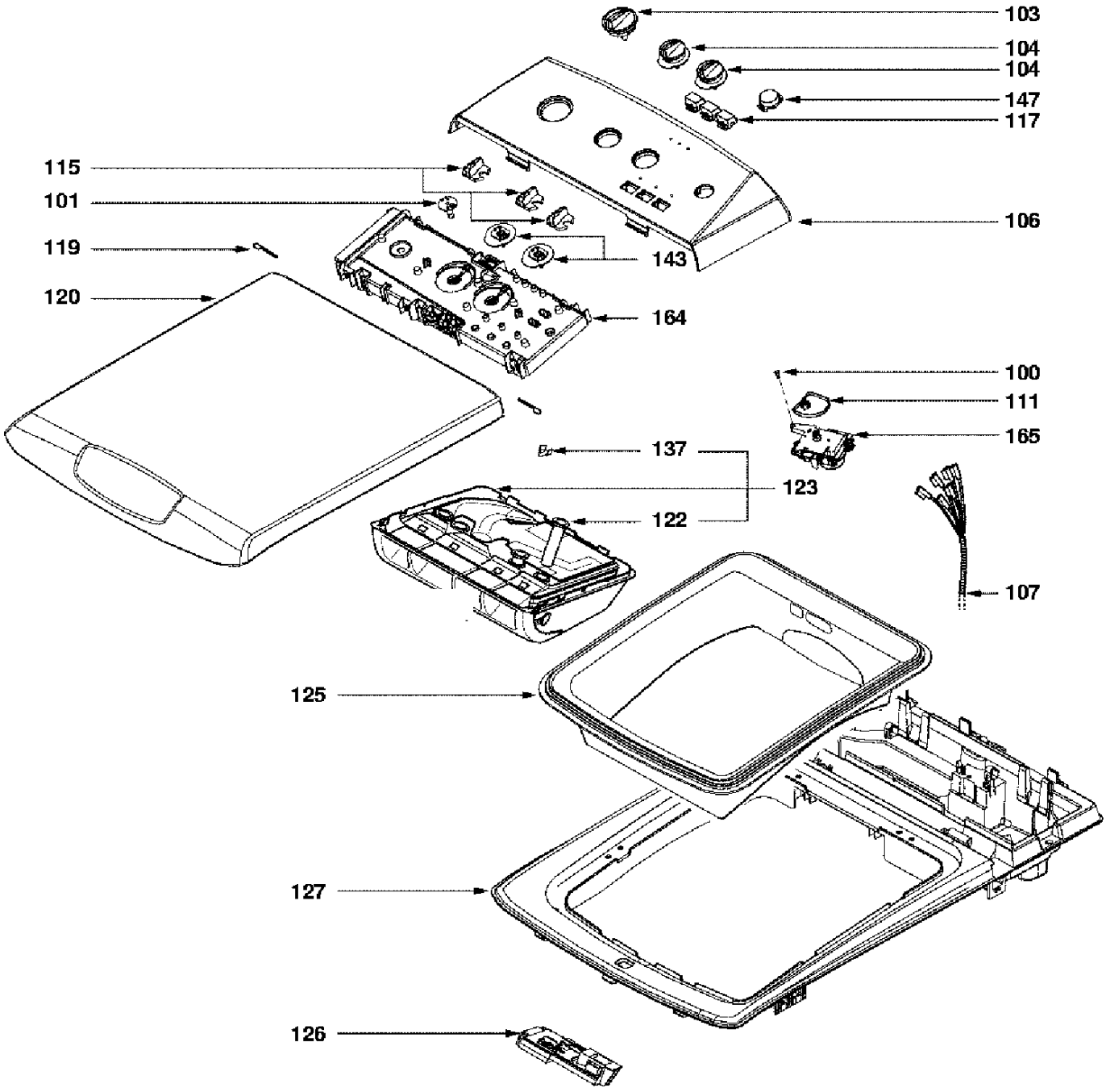
103
104
104
147
117
115
101
106
119
143
120
164
100
111
165
137
123
122
107
125
127
126

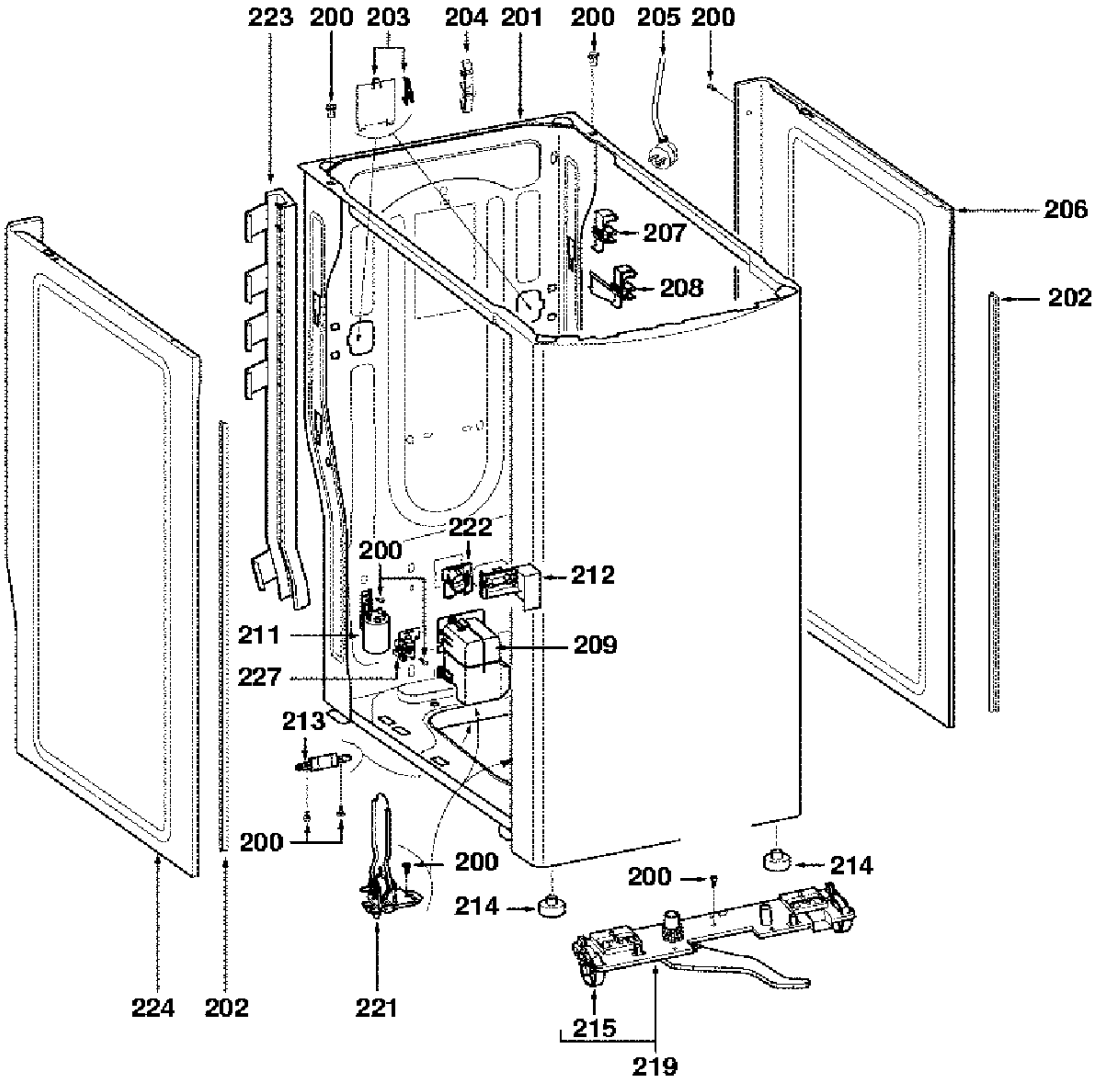
223
200
203
204
201
200
205
200
206
207
208
202
222
200
212
211
209
227
213
200
200
214
200
214
224
202
221
215
219

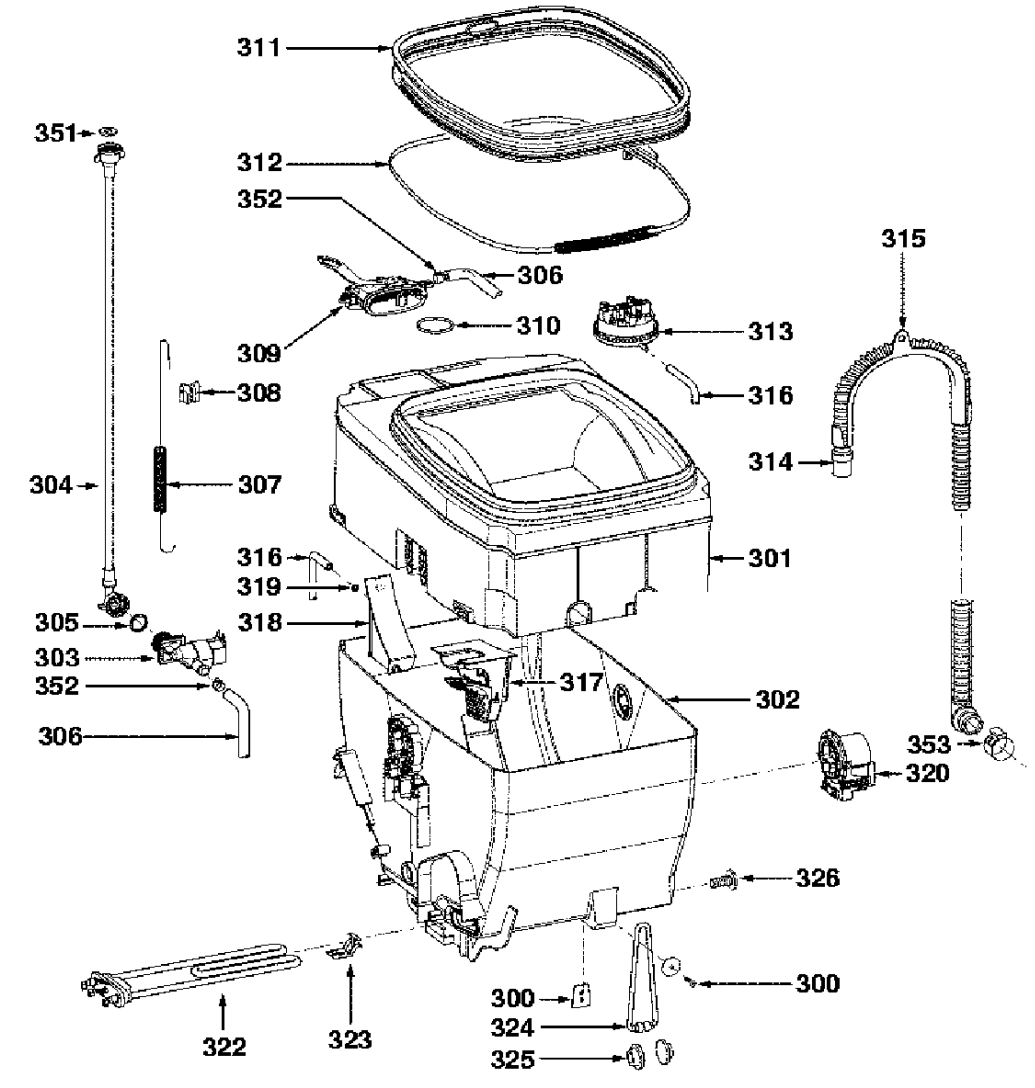
311
351
312
352
306
315
309
310
313
308
316
314
304
307
316
301
319
305
318
303
317
352
302
306
353
320
326
300
300
324
322
323
325

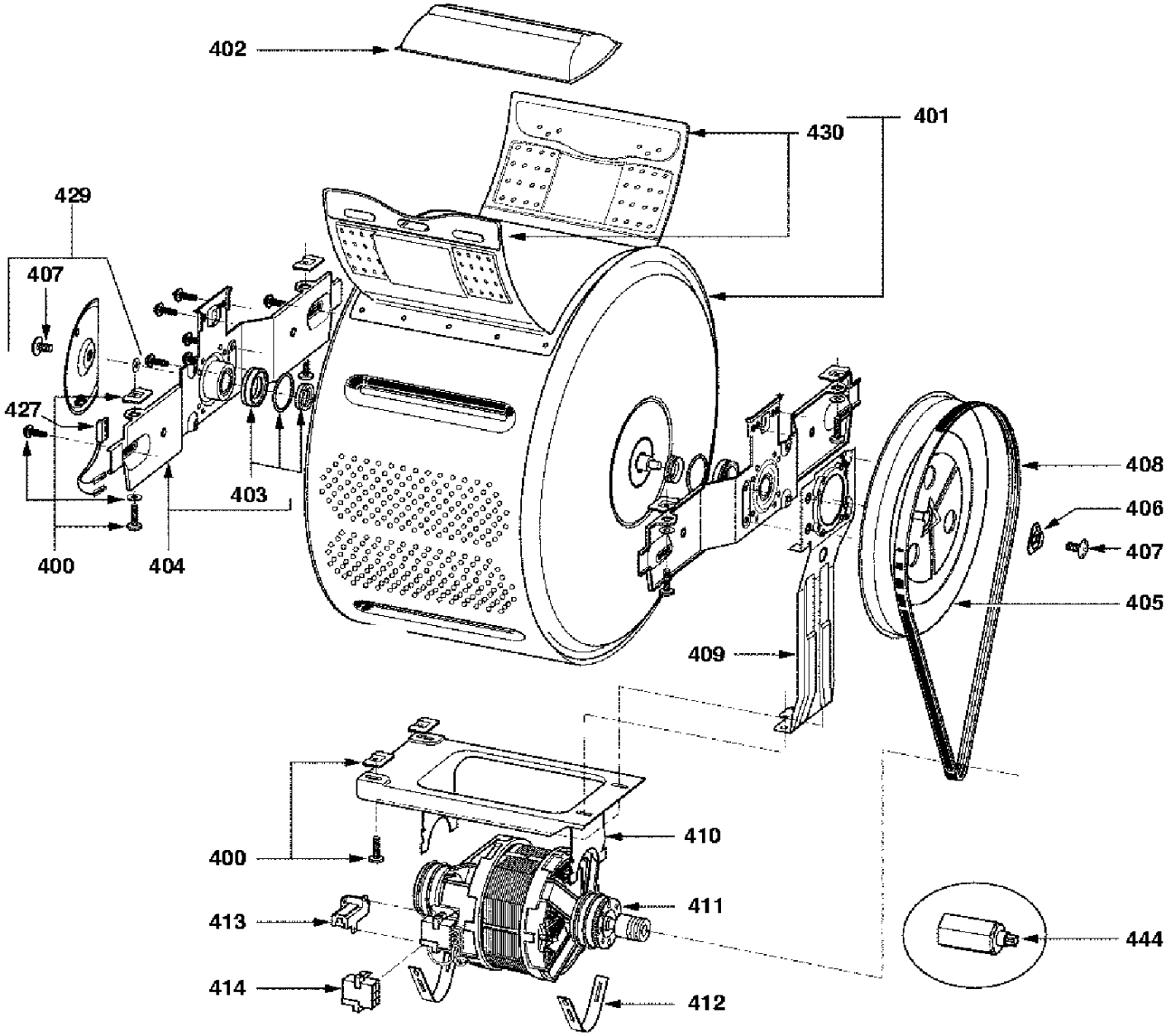
402
430
401
429
407
427
403
400
404
408
406
407
405
409
400
410
411
413
414
412
444