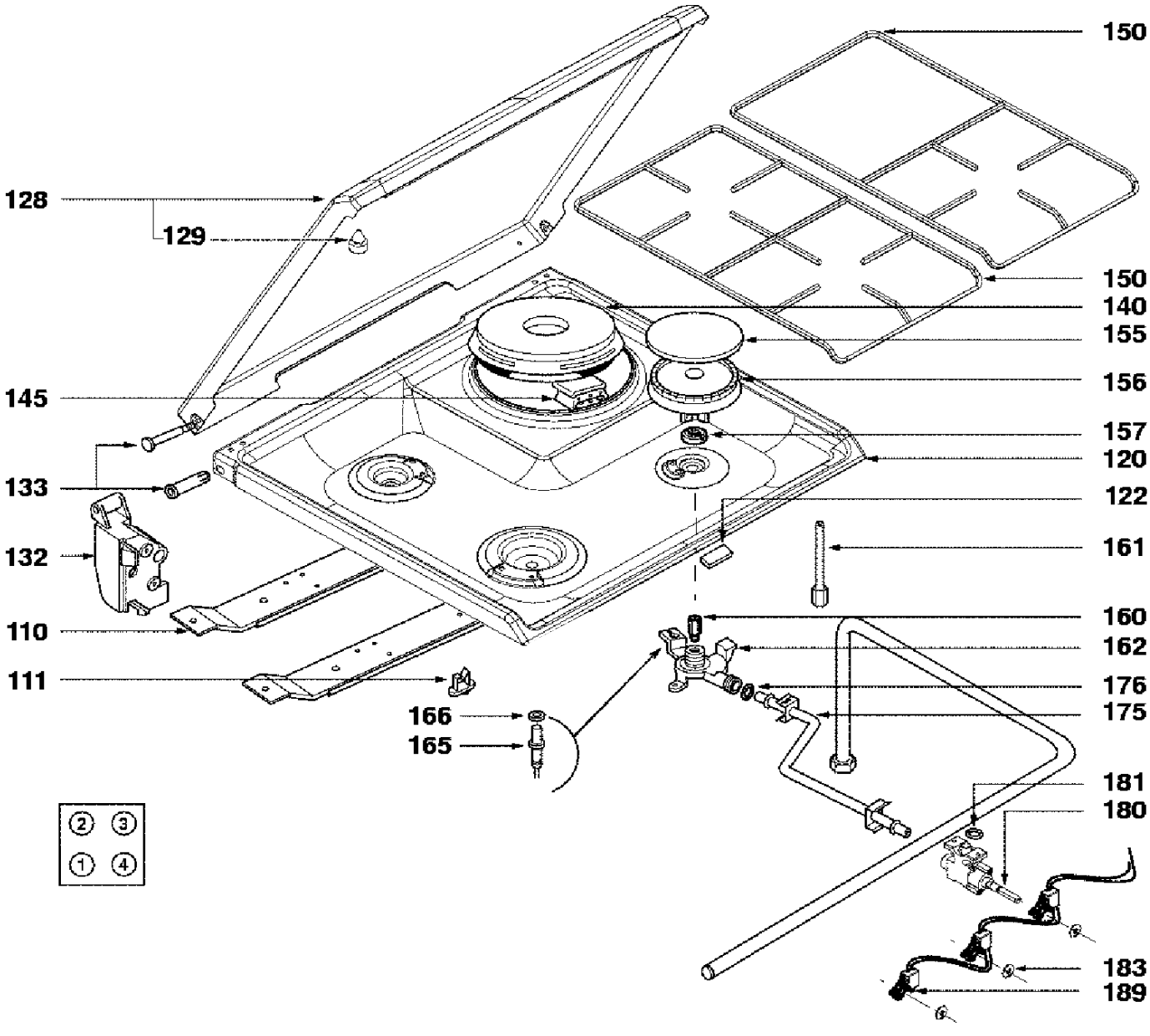
128
129
145
133
132
110
111
166
165
150
150
140
155
156
157
120
122
161
160
162
176
175
181
180
183
189
② ③
① ④

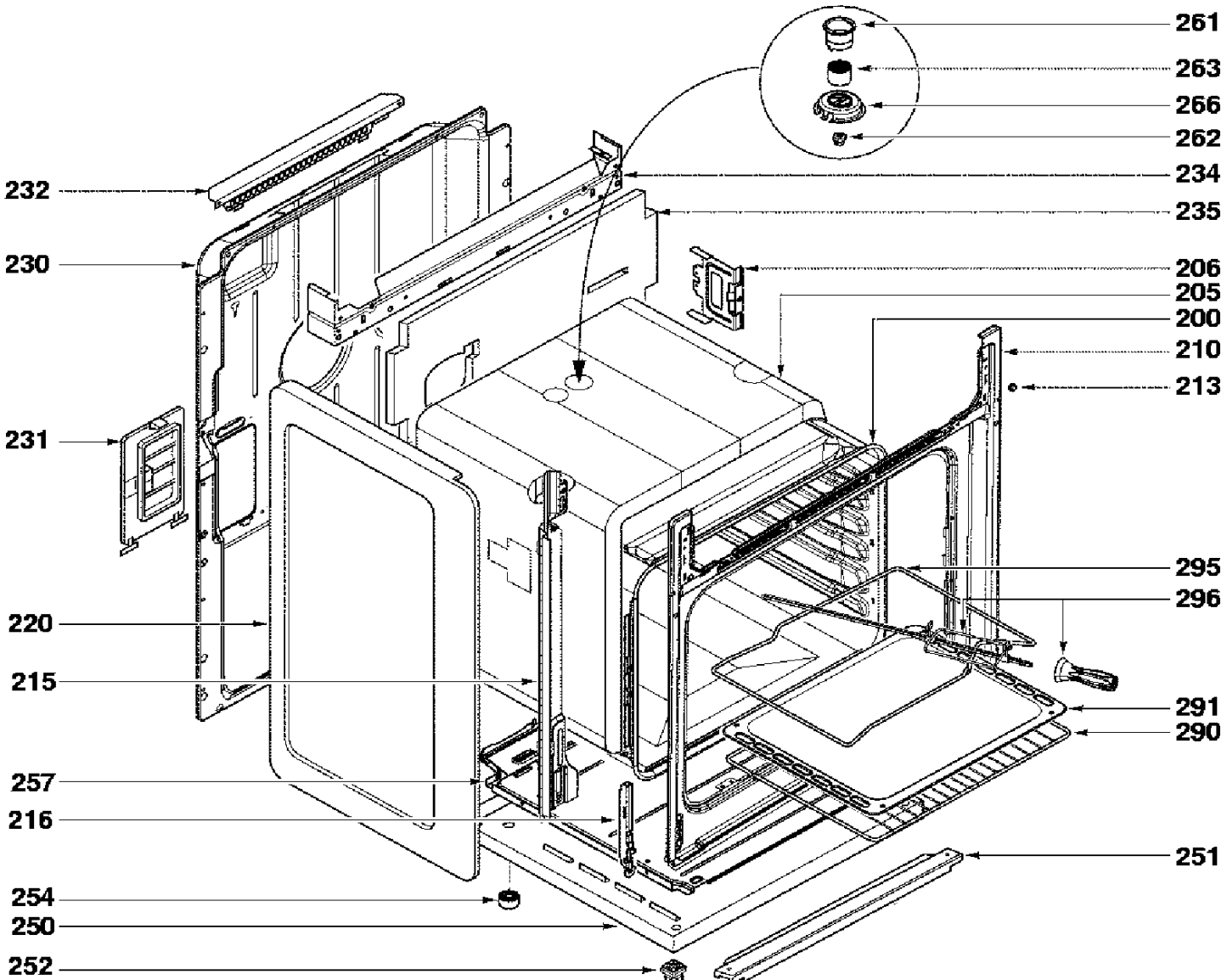
261
263
266
262
234
235
206
205
200
210
213
232
230
231
295
296
220
215
291
290
257
216
251
254
250
252

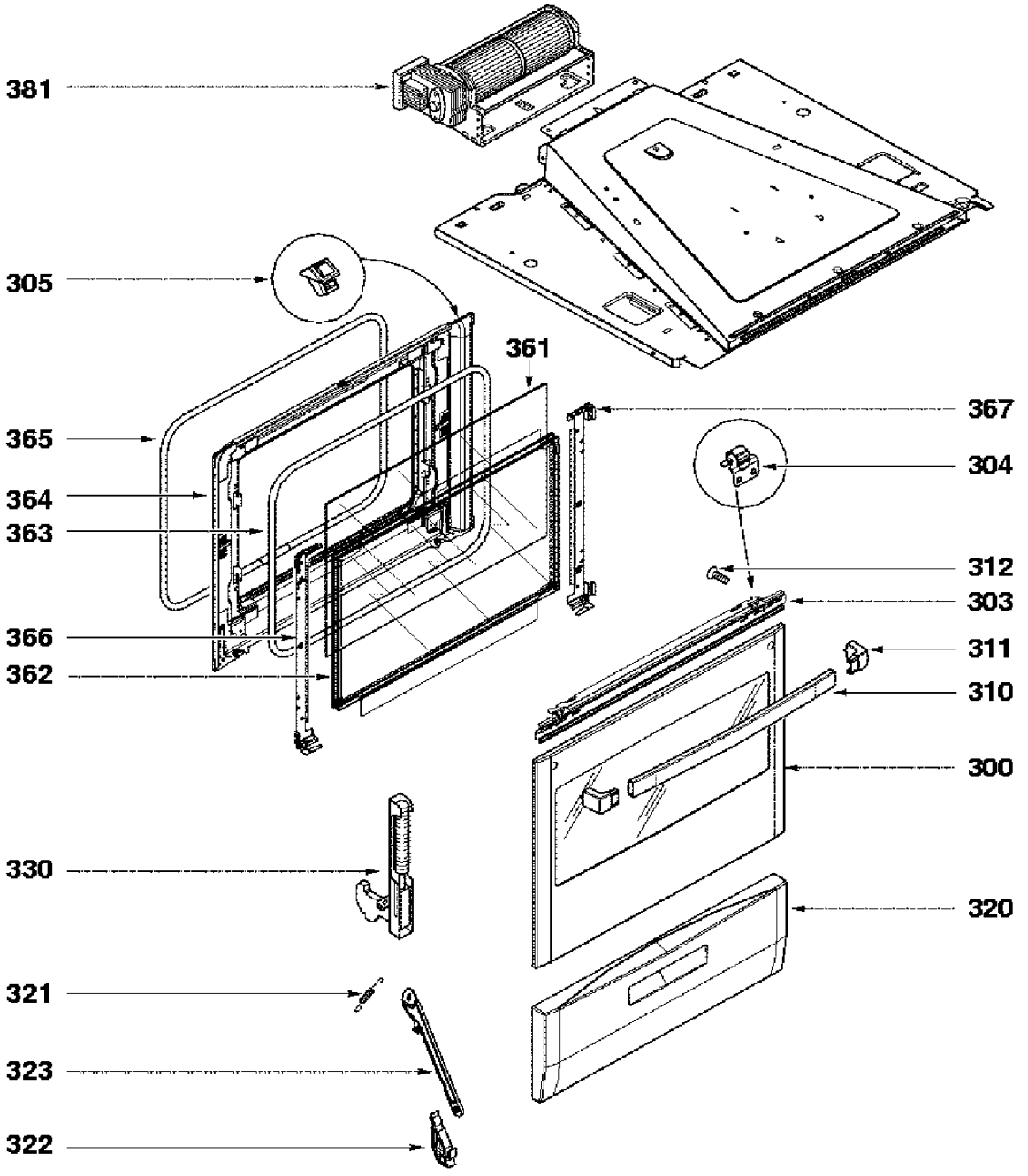
381
305
361
365
364
363
366
362
367
304
312
303
311
310
300
320
330
321
323
322

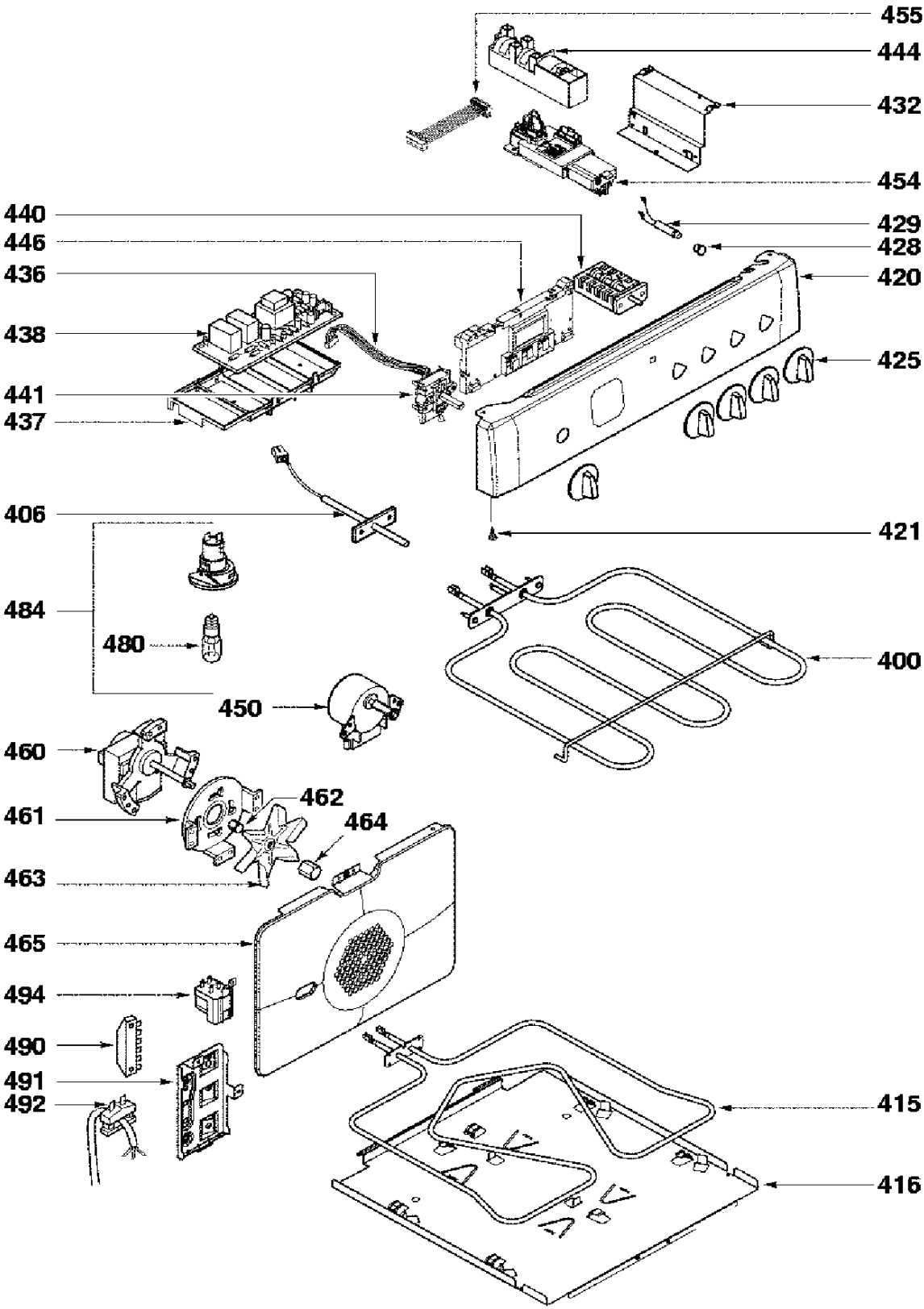
455
444
432
454
429
428
420
425
440
446
436
438
441
437
406
421
484
480
400
450
460
462
461
464
463
465
494
490
491
492
415
416