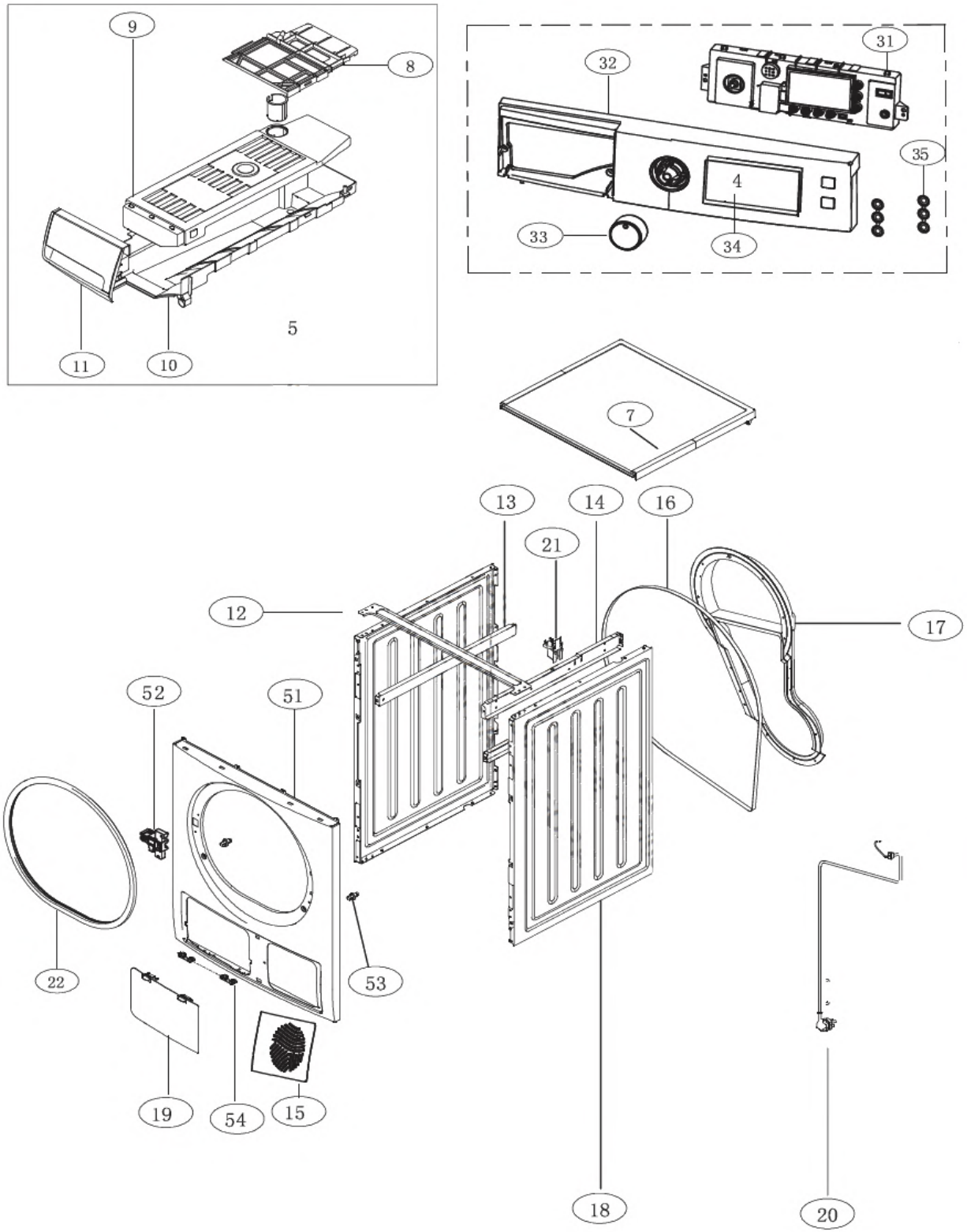
9
8
5
11
10
31
32
35
4
33
34
7
13
14
16
21
12
17
52
51
22
53
19
54
15
18
20

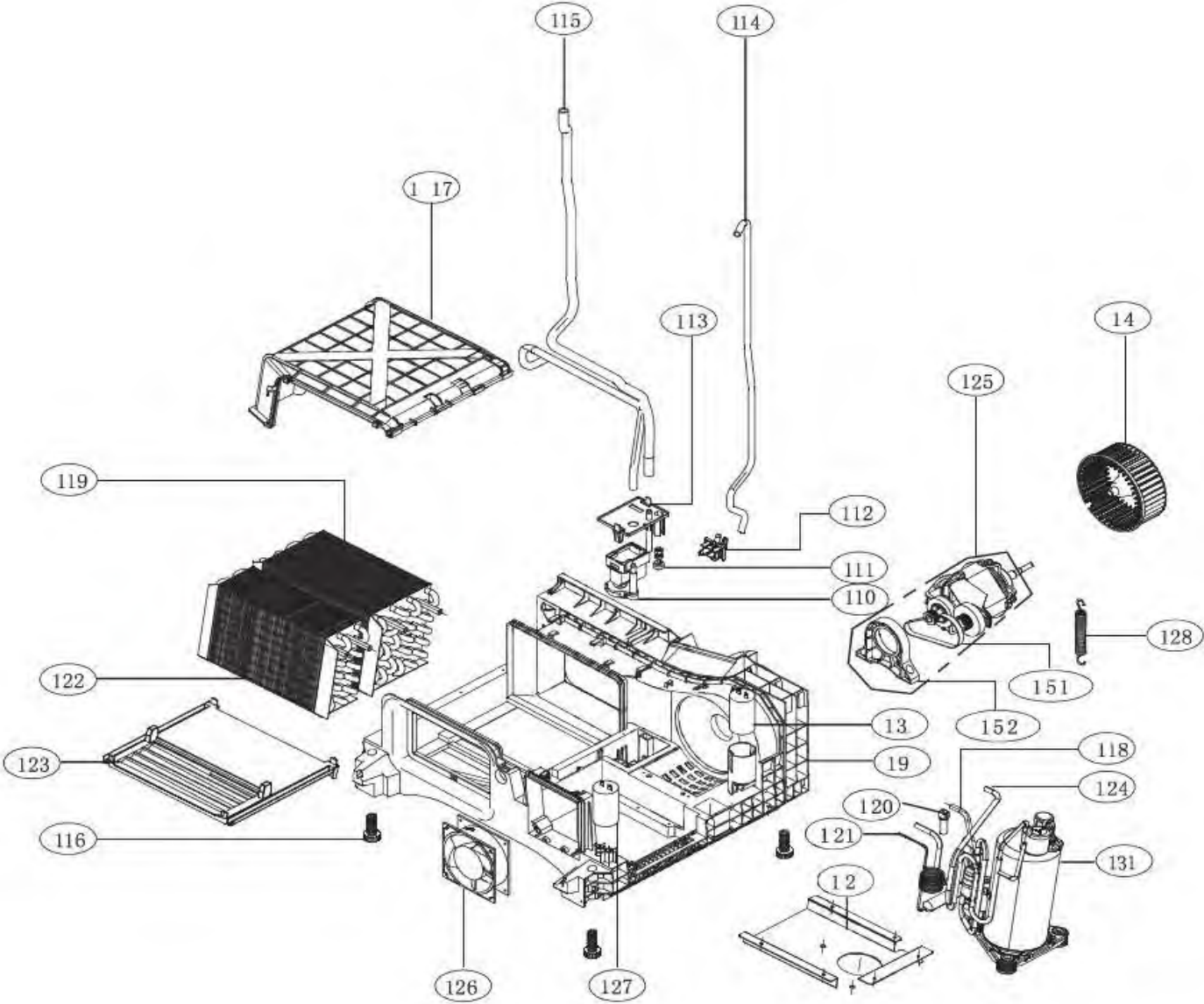
115
114
1 17
113
14
125
119
112
111
110
128
122
151
152
13
118
123
19
124
120
116
121
131
12
126
127

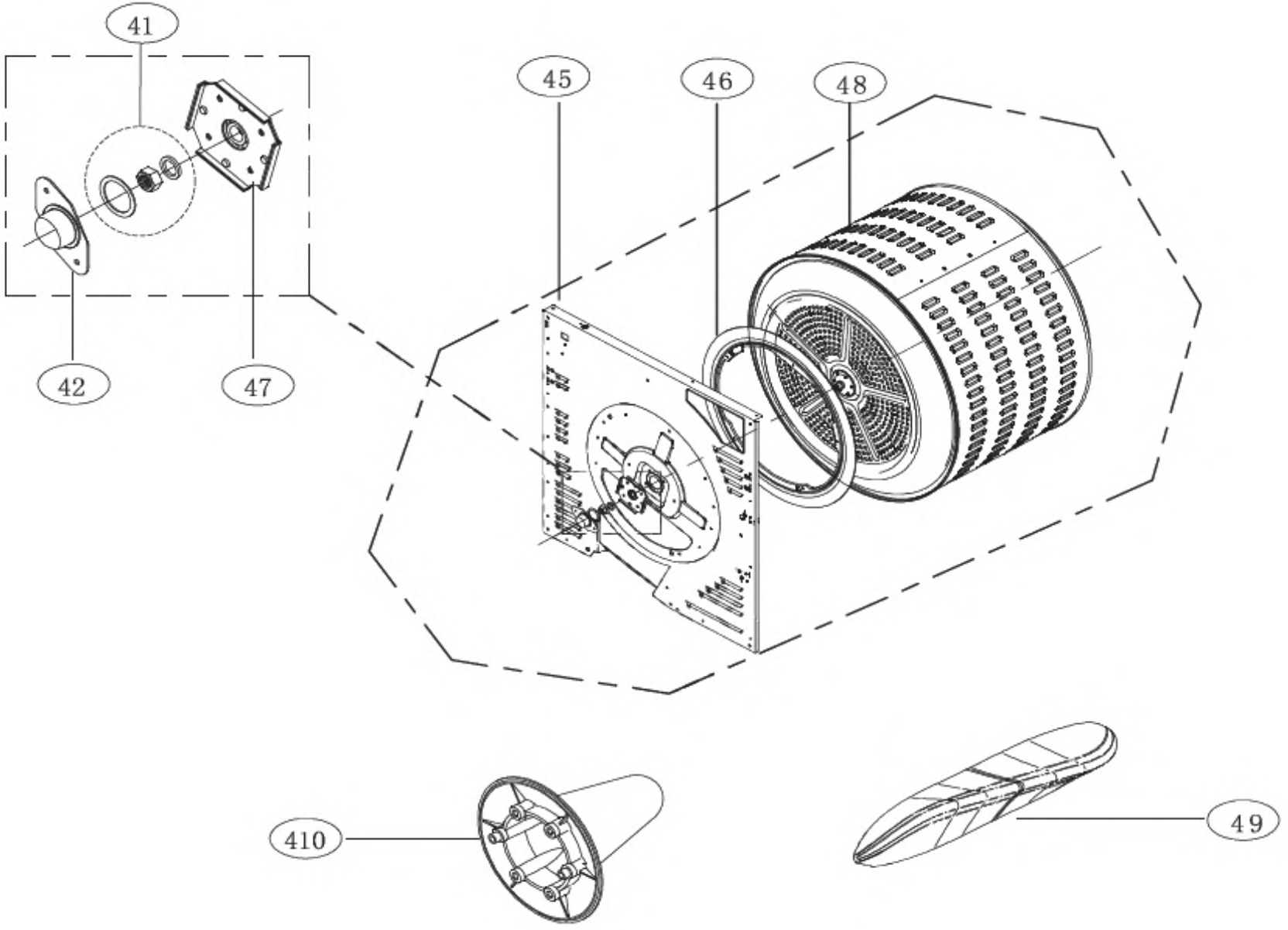
41
42
47
45
46
48
410
49

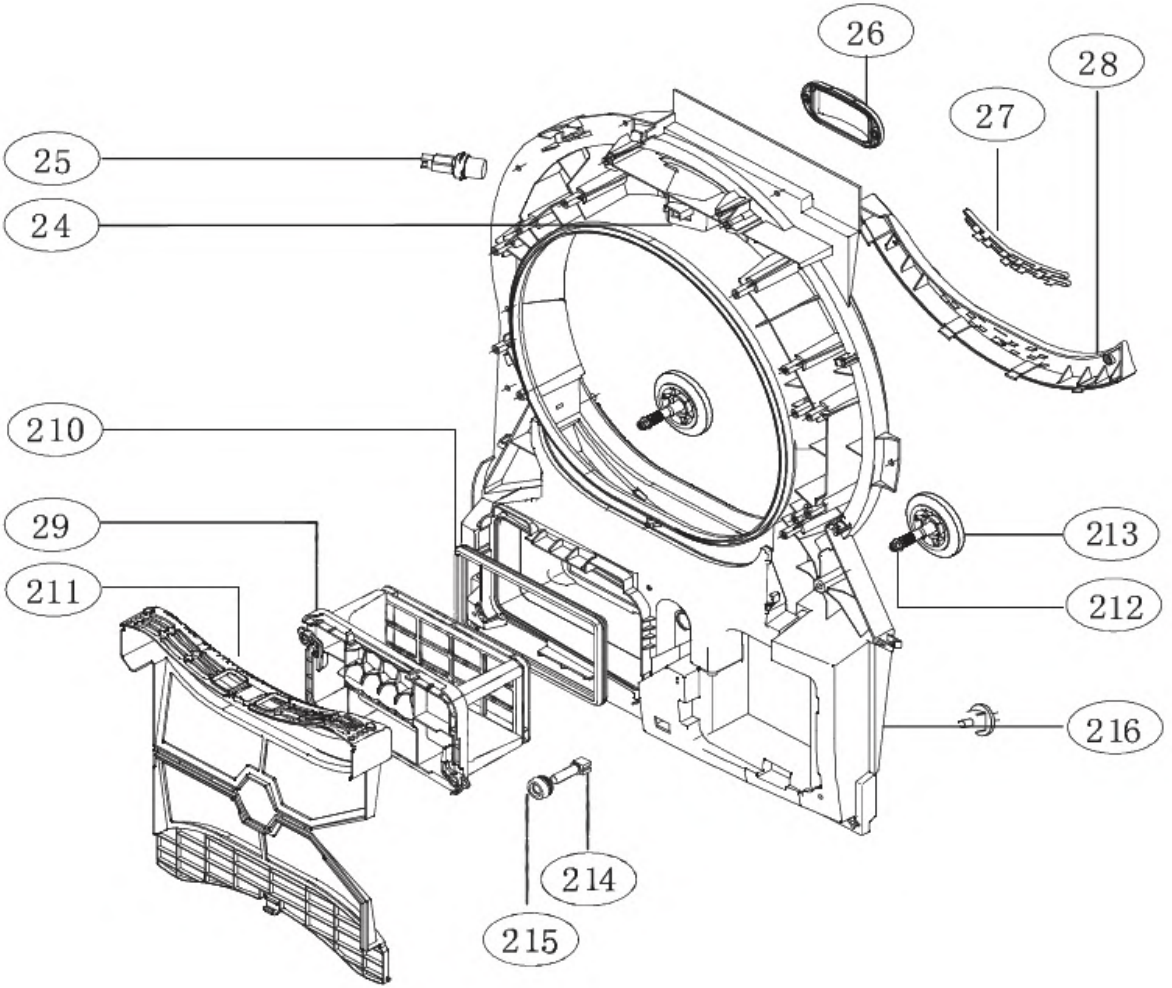
26
28
27
25
24
210
29
211
213
212
216
214
215

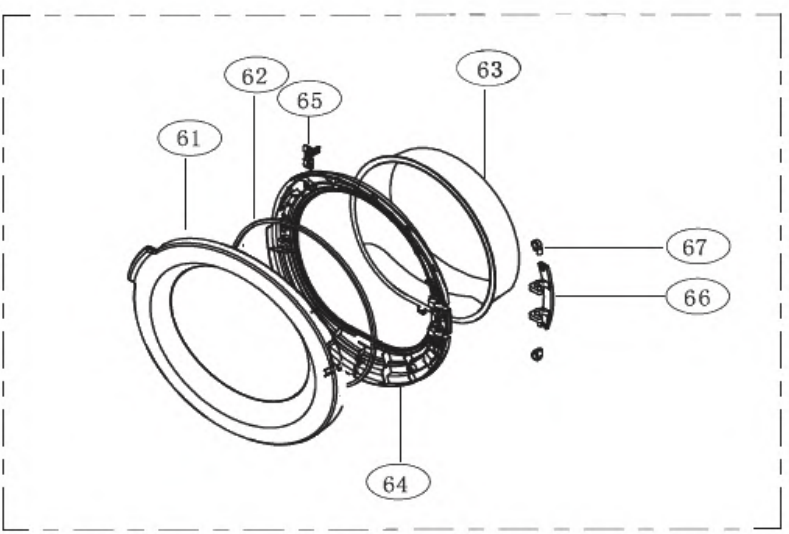
62
65
63
61
67
66
64