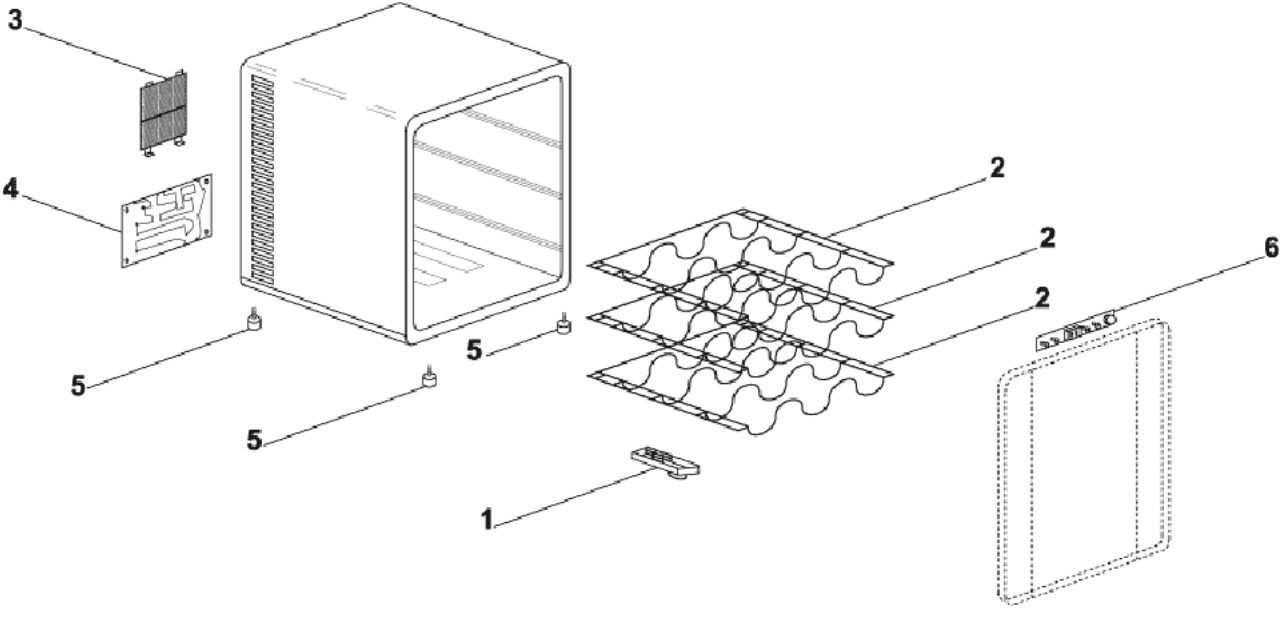
3
4
2
2
2
6
5
5
5
1