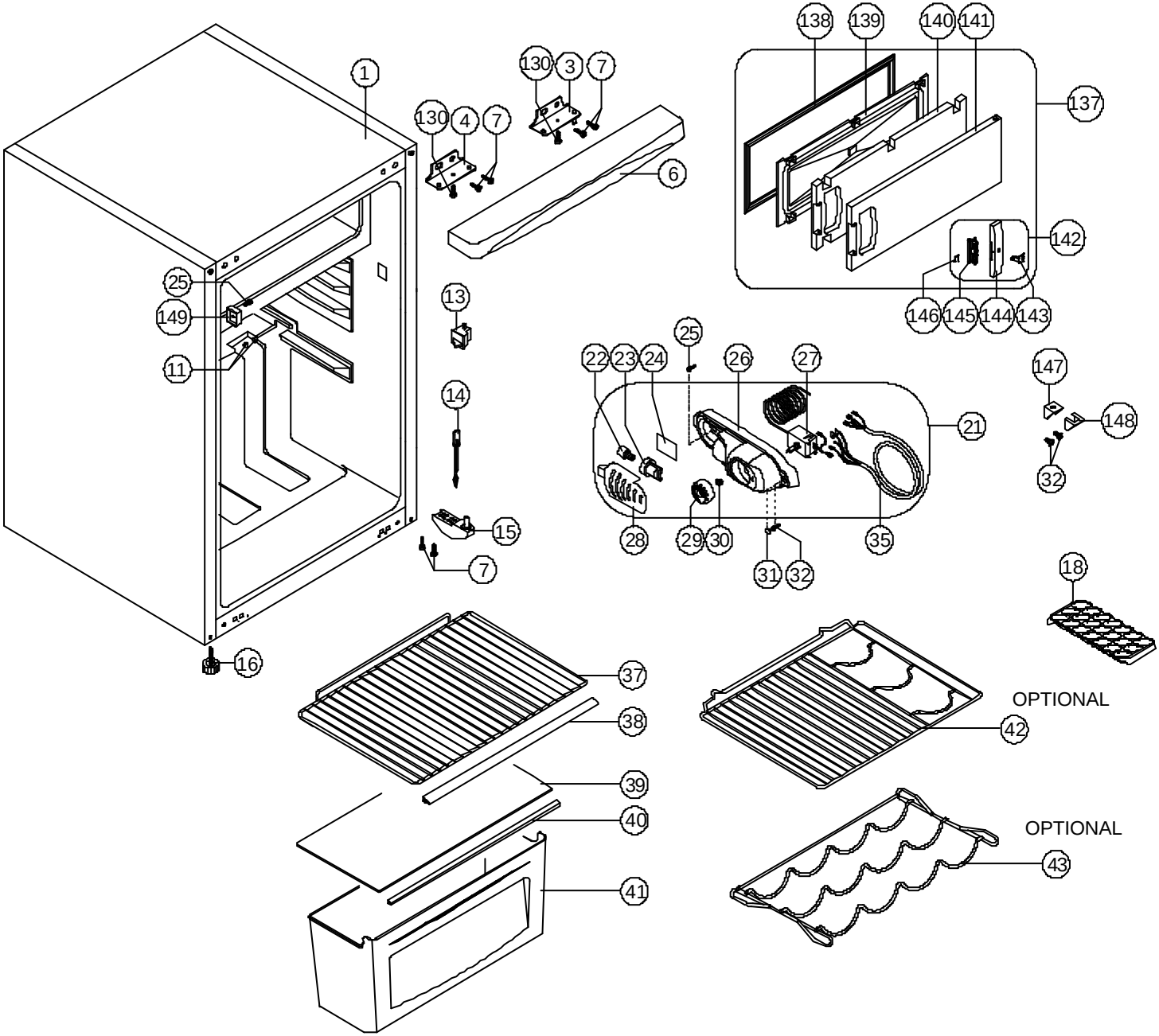
1
130
3
7
130
4
7
6
138
139
140
141
137
142
146
145
144
143
25
149
11
13
14
15
7
16
25
22
23
24
26
27
21
28
29
30
31
32
35
147
148
32
18
37
38
39
40
41
OPTIONAL
42
OPTIONAL
43

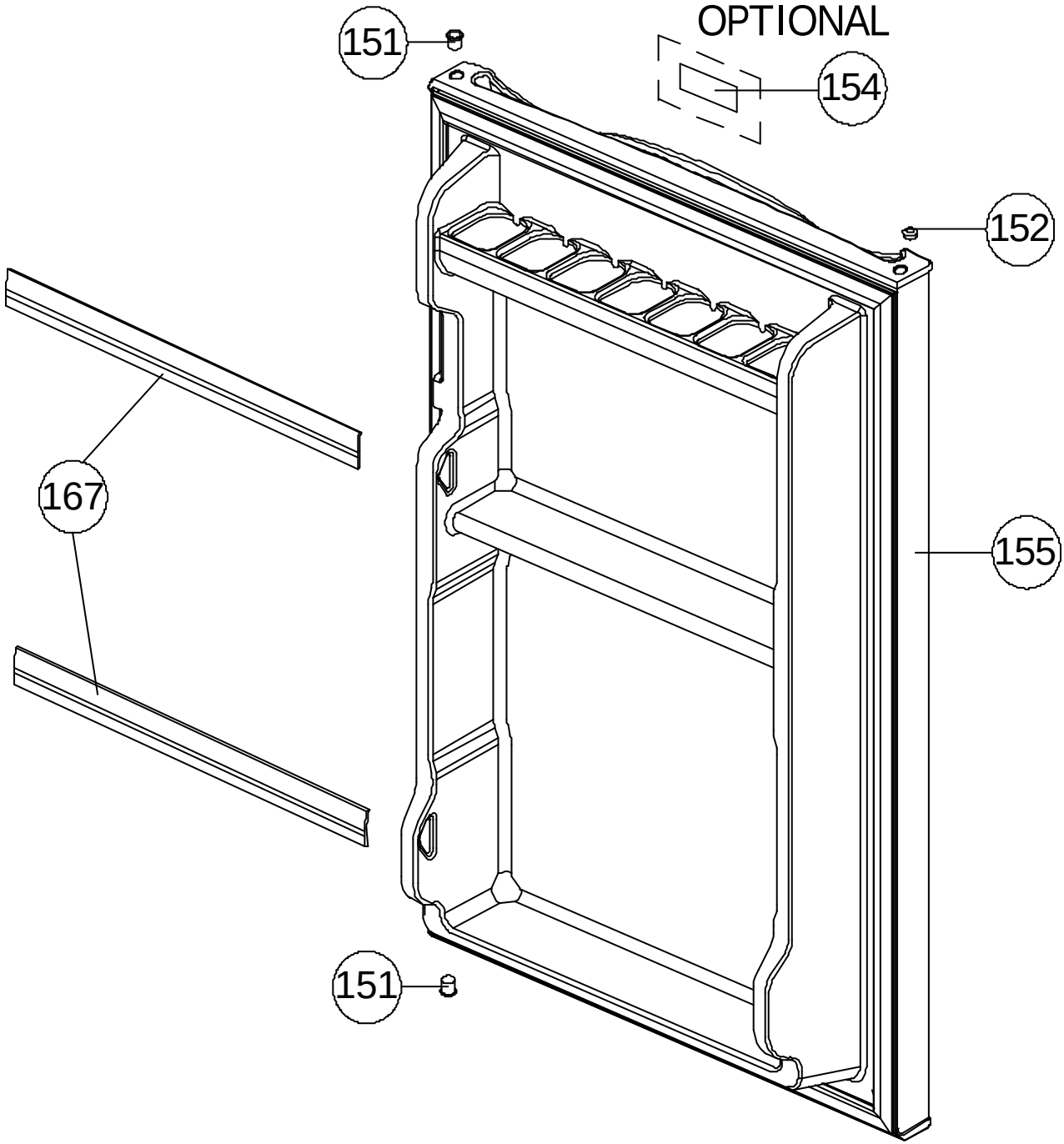
OPTIONAL
151
154
152
167
155
151

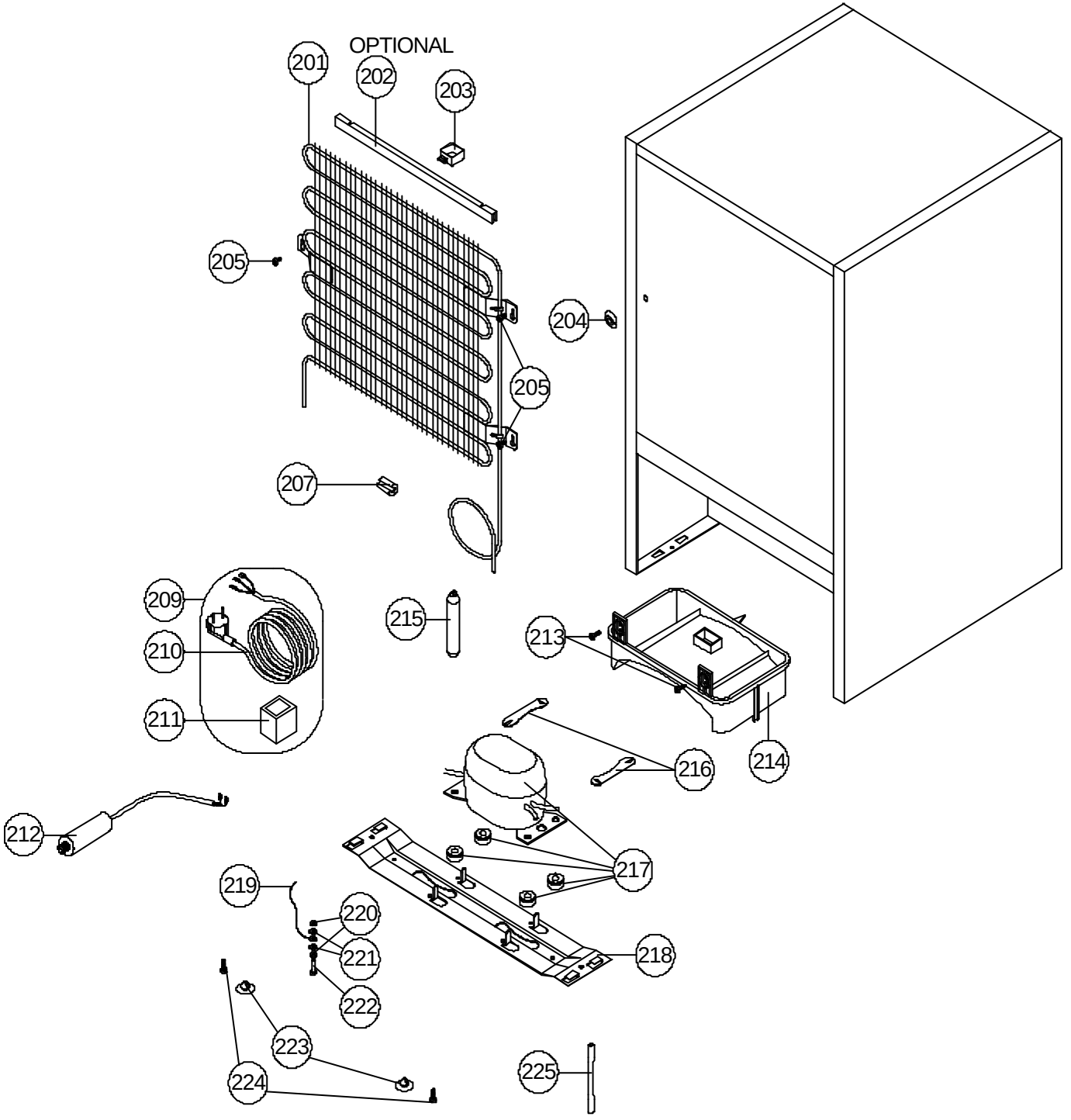
OPTIONAL
201
202
203
204
205
205
207
209
210
211
212
213
214
215
216
217
218
219
220
221
222
223
224
225