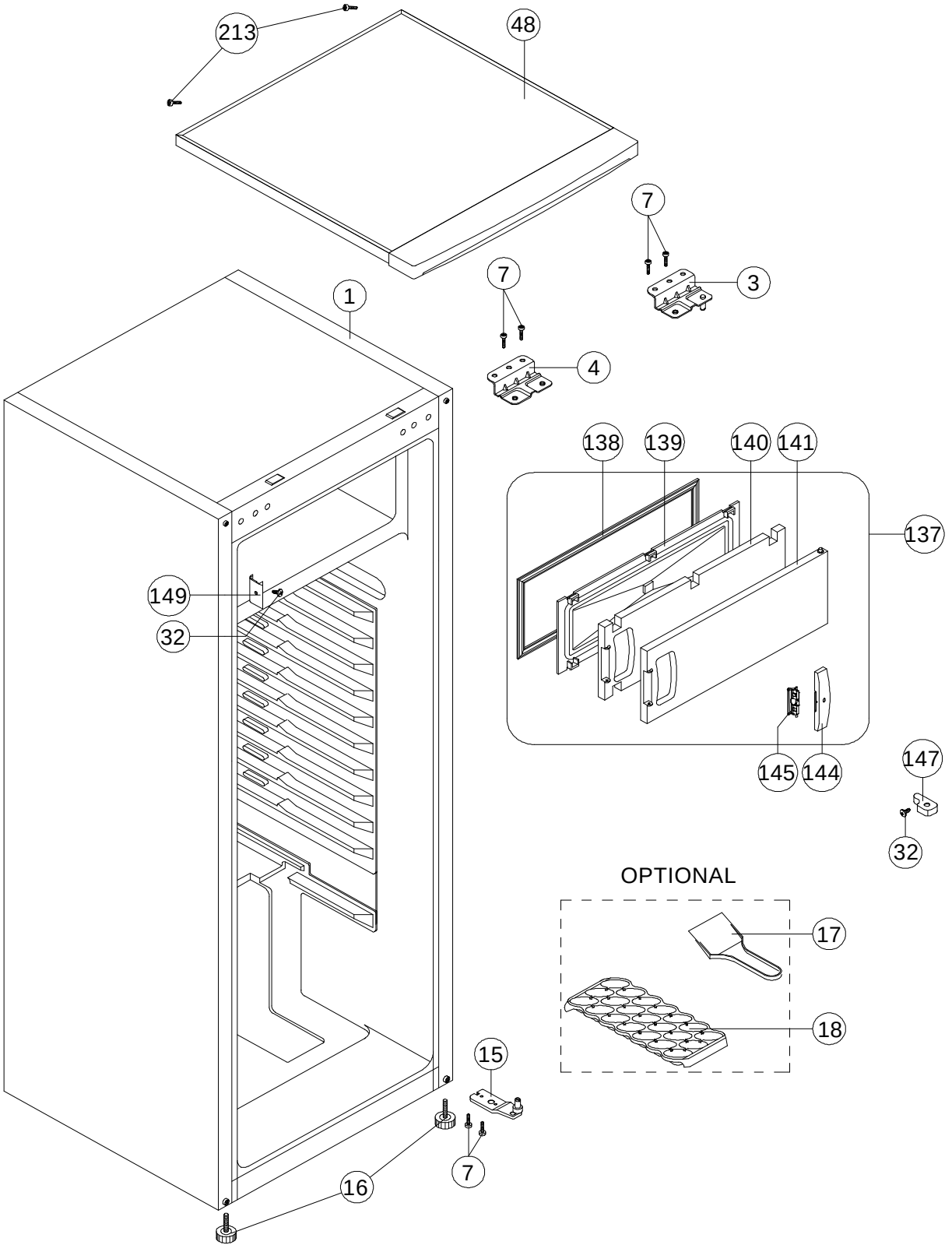
213
48
7
3
7
1
4
138
139
140
141
137
149
32
145
144
147
32
OPTIONAL
17
18
15
7
16

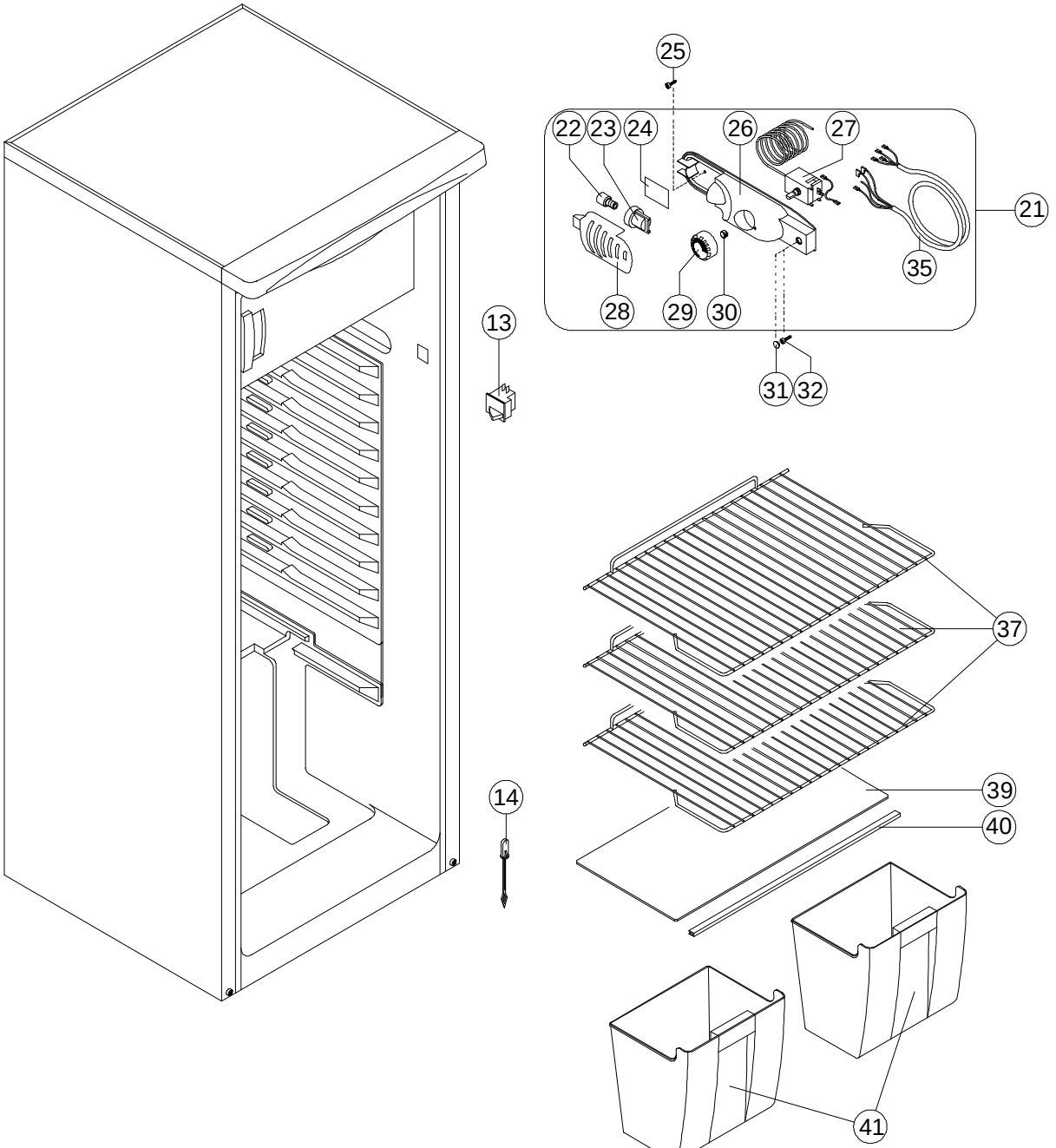
25
22
23
24
26
27
21
35
28
29
30
31
32
13
37
39
14
40
41

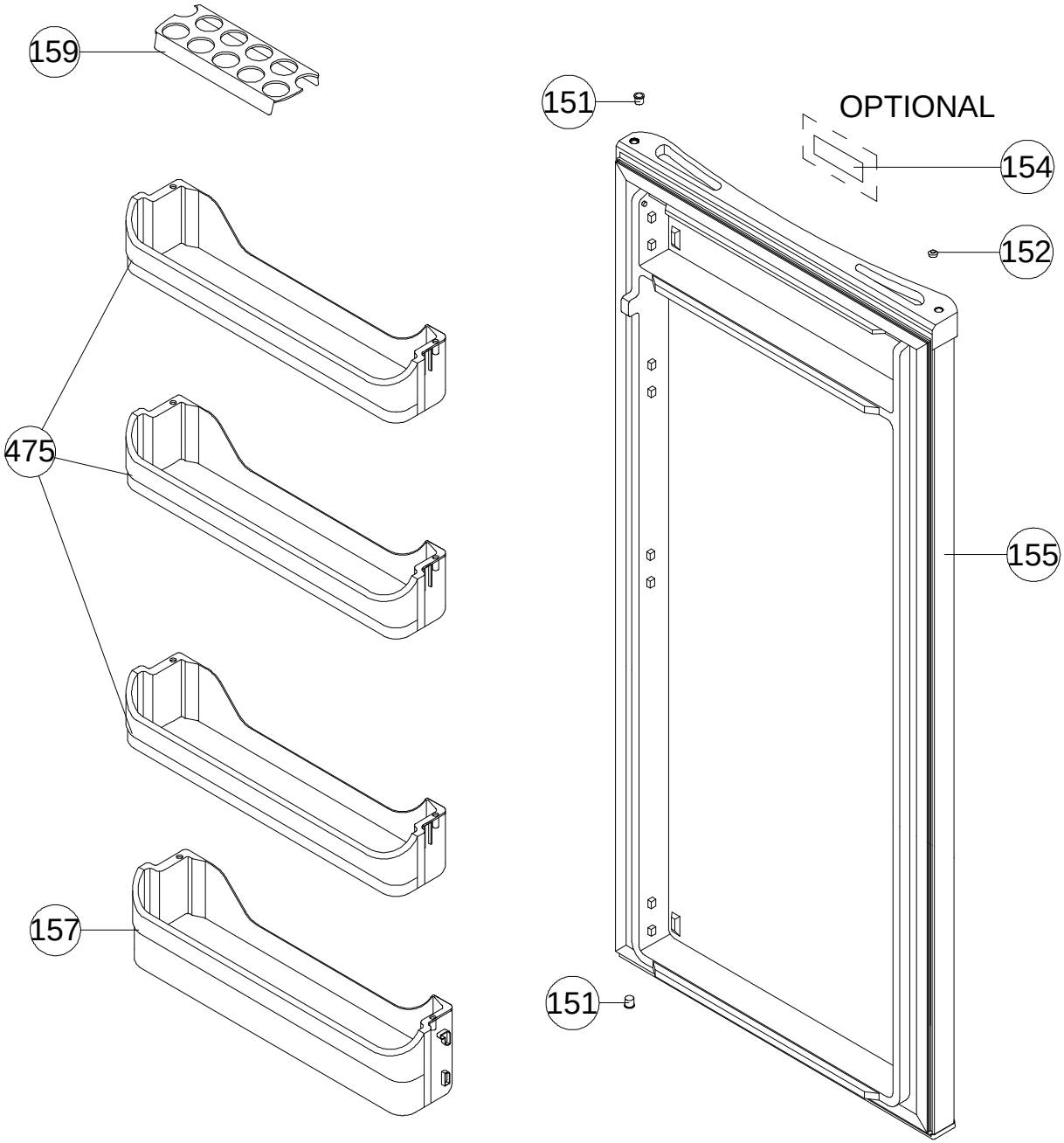
159
151
OPTIONAL
154
152
475
155
157
151

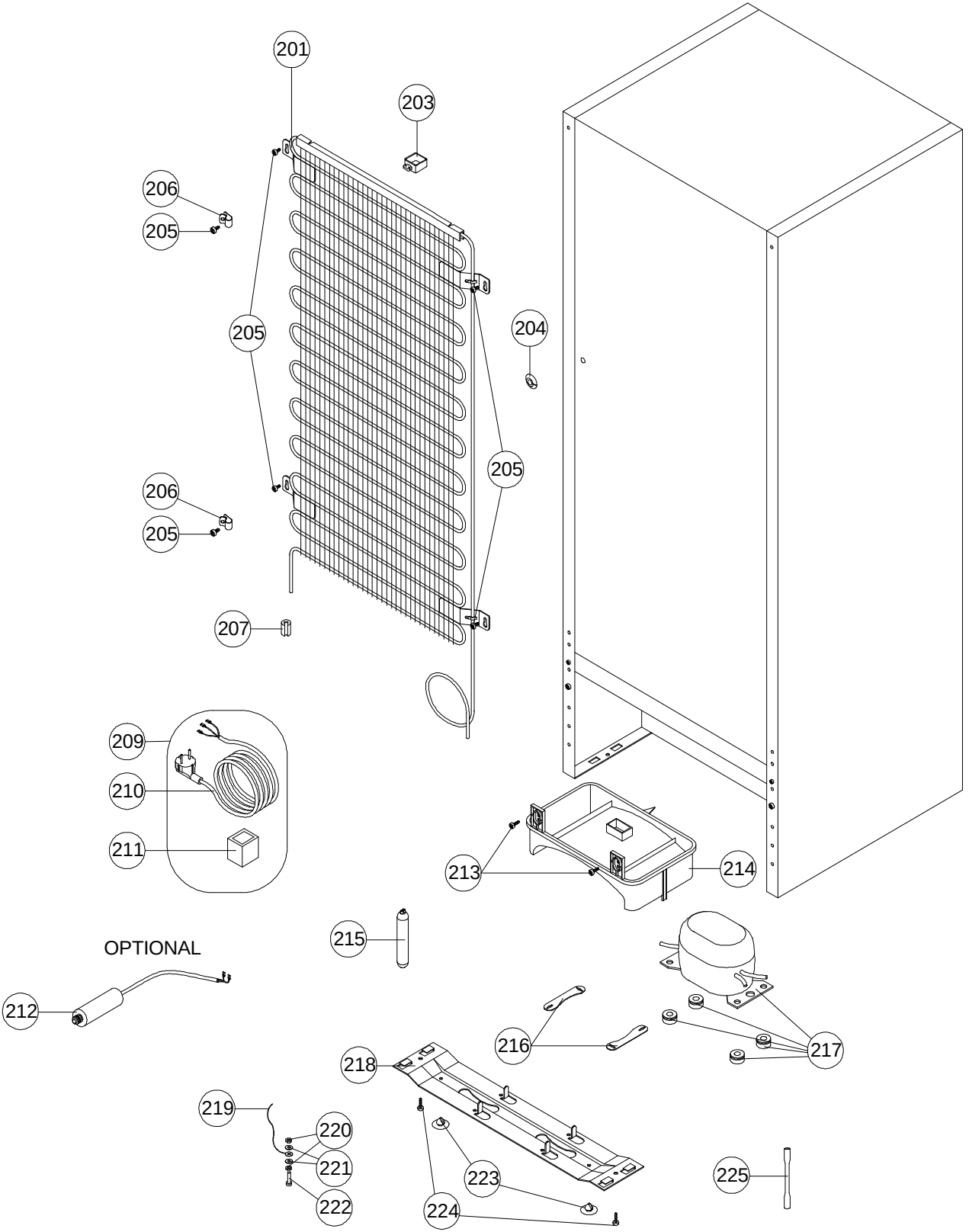
201
203
206
205
205
204
205
206
205
207
209
210
211
213
214
215
OPTIONAL
212
216
217
218
219
220
221
222
223
224
225