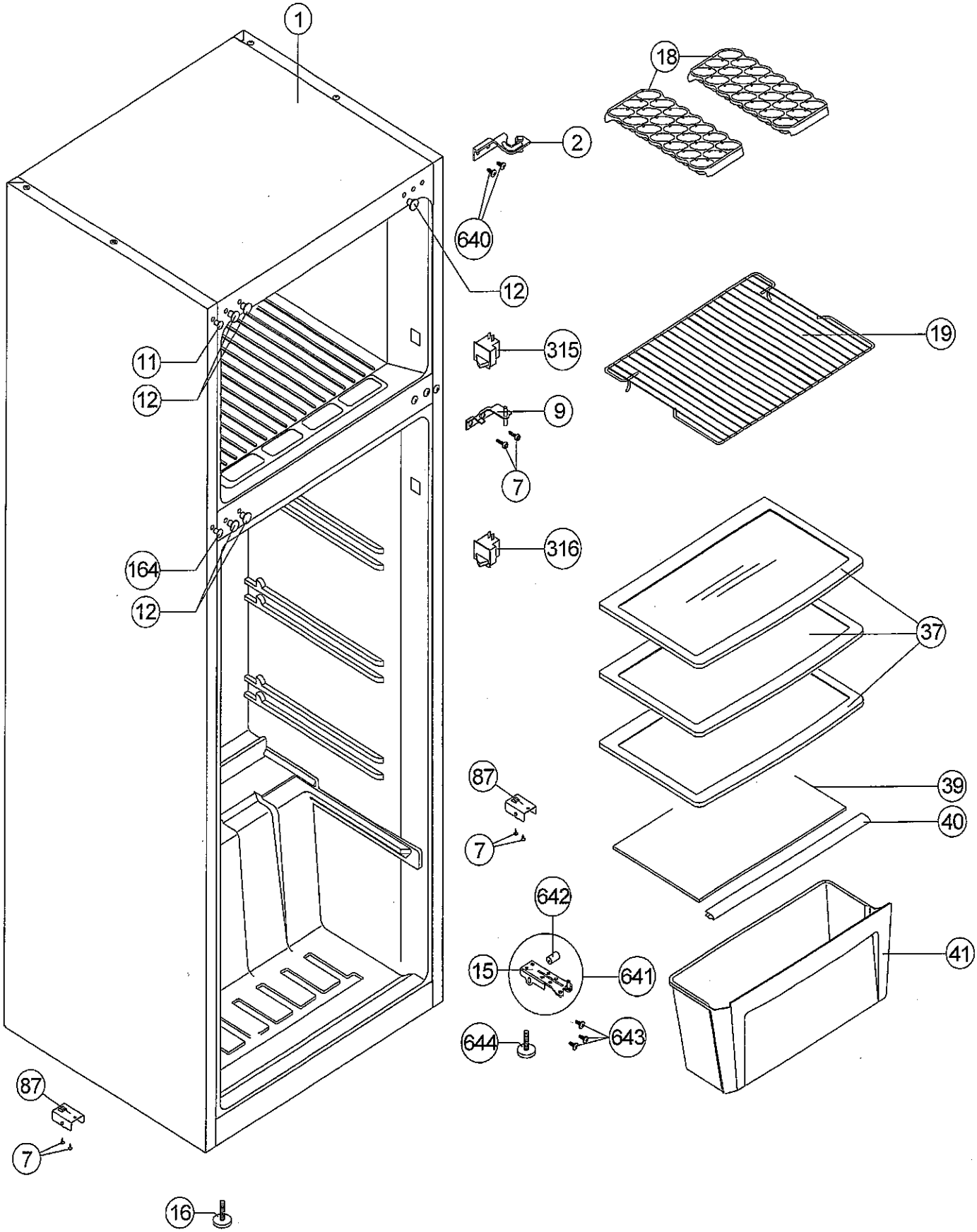
1
18
2
640
12
315
19
11
12
9
7
164
12
316
37
87
7
39
40
642
15
641
41
644
643
87
7
16

JULY 2012

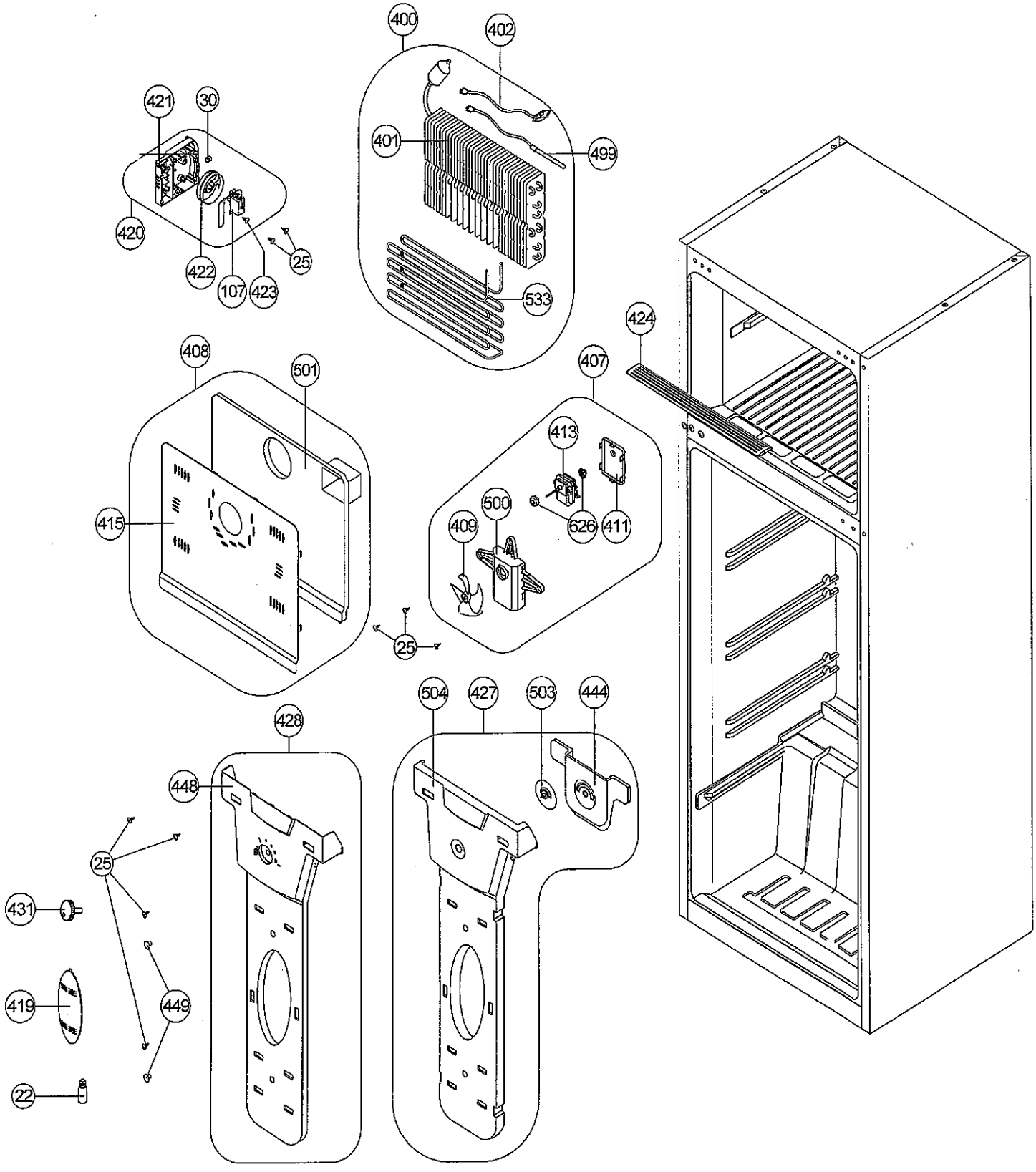
400
402
421
30
401
499
420
422
107
423
25
533
424
408
501
407
413
415
500
409
626
411
25
504
427
503
444
428
448
25
431
419
449
22

JULY 2012

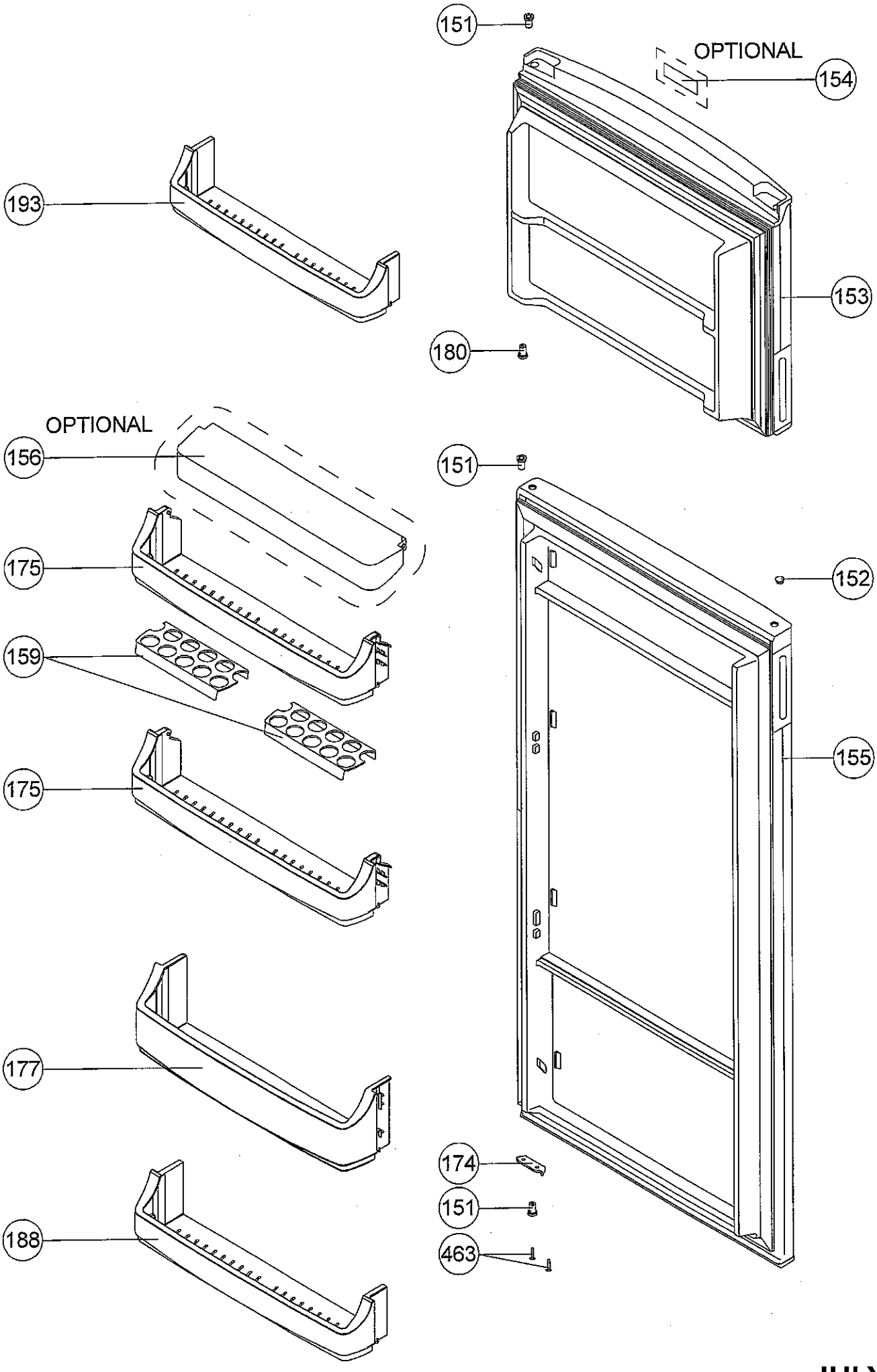
151
OPTIONAL
154
193
153
180
OPTIONAL
156
151
175
152
159
155
175
177
174
151
463
188

JULY 2012

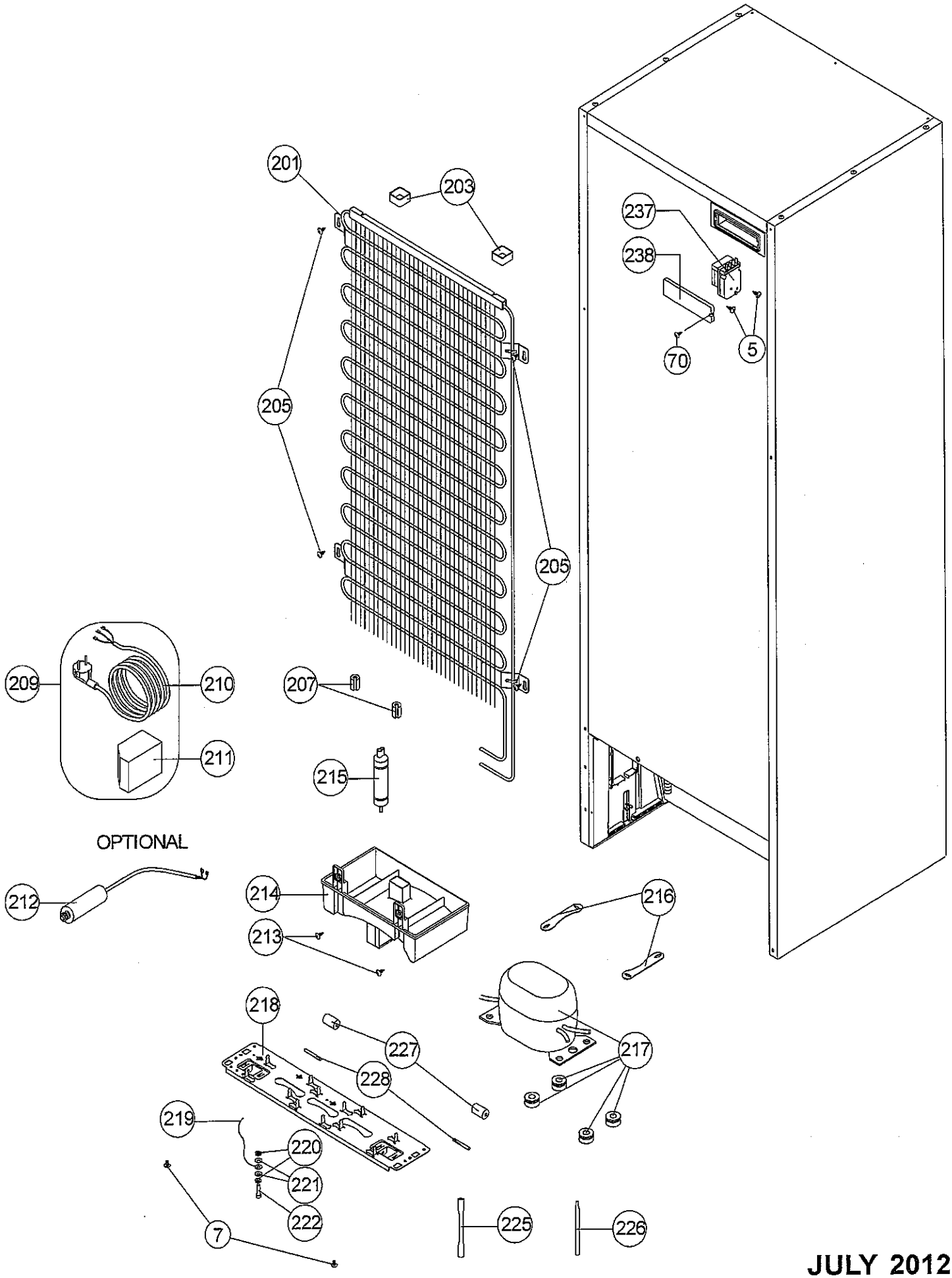
201
203
237
238
70
5
205
205
209
210
211
207
215
OPTIONAL
212
214
213
216
218
227
228
217
219
220
221
222
7
225
226

JULY 2012