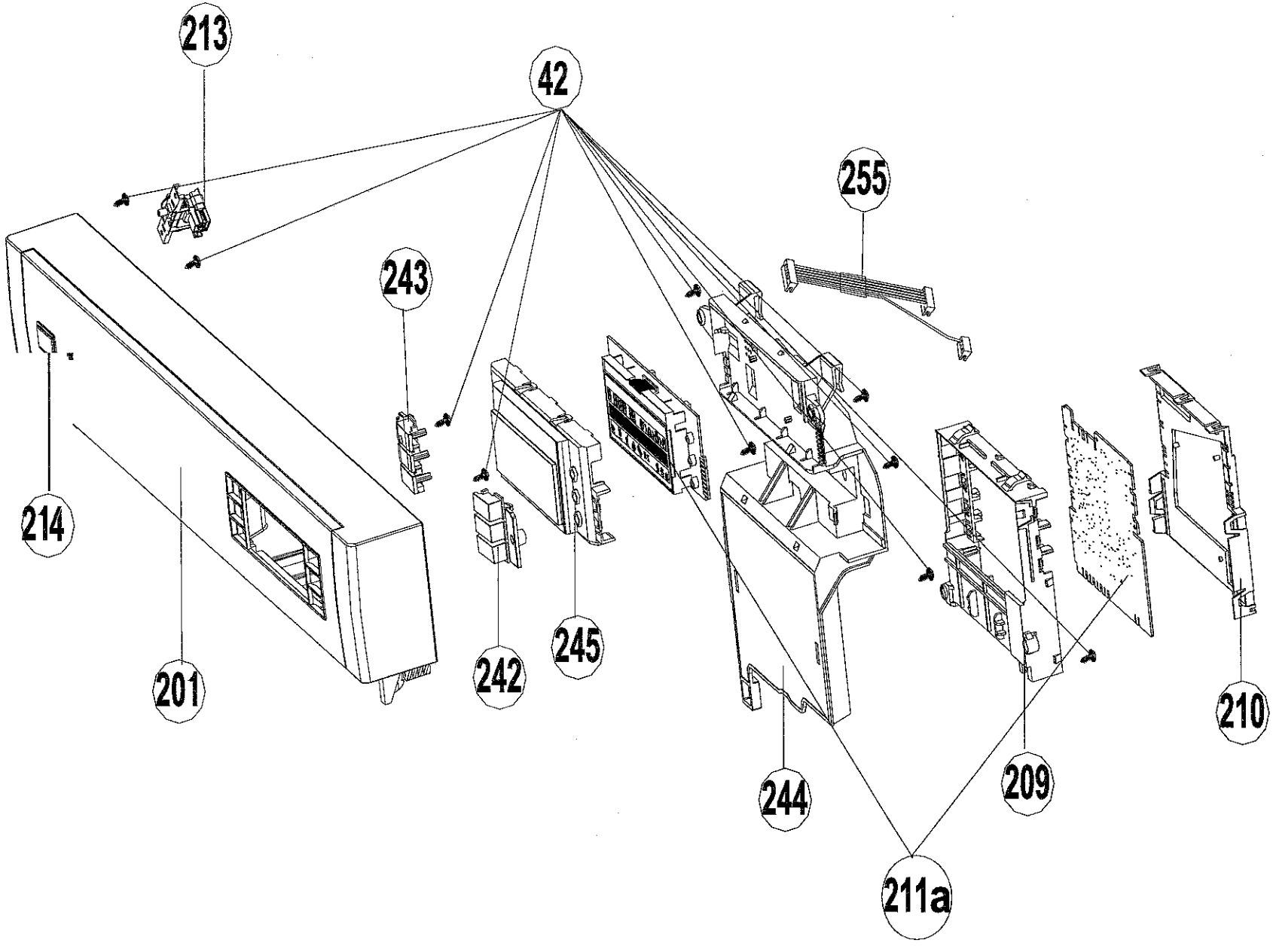
213
42
255
243
214
201
242
245
244
209
210
211a

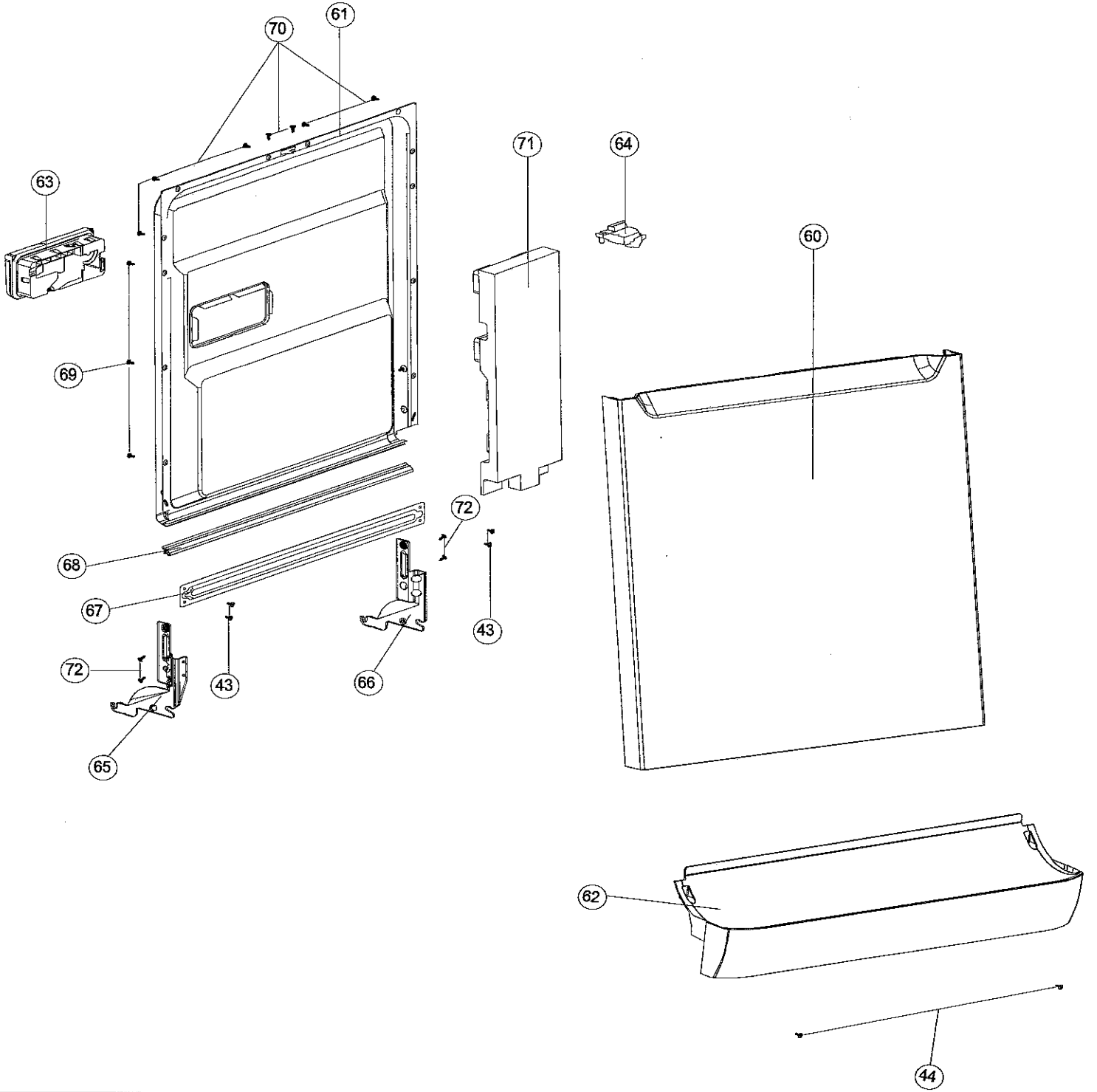
70
61
63
71
64
60
69
72
68
67
43
66
72
43
65
62
44

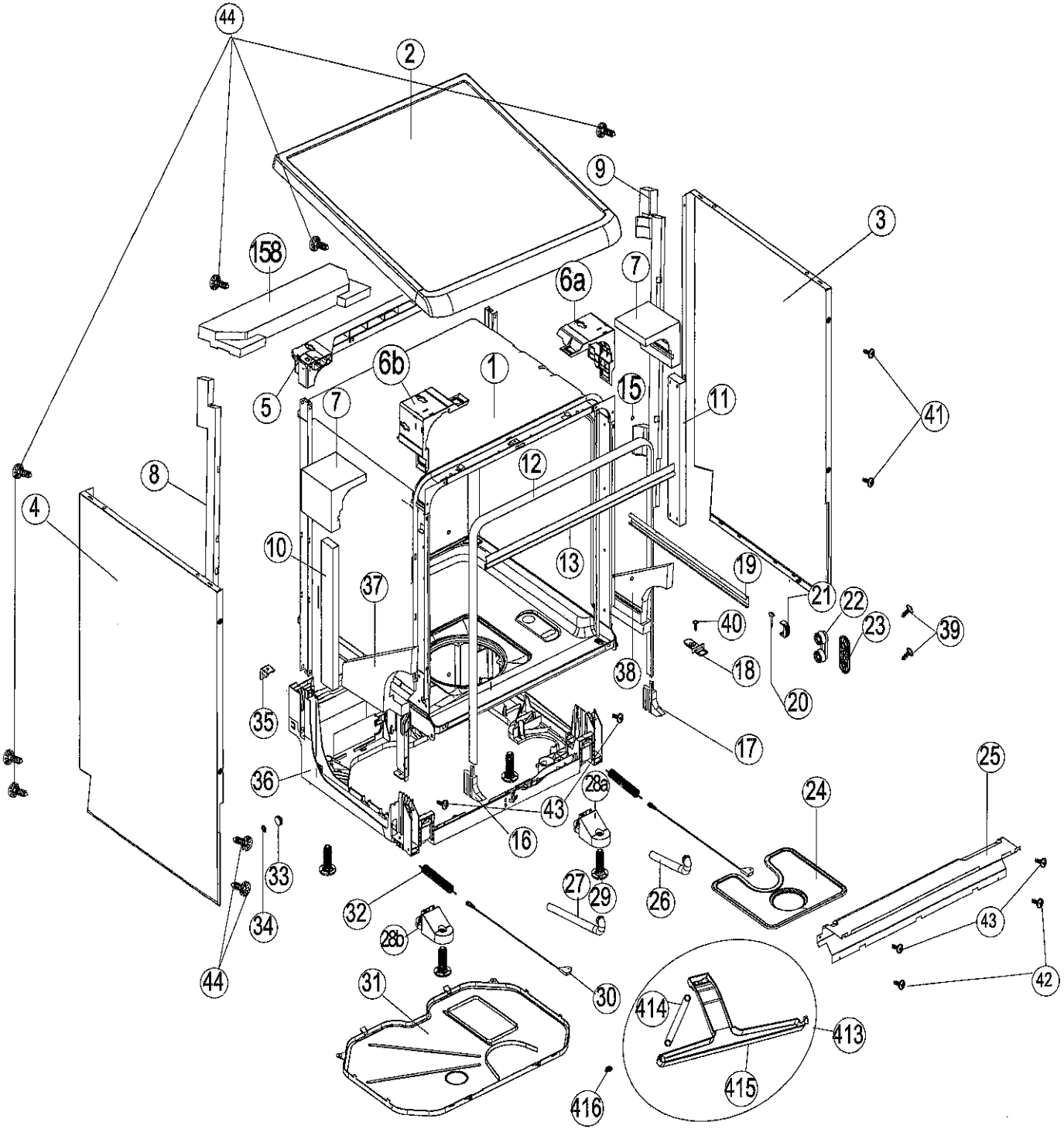
44
2
9
3
158
7
6a
6b
1
5
7
15
11
41
8
12
4
10
13
19
37
21
22
23
39
40
18
38
20
35
17
36
28a
25
24
43
16
33
27
29
26
32
34
28b
43
44
31
30
42
414
413
415
416

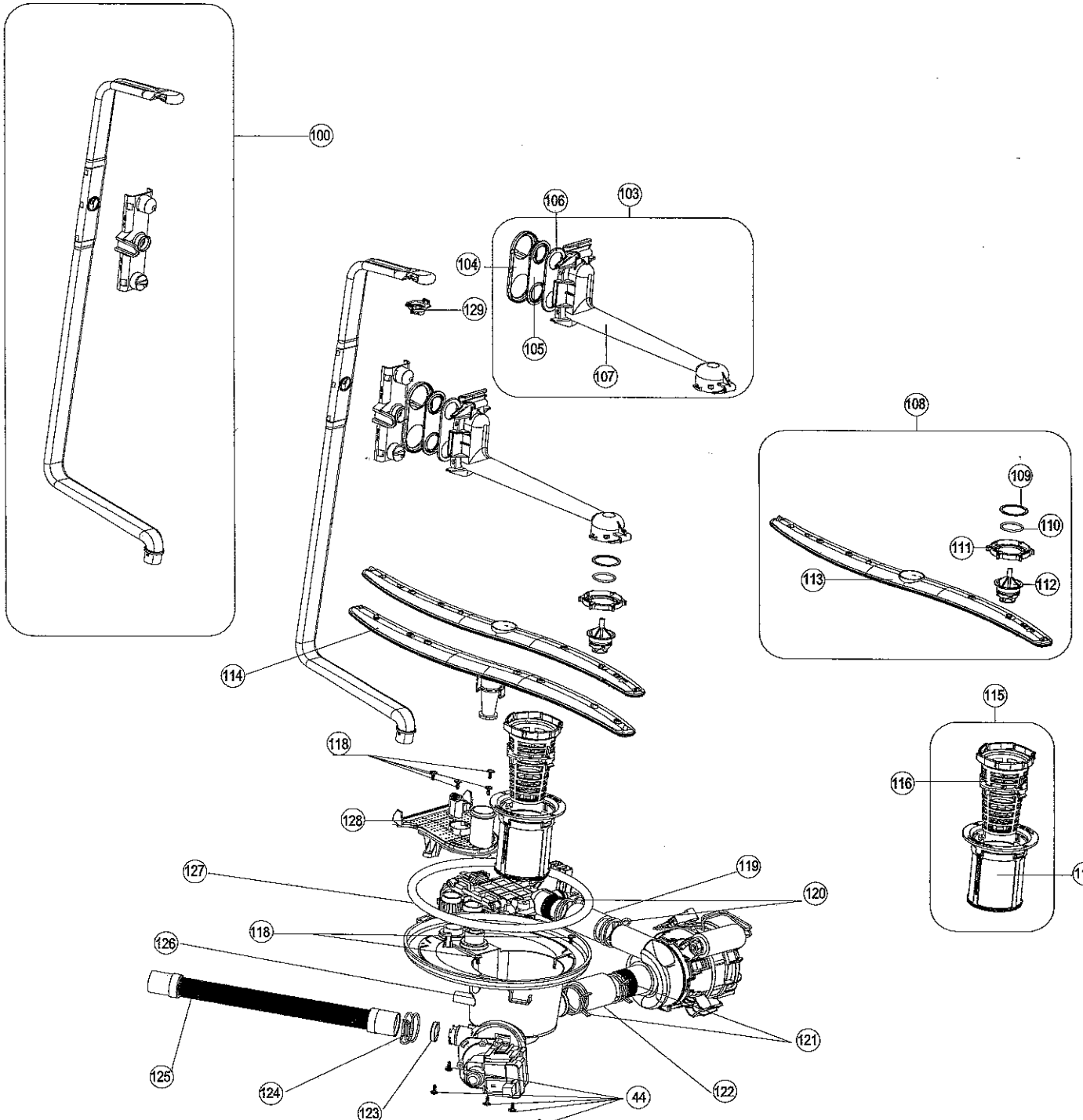
100
103
106
104
129
105
107
108
109
110
111
113
112
114
115
116
117
118
128
127
119
120
118
126
121
125
124
123
44
122

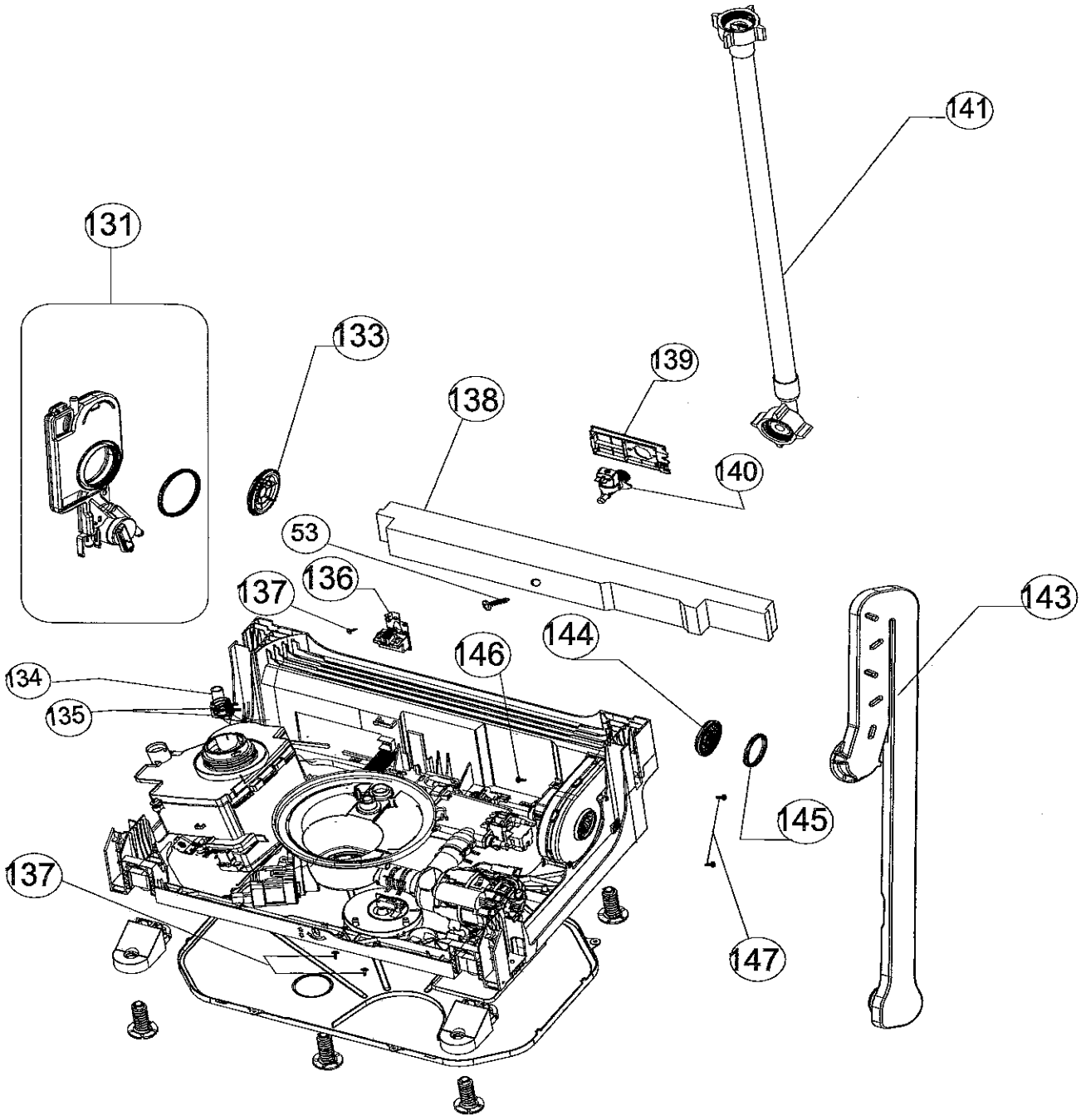
141
131
133
139
138
140
53
136
137
143
144
146
134
135
145
137
147

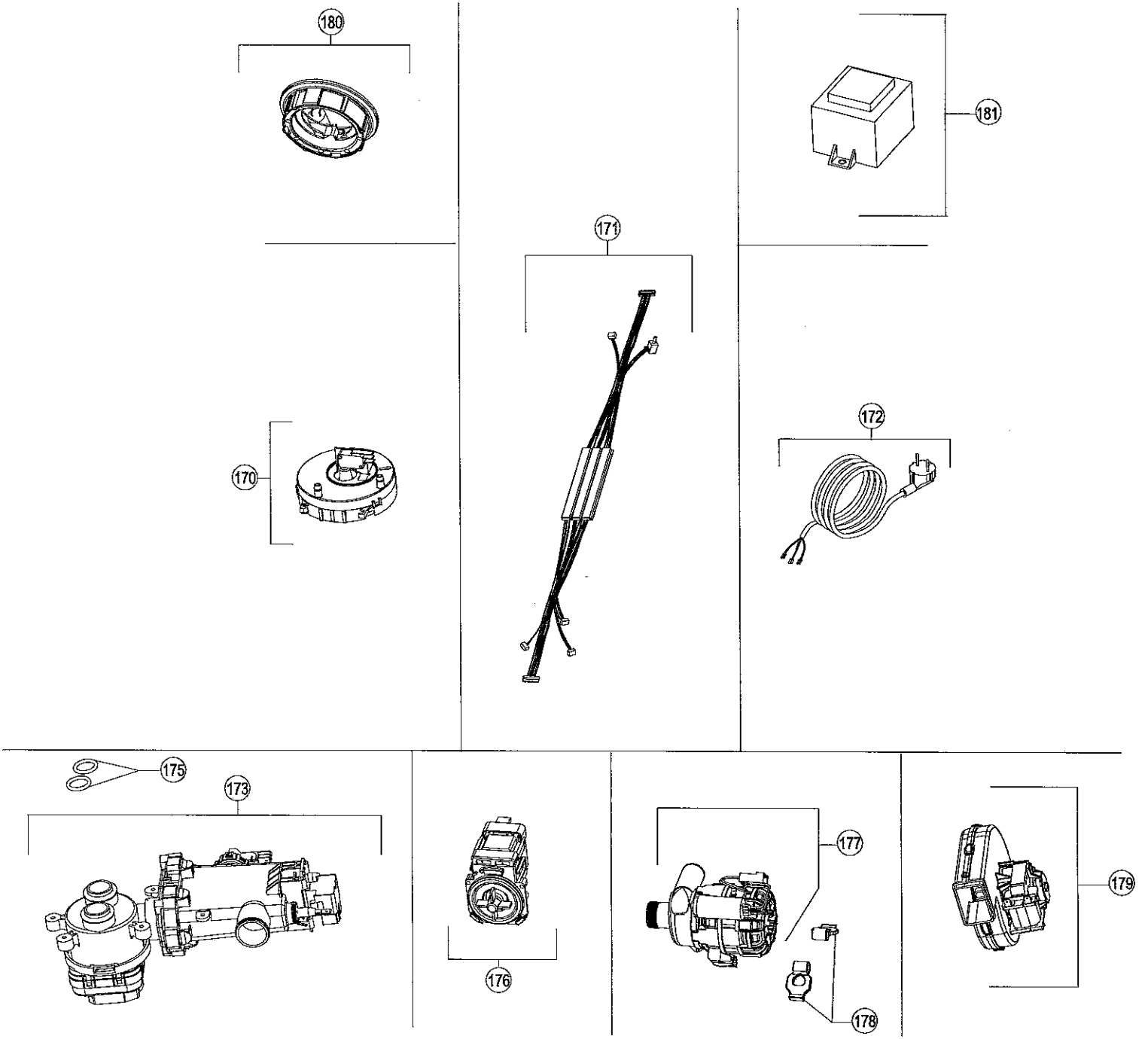
180
181
171
170
172
175
173
176
177
178
179

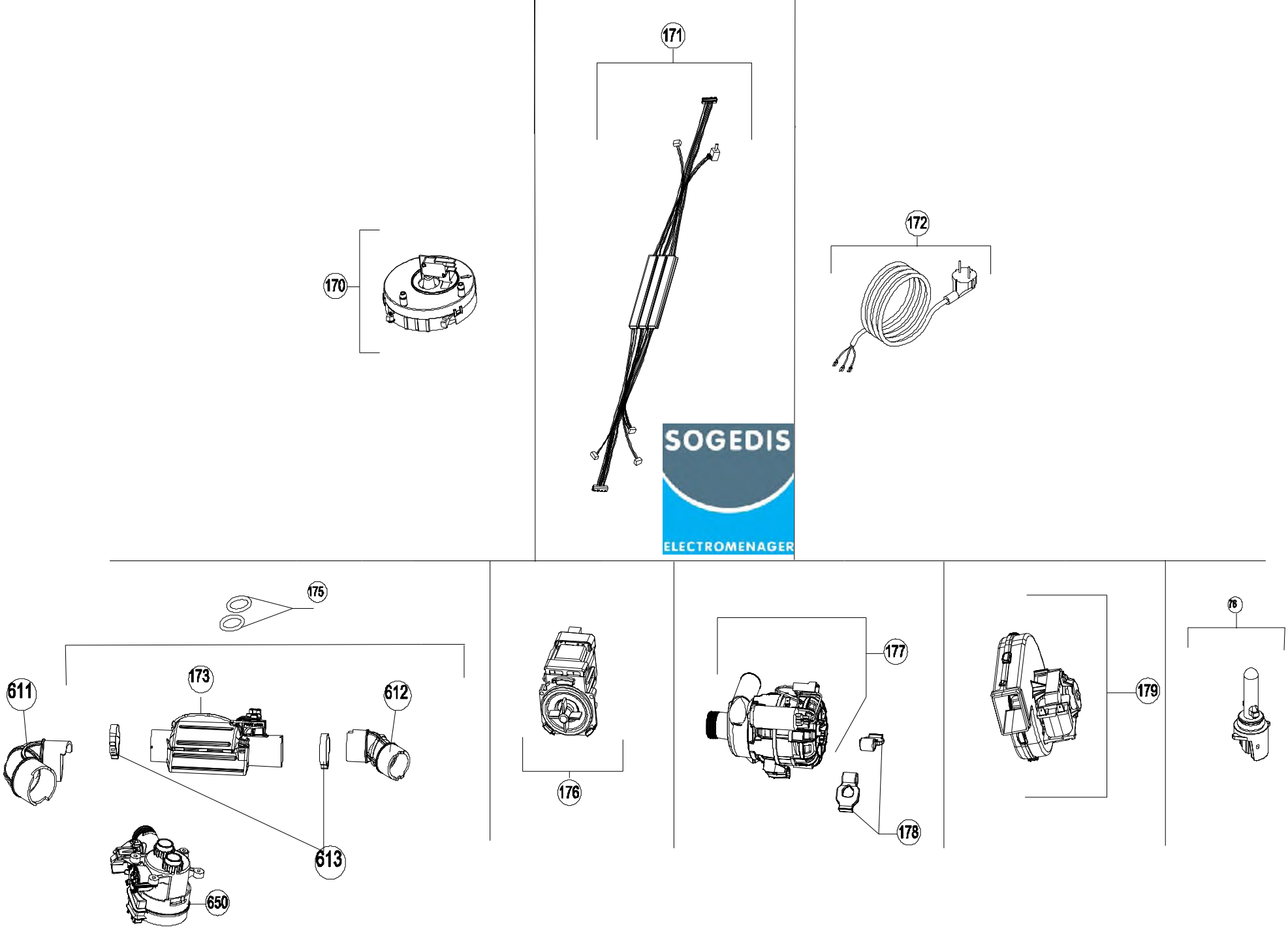
170
171
172
175
611
173
612
613
650
176
177
178
179
76
SOGEDIS
ELECTROMENAGER

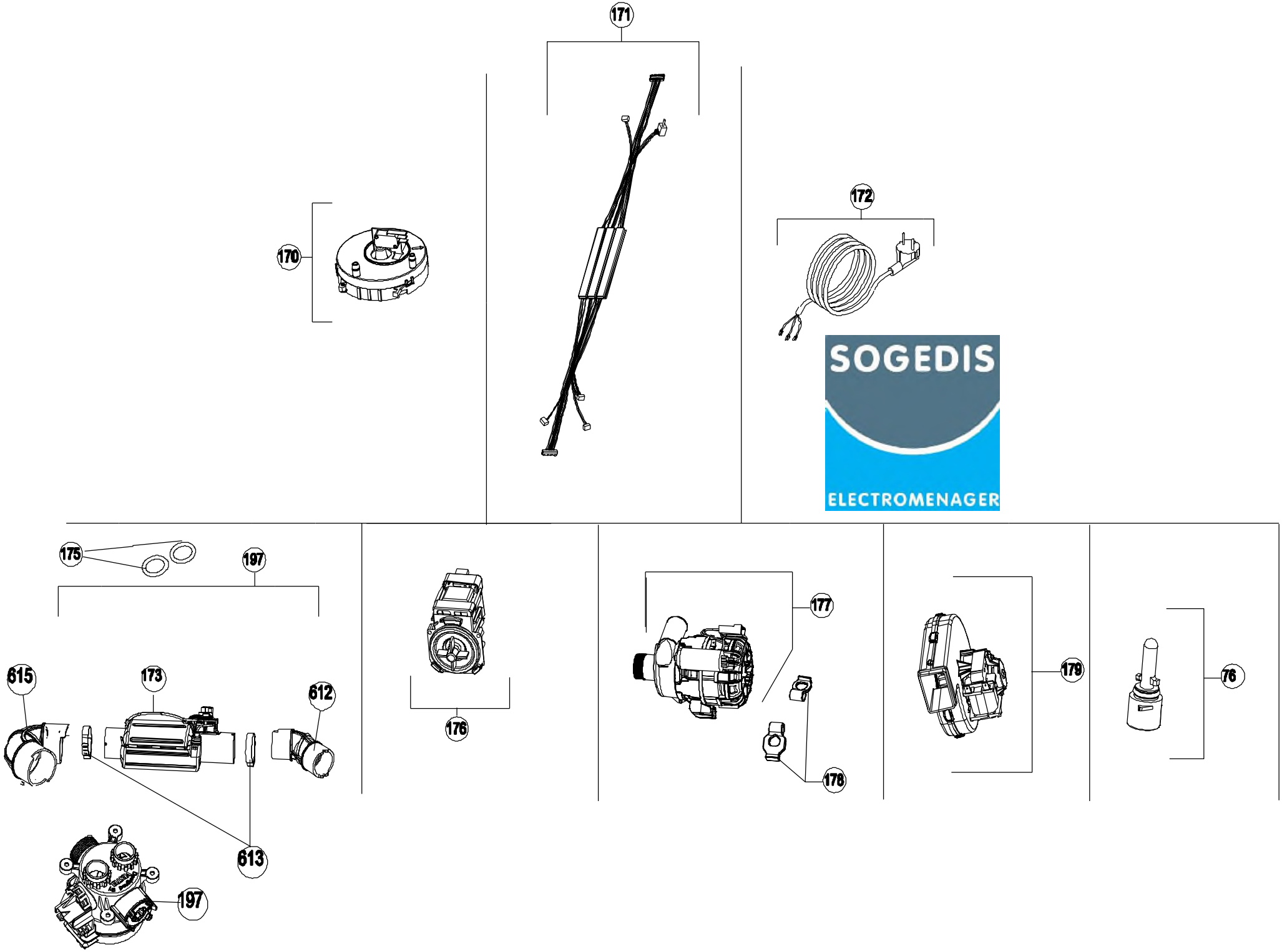
171
170
172
SOGEDIS
ELECTROMENAGER
175
197
615
173
612
613
197
176
177
178
179
76

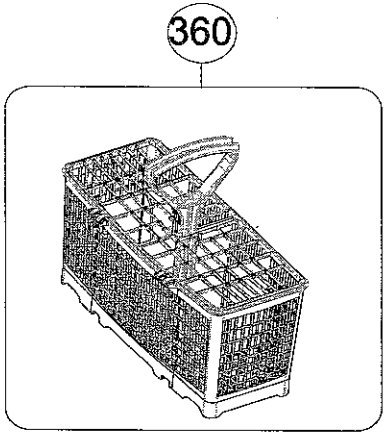
360

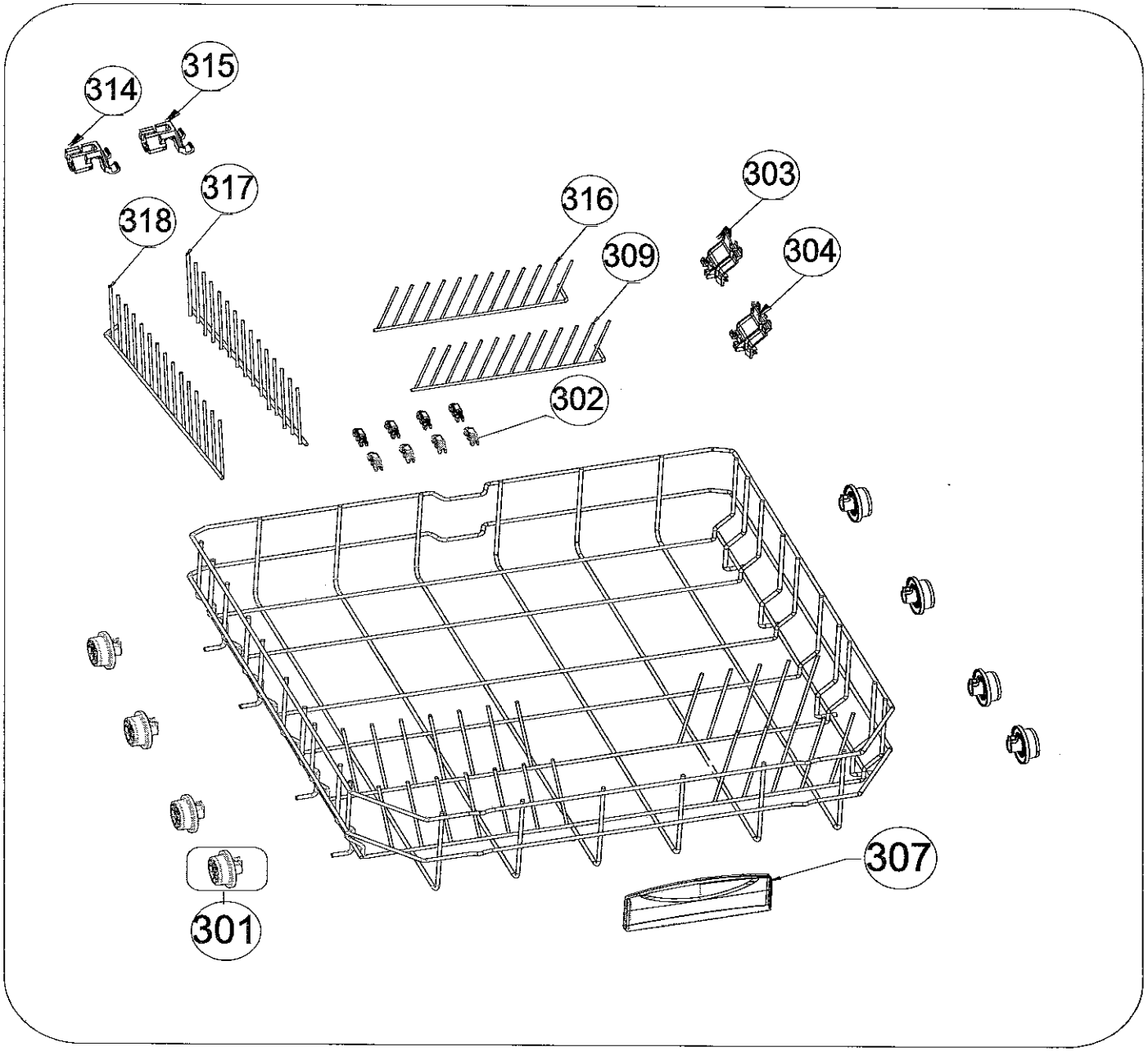
314
315
317
318
316
303
309
304
302
307
301

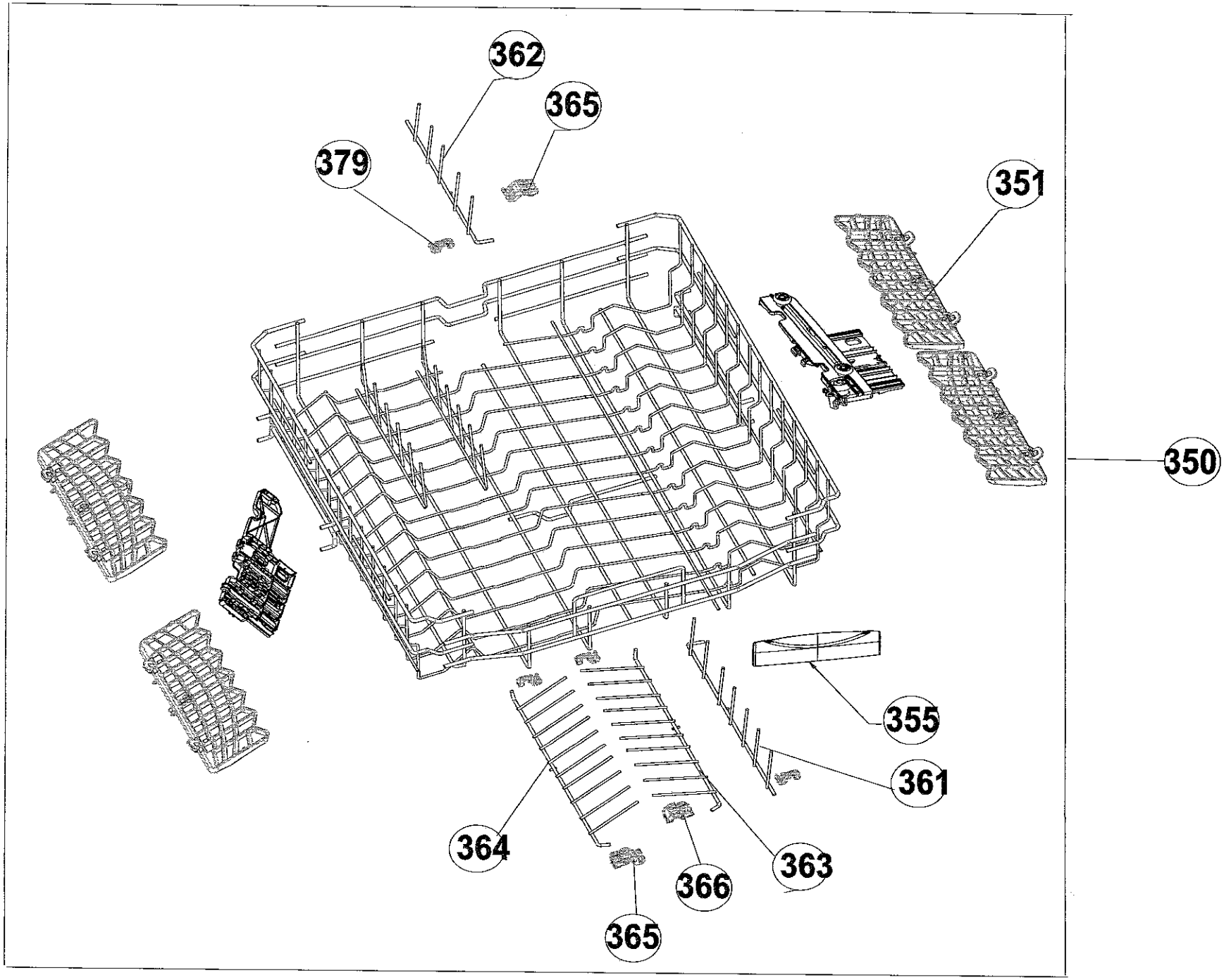
362
365
379
351
350
355
361
364
363
366
365

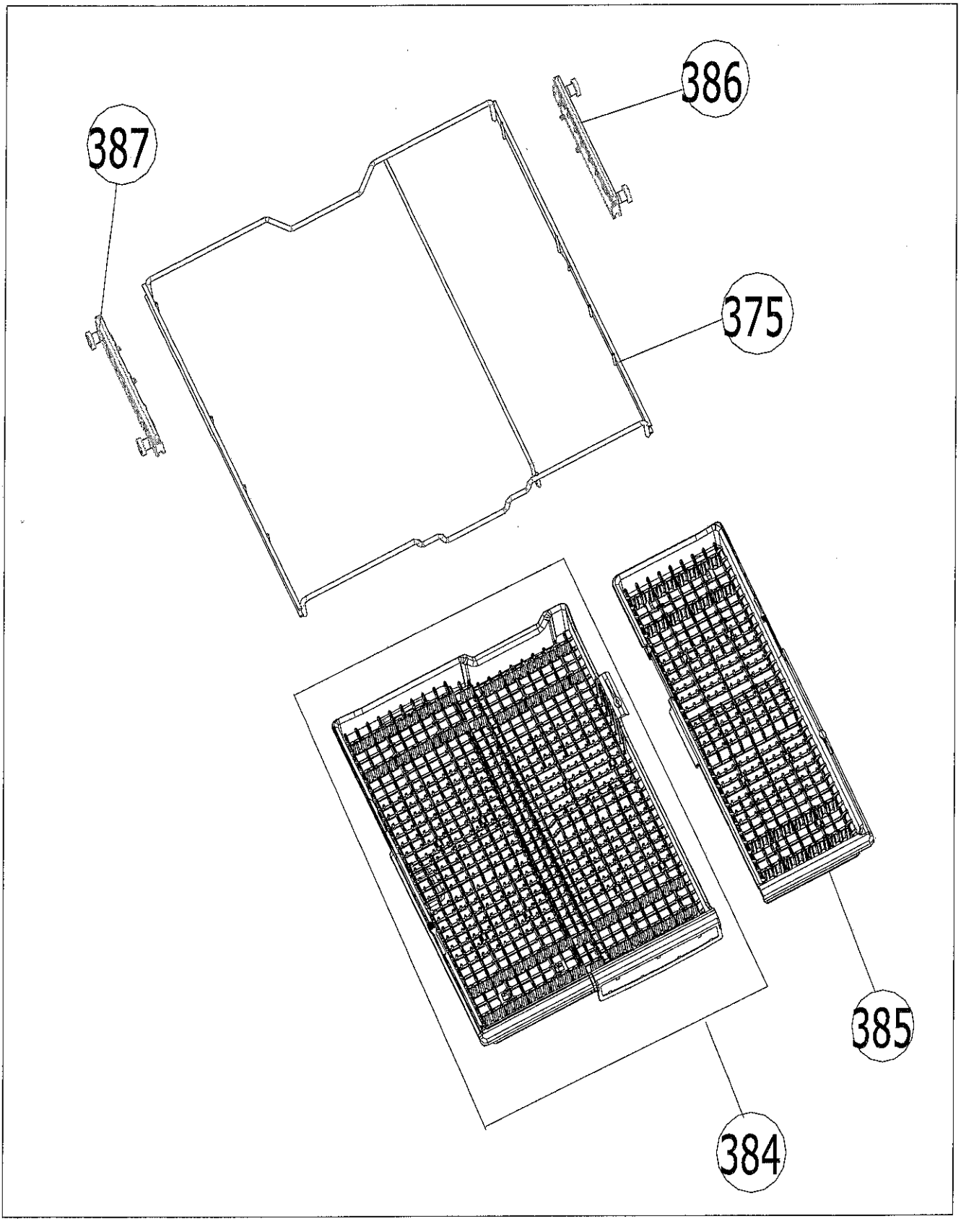
386
387
375
385
384

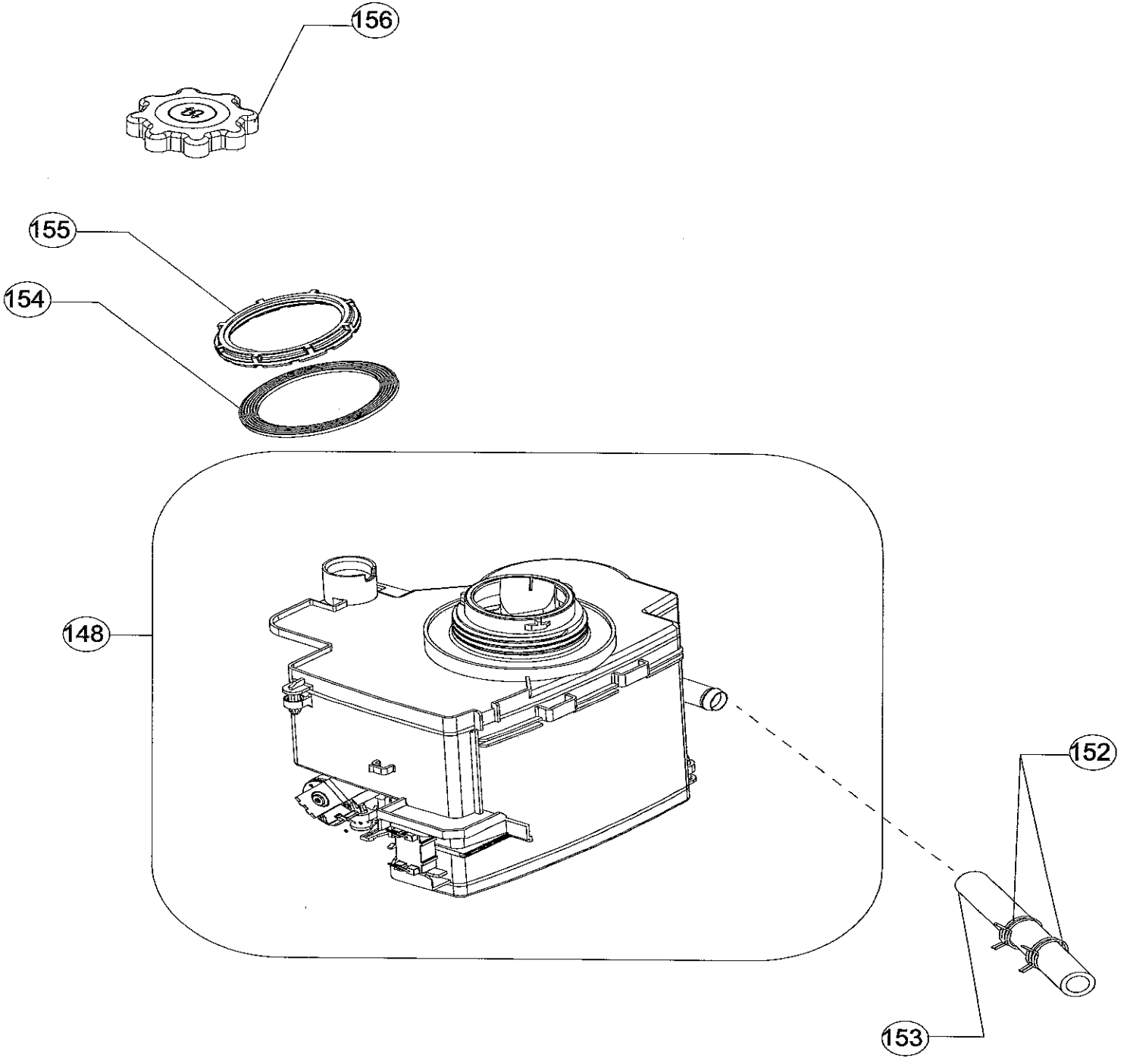
156
155
154
148
152
153