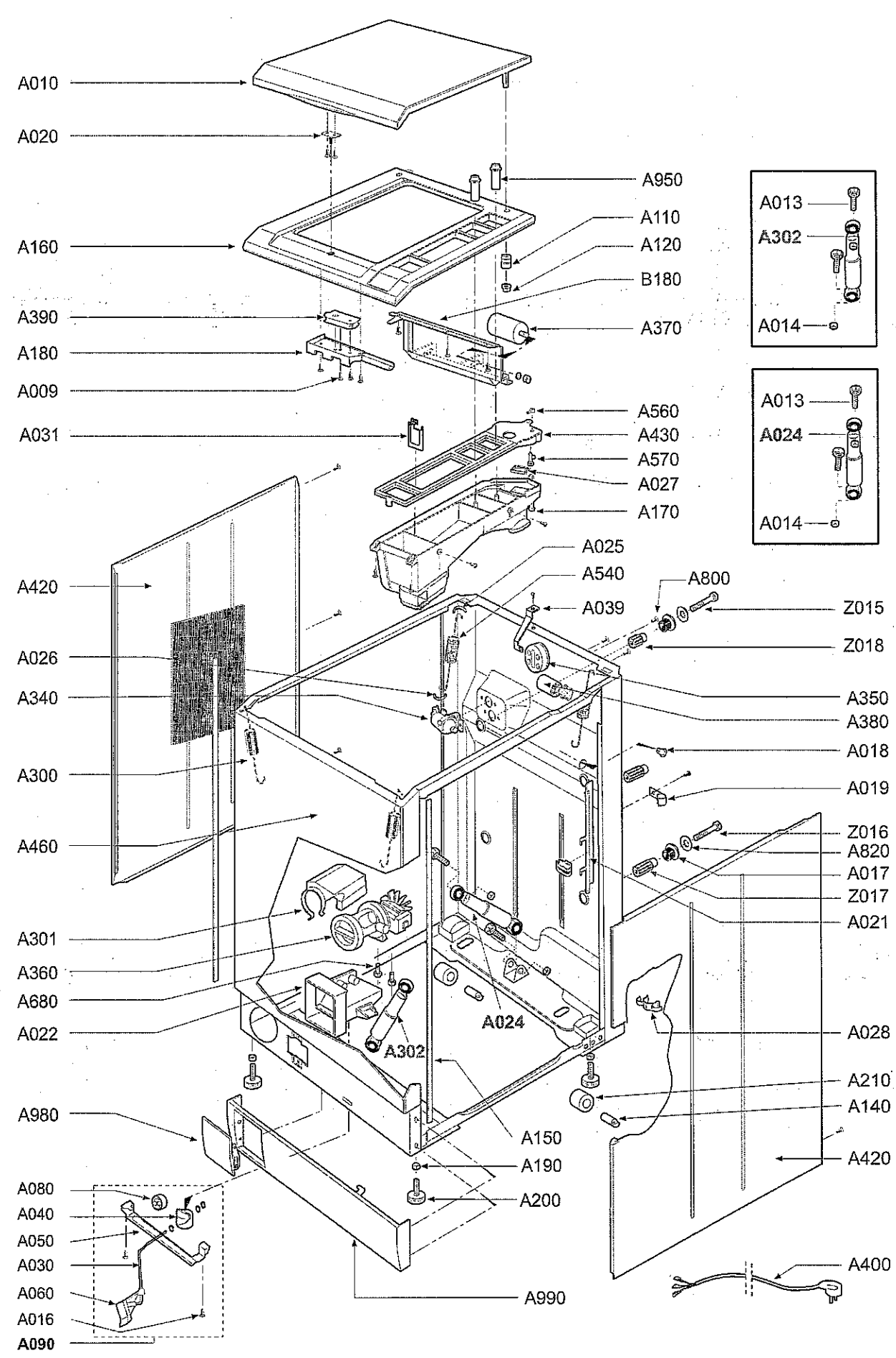
A010
A020
A950
A160
A110
A120
B180
A390
A370
A180
A009
A013
A302
A014
A013
A024
A014
A560
A031
A430
A570
A027
A170
A025
A540
A420
A800
A039
Z015
Z018
A026
A350
A340
A380
A018
A300
A019
A460
Z016
A820
A017
Z017
A021
A301
A360
A680
A022
A024
A028
A302
A210
A980
A140
A150
A420
A190
A080
A200
A040
A050
A030
A400
A060
A990
A016
A090

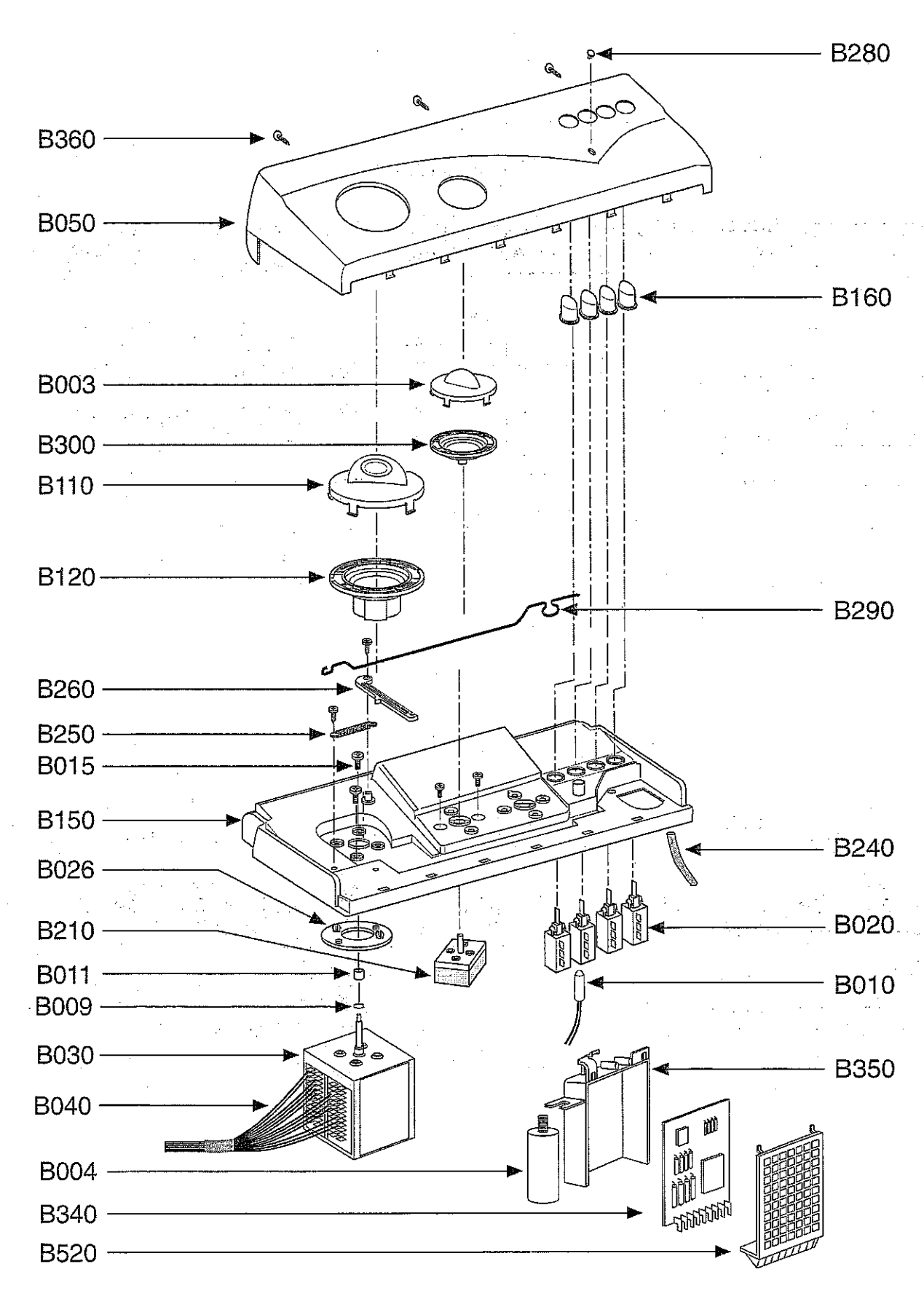
B280
B360
B050
B160
B003
B300
B110
B120
B290
B260
B250
B015
B150
B240
B026
B020
B210
B011
B010
B009
B030
B350
B040
B004
B340
B520

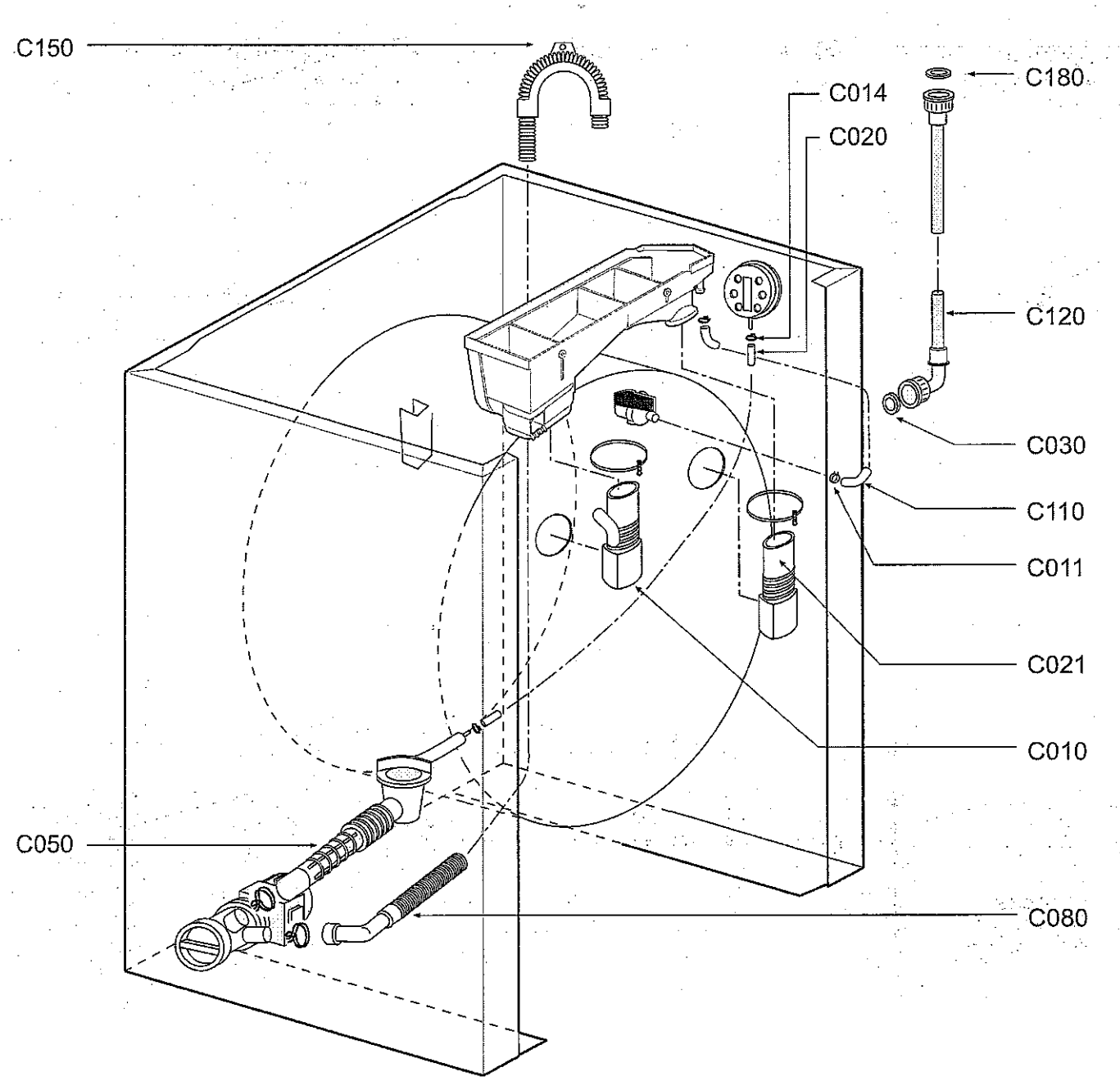
C150
C014
C020
C180
C120
C030
C110
C011
C021
C010
C050
C080

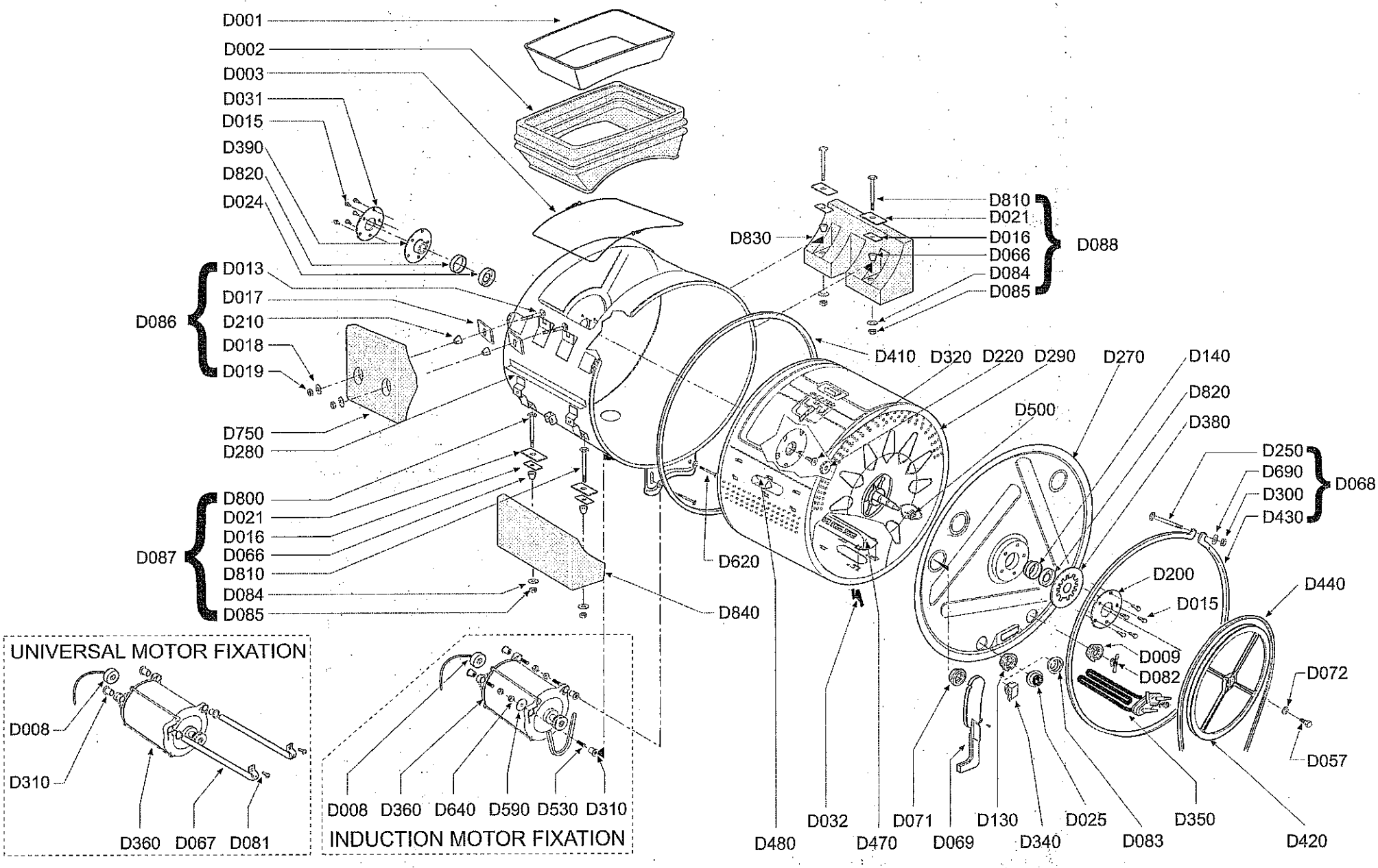
D001
D002
D003
D031
D015
D390
D820
D024
D013
D017
D210
D018
D019
D086
D750
D280
D800
D021
D016
D066
D810
D084
D085
D087
D830
D810
D021
D016
D066
D084
D085
D088
D410
D320
D220
D290
D270
D140
D820
D380
D500
D250
D690
D300
D430
D068
D620
D840
D200
D015
D440
D009
D082
D072
D057
D032
D071
D130
D025
D350
D480
D470
D069
D340
D083
D420
UNIVERSAL MOTOR FIXATION
D008
D310
D360
D067
D081
D008
D360
D640
D590
D530
D310
INDUCTION MOTOR FIXATION