999047212

PIANO LAV. - C-185

AGG. 11-02-14

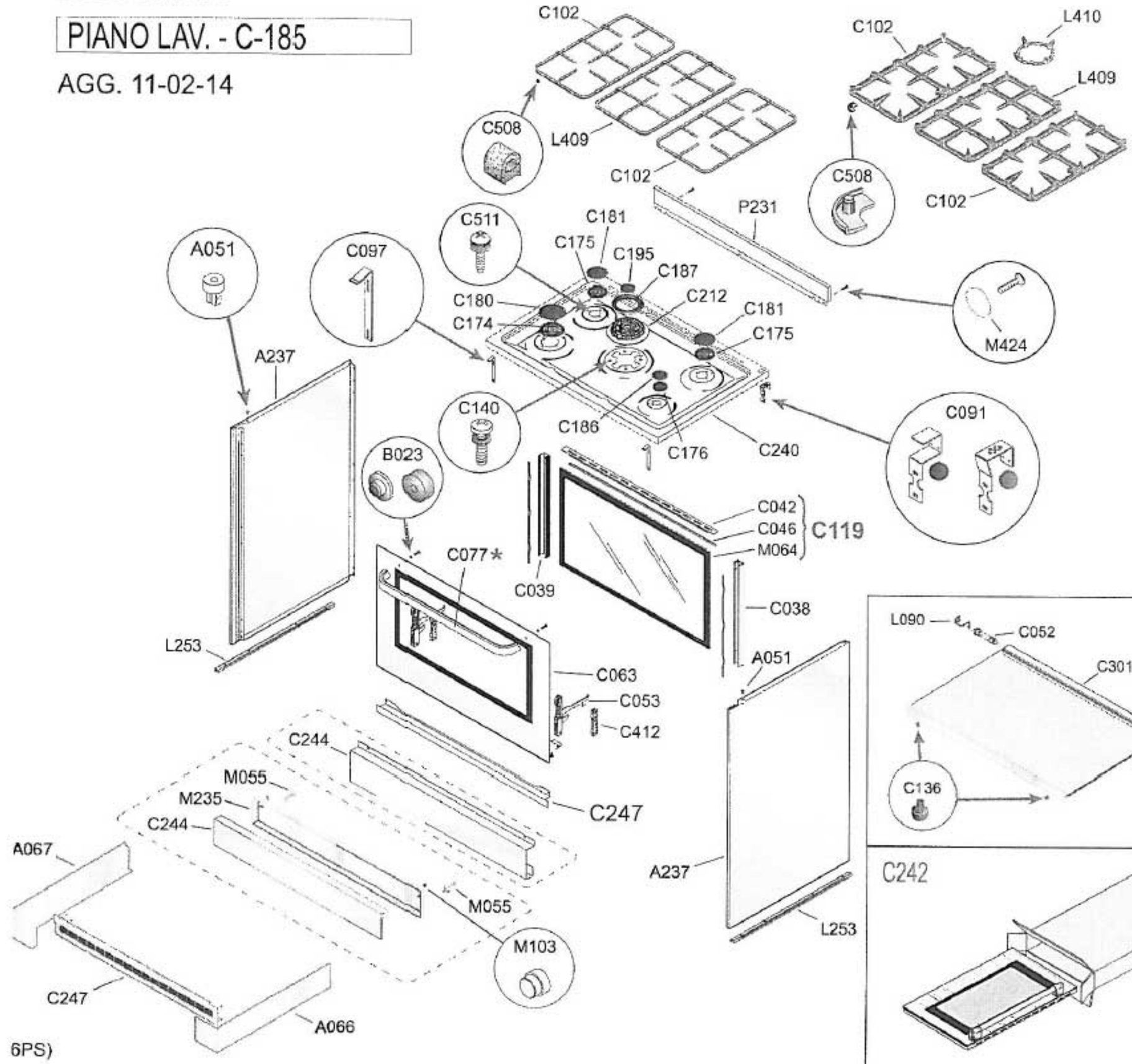

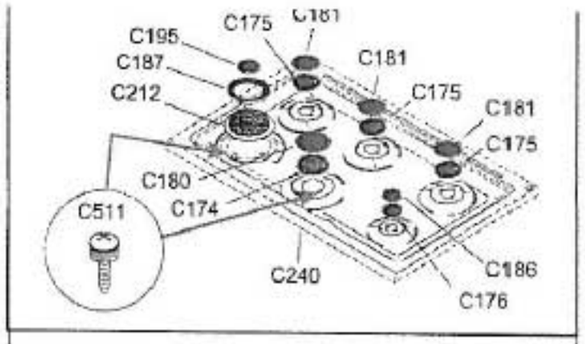

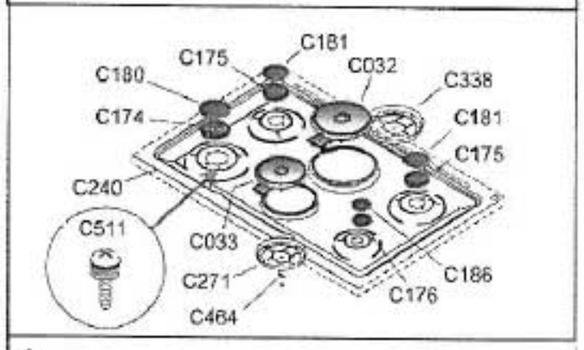

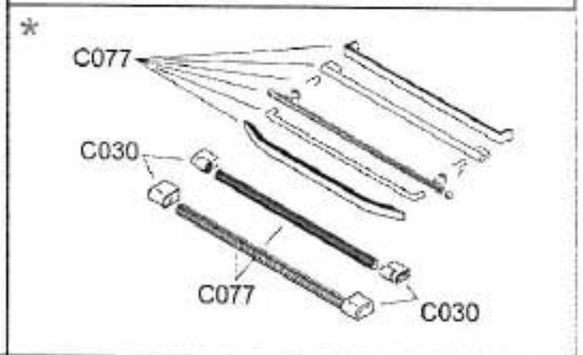

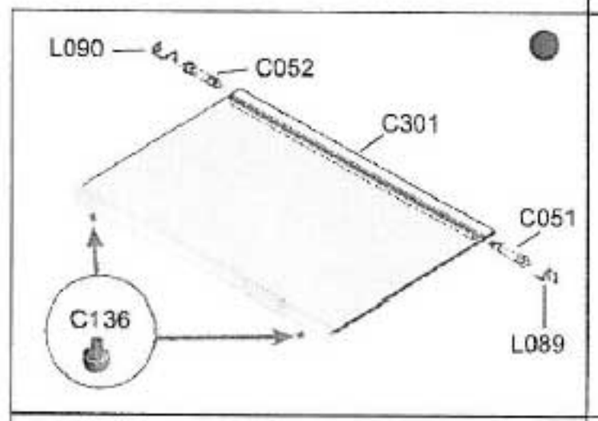

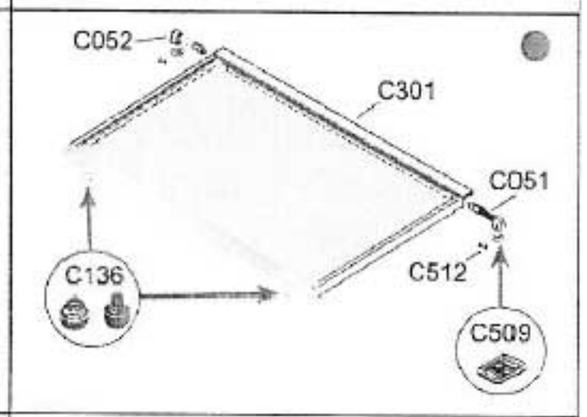

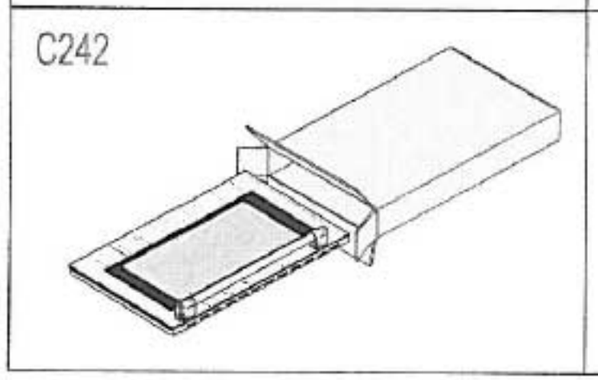

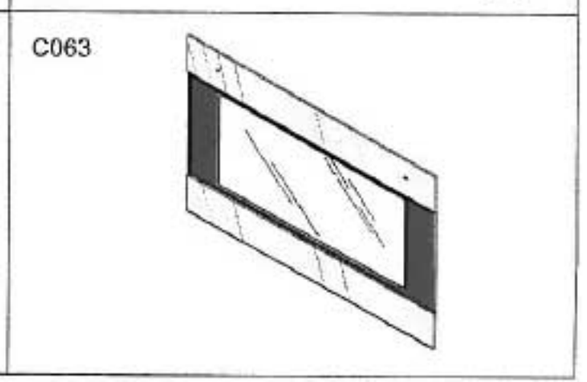

999047648

FRONTALINO - D-593

AGG. 11-02-14

FRONT. 6F - c / termometro analogico
e rotary switch

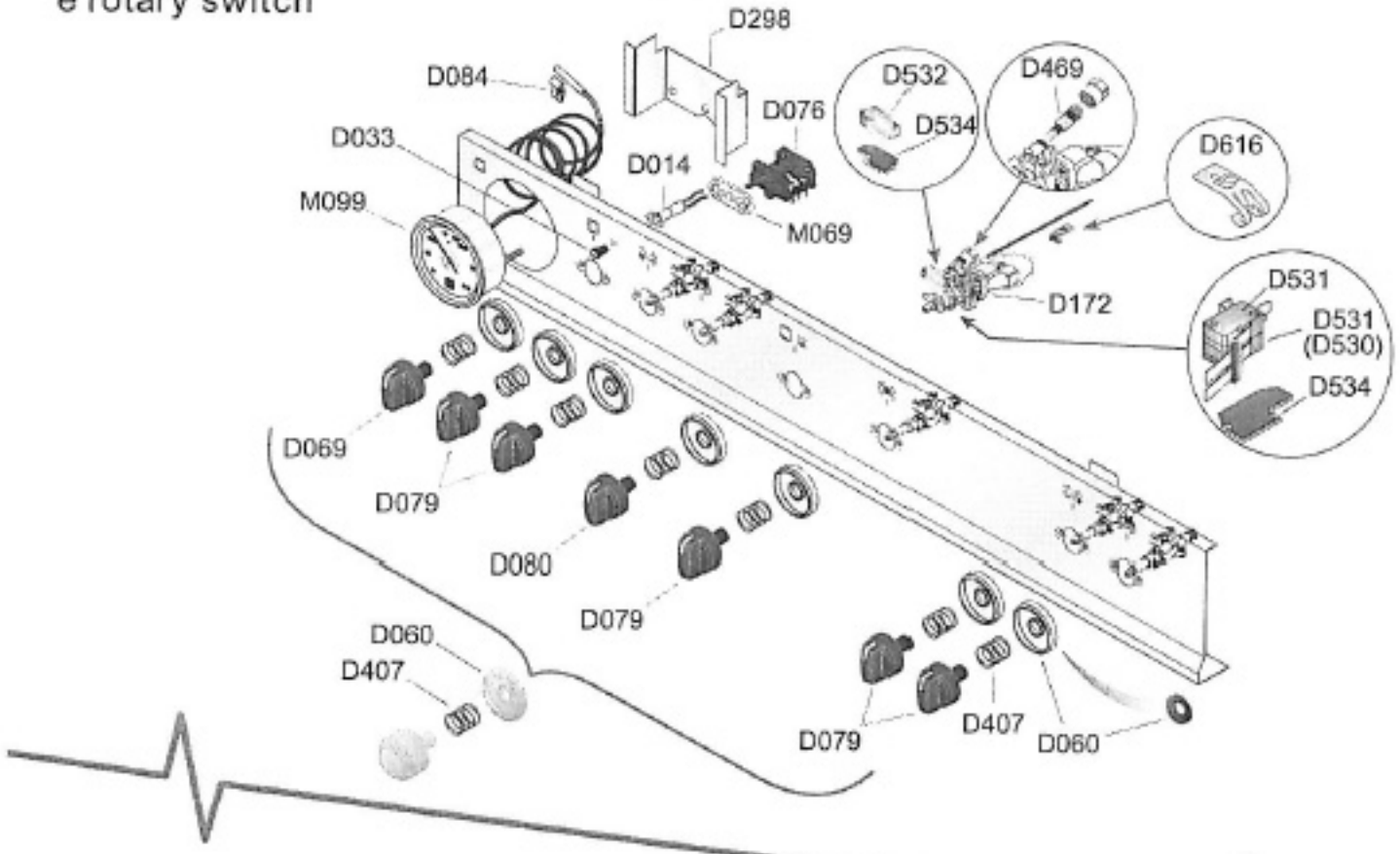

FRONT. 6F - c / termometro digitale / o timer
e rotary switch

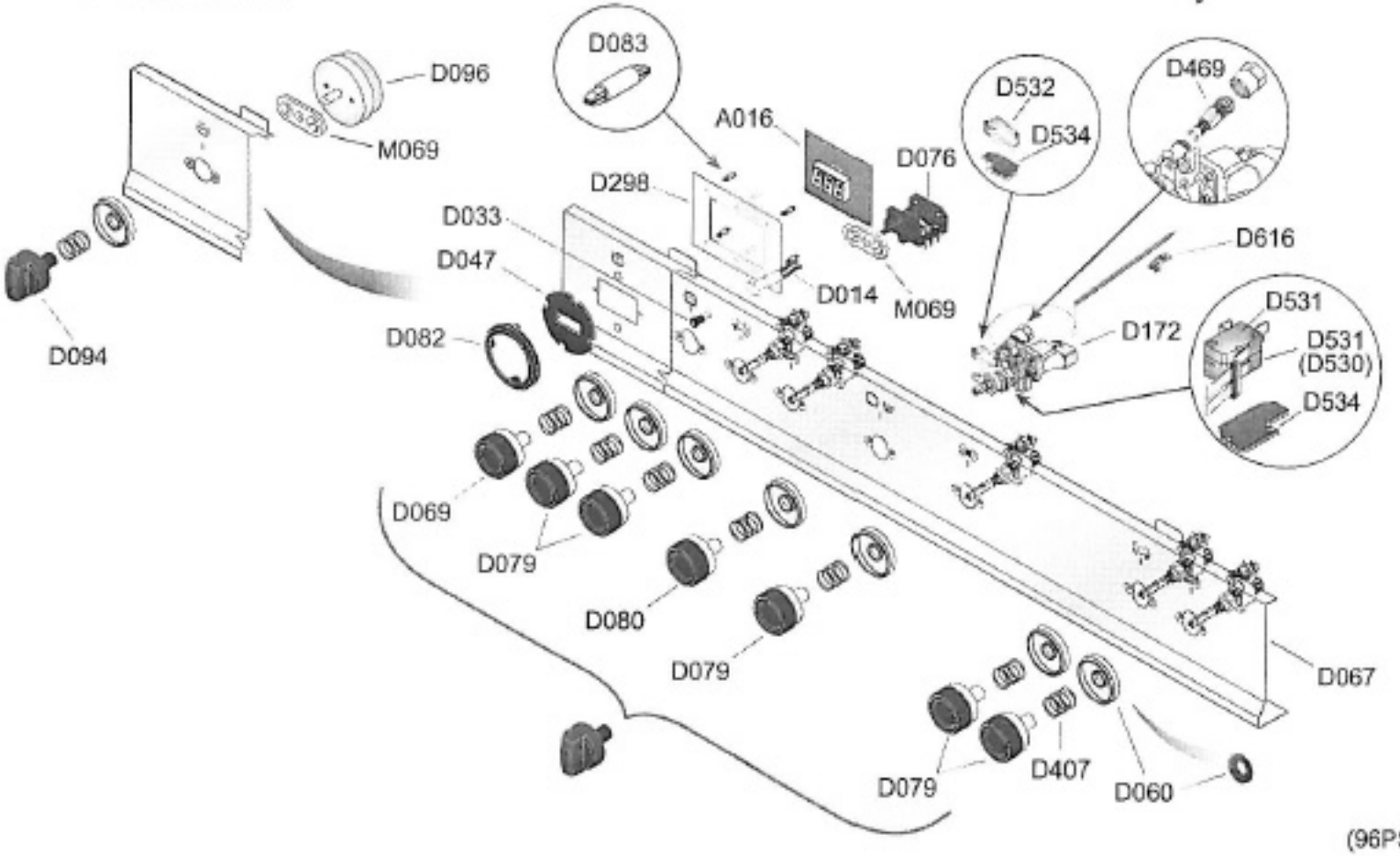

(96PS)

999047721

FORNO - B-179

Forno gas - grill elettrico

AGG. 25-07-13

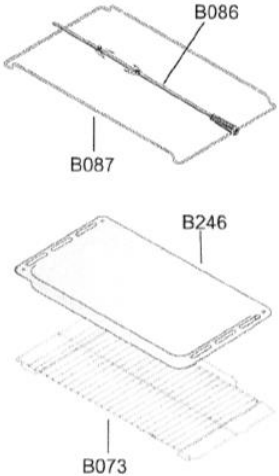

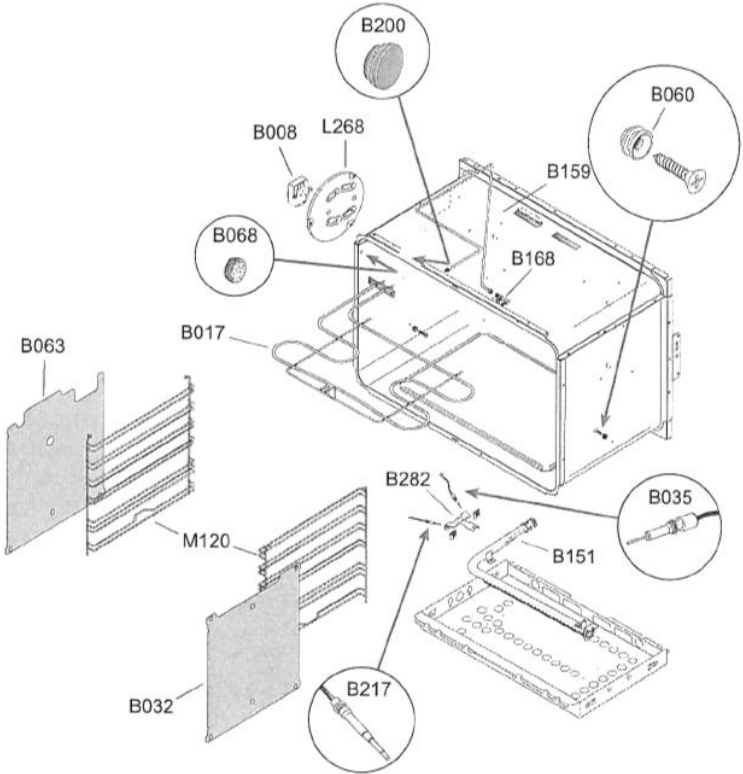

999047699

STRUTTURA - A-111

Serie Z muffola monolitica 151 Lt.

AGG. 15-01-14

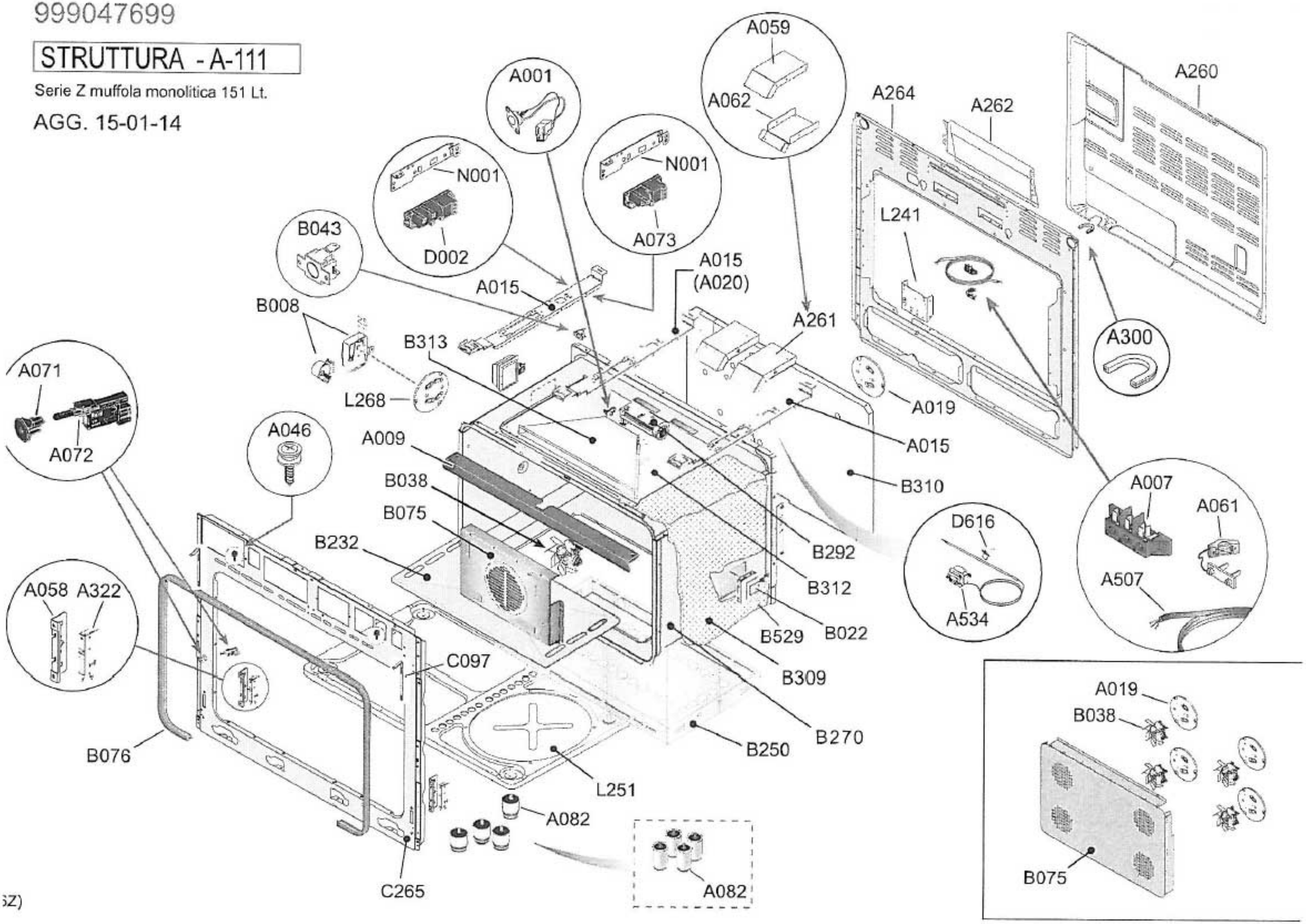

999045956

COMPONENTI PIA. LAV.- E -057

AGG. 04-04-08

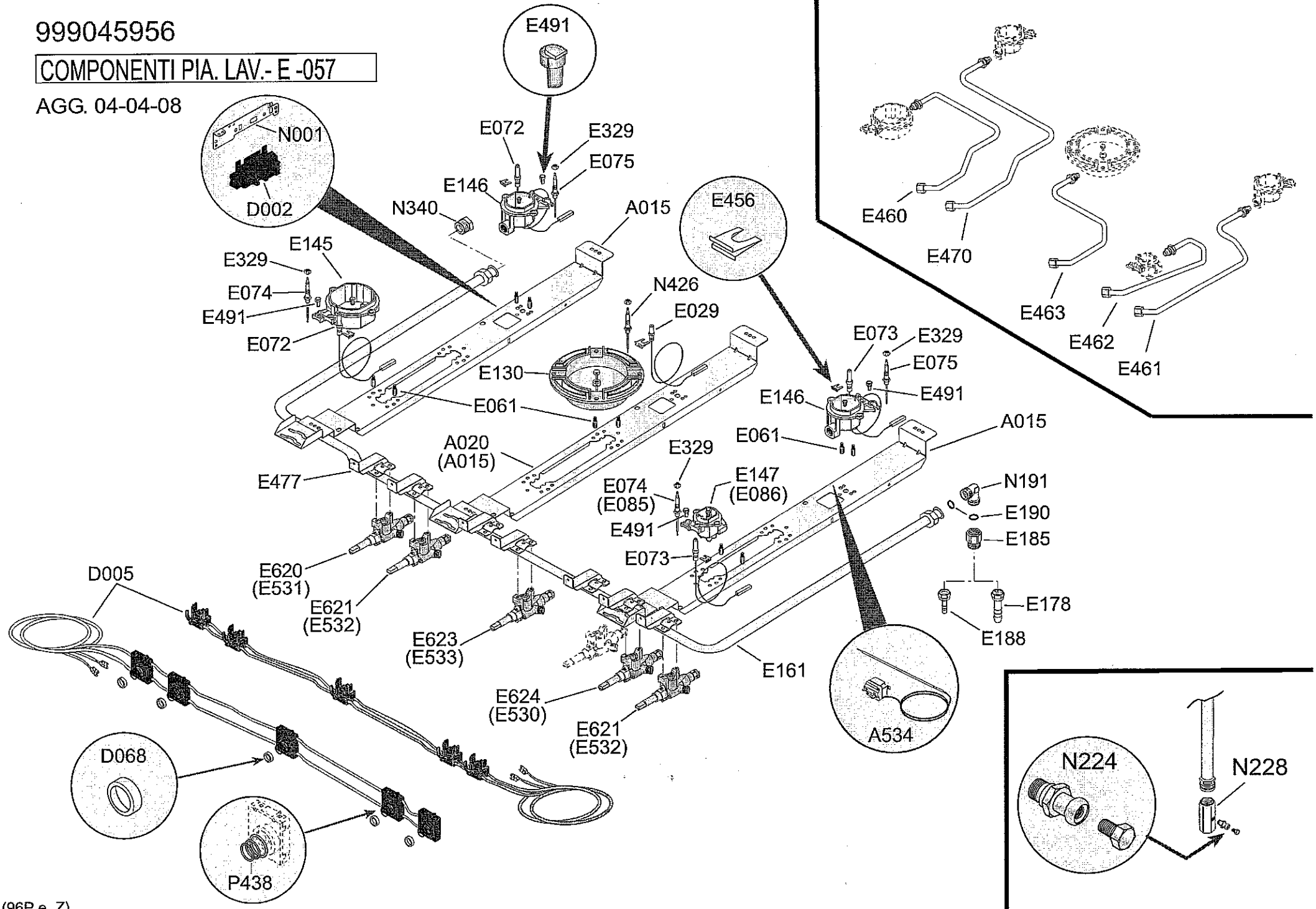

(96P e Z)