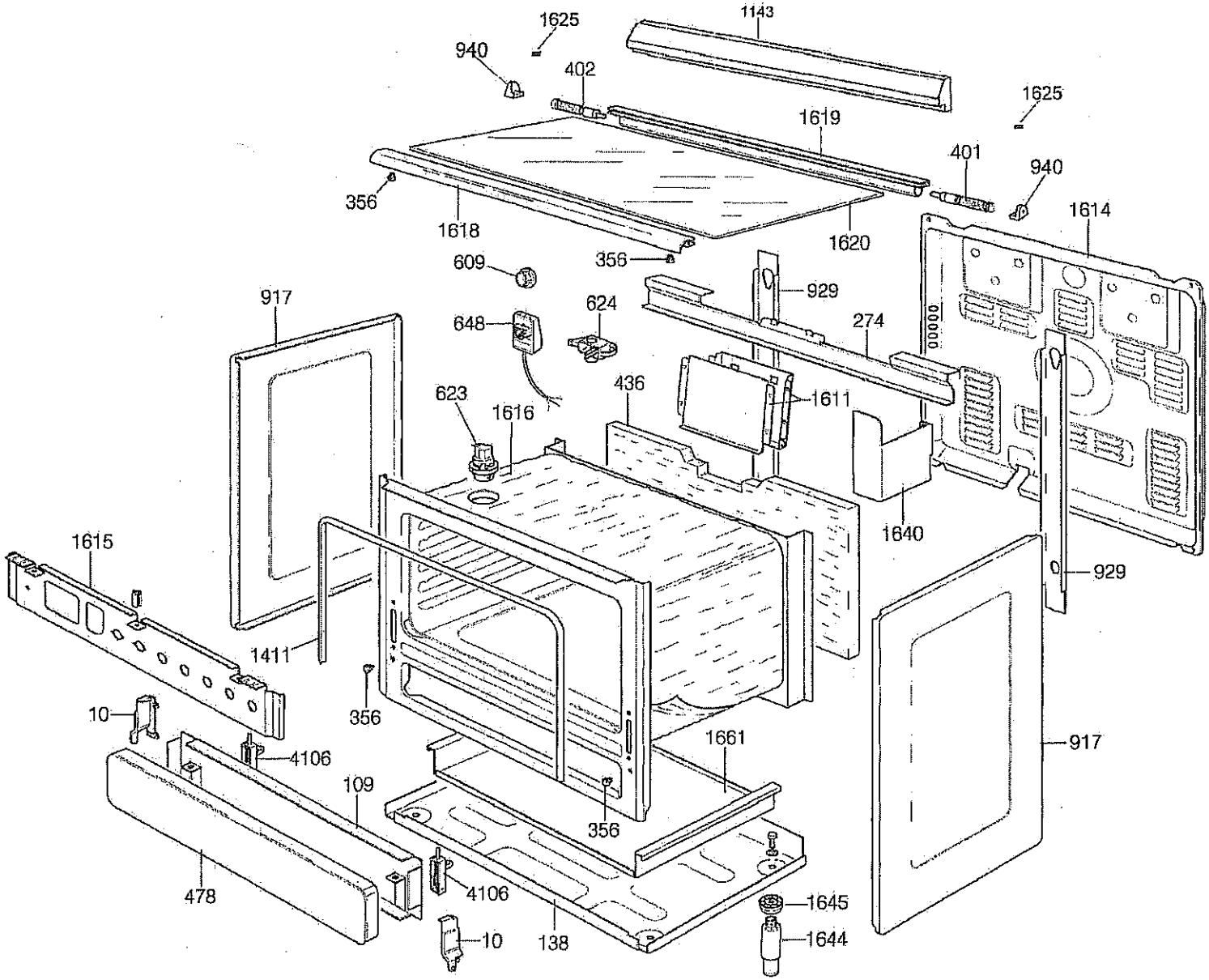
1625
1143
940
402
1625
1619
401
940
356
1618
1620
1614
609
356
929
917
624
648
274
436
623
1616
1611
1640
1615
929
1411
356
10
917
4106
1661
109
356
478
4106
1645
10
138
1644

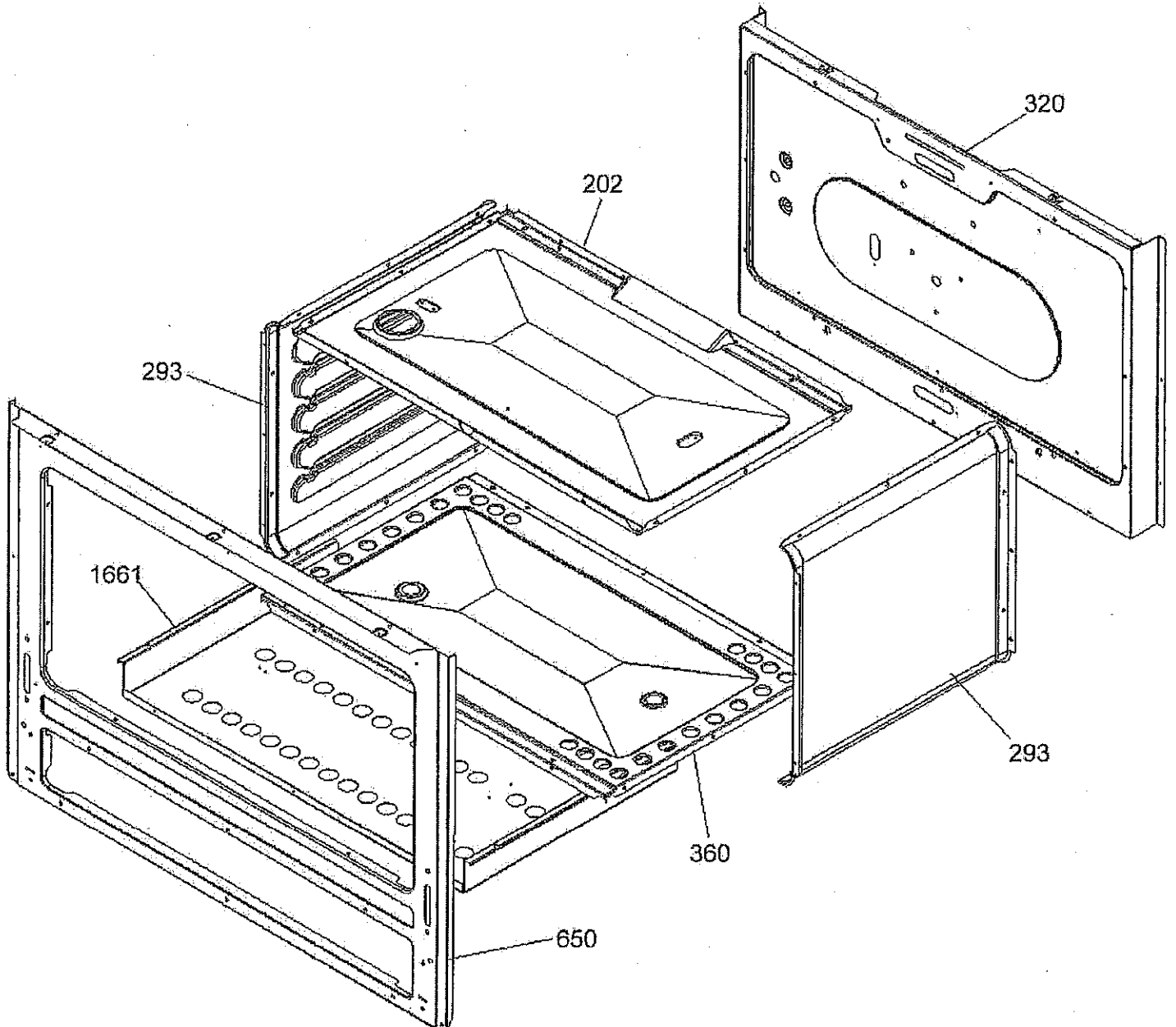
320
202
293
1661
293
360
650

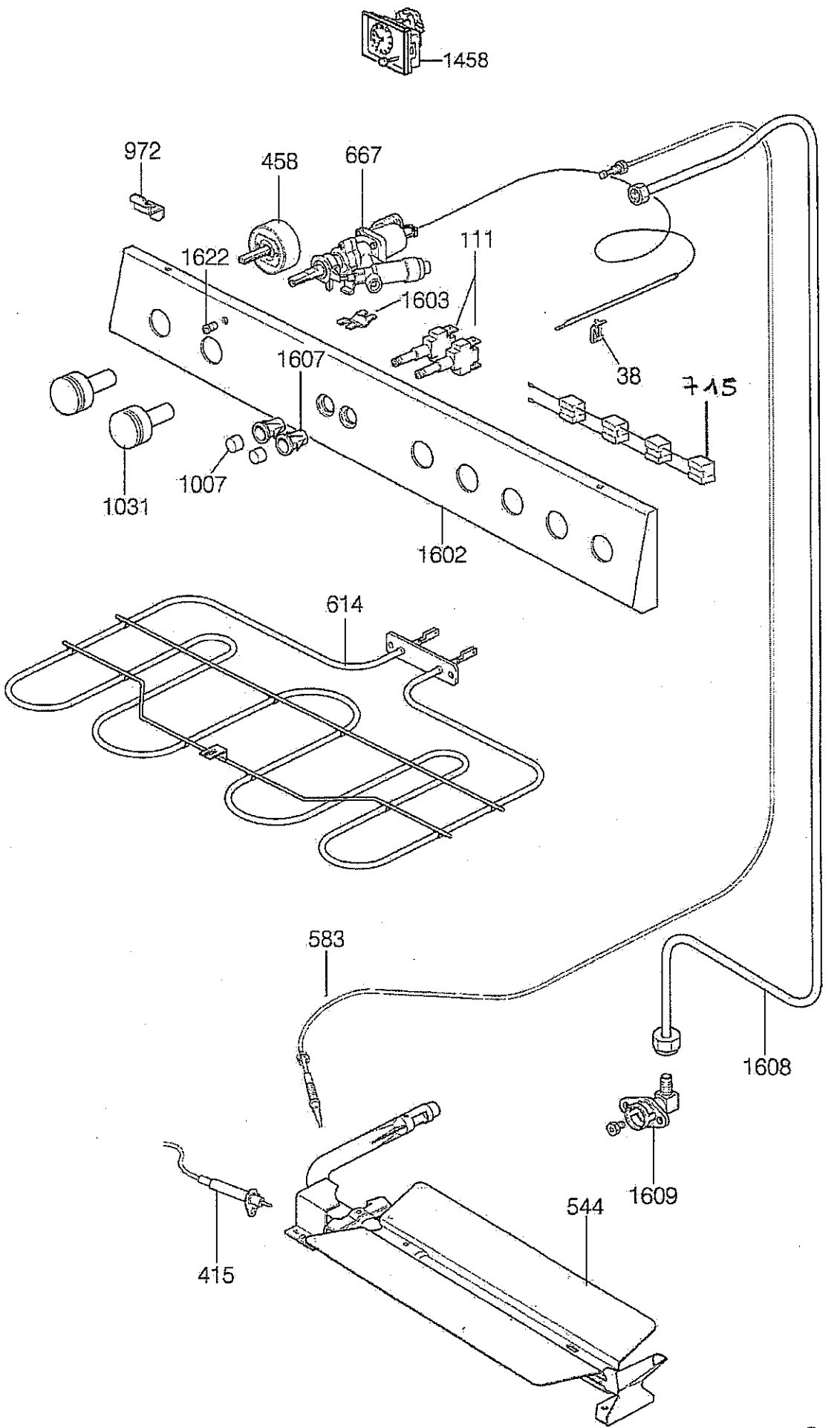
1458
972
458
667
1622
111
1603
1607
38
715
1031
1007
1602
614
583
1608
1609
544
415

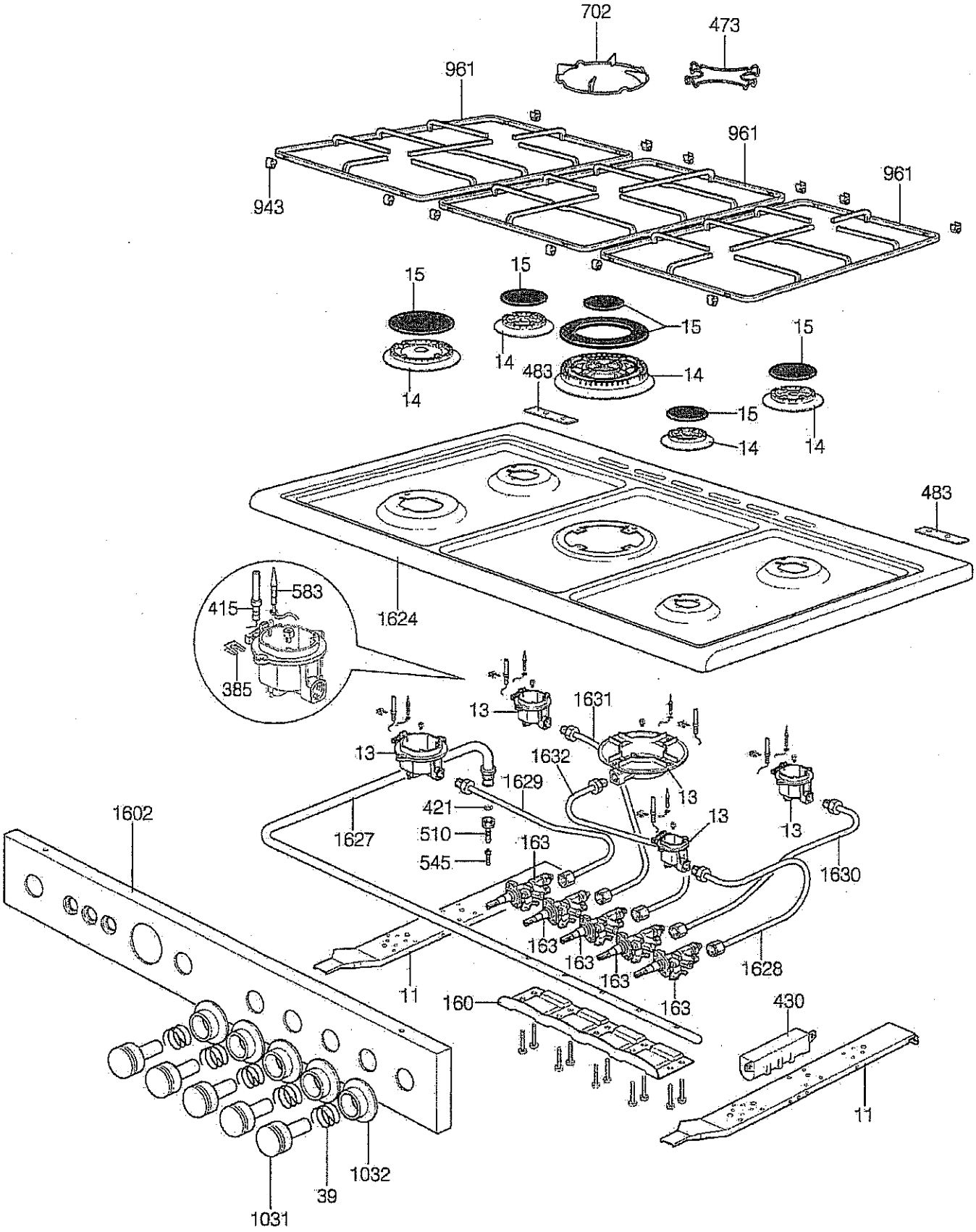
702
473
961
961
961
943
15
15
15
15
14
14
14
14
14
483
483
1624
415
583
385
13
1631
13
1632
1629
13
13
13
1627
421
510
545
163
1630
1602
163
163
163
163
1628
11
160
430
11
1032
39
1031

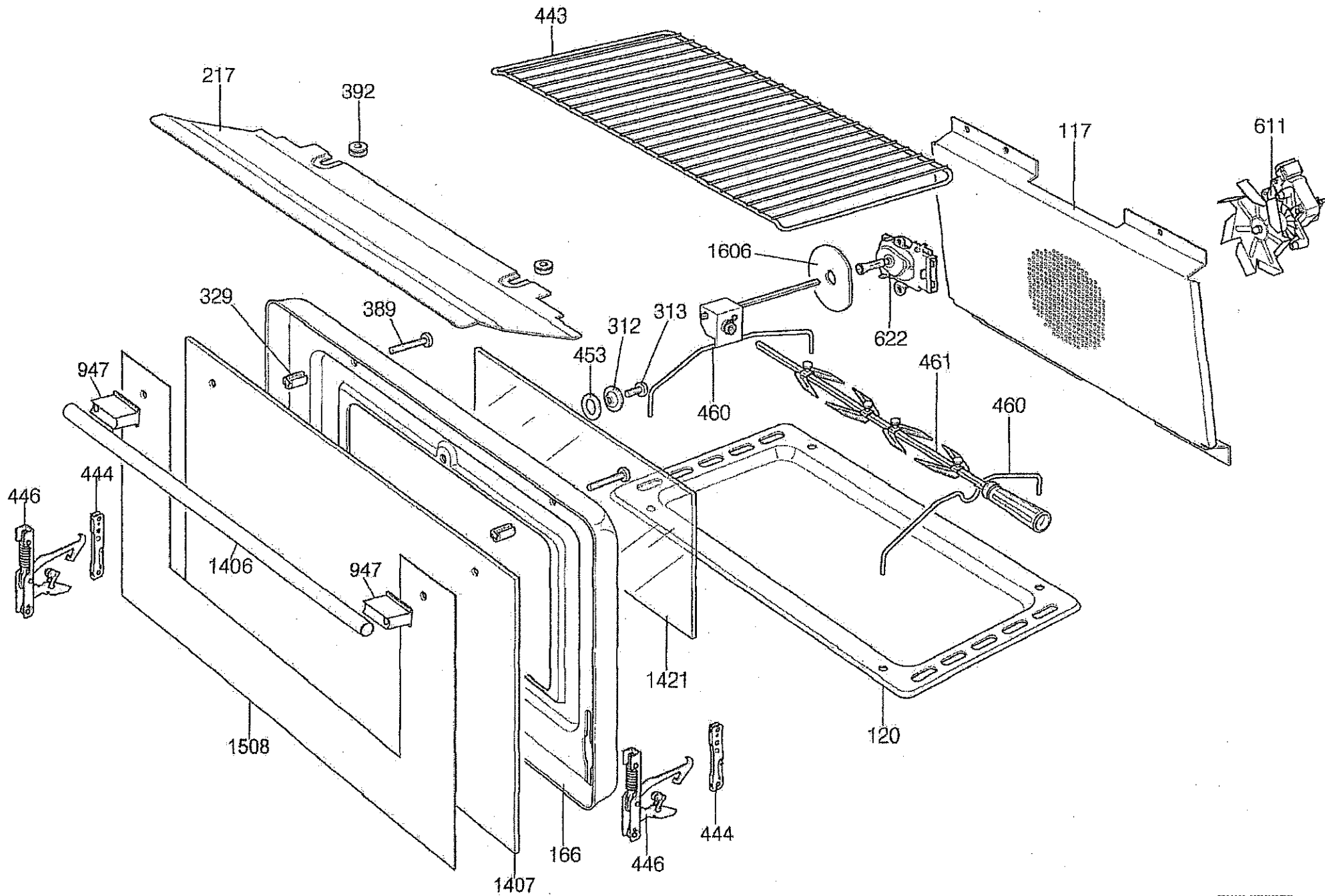
443
217
392
117
611
1606
622
329
389
312
313
453
461
947
460
460
444
446
1406
947
1421
120
1508
166
446
444
1407